ВКГС 250 ЕС

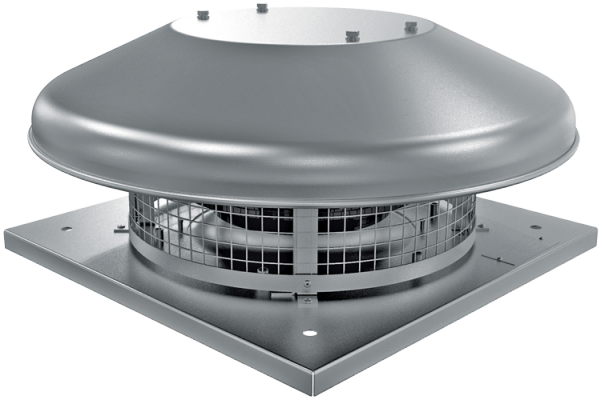

Крышные центробежные вентиляторы с ЕС-двигателями

• Уровень звукового давления LpA на расстоянии 3 м: 54
• Тип крыльчатки: Центробежная крыльчатка с назад загнутыми лопатками
• Материал корпуса: Сталь с полимерным покрытием

	Единица измерения	ВКГС 250 ЕС
Фазность	-	1
Минимальное напряжение питания	В	230
Максимальное напряжение питания	В	230
Частота сети питания	Гц	50/60
Номинальная мощность	Вт	164
Максимальный ток	А	1.25
Максимальный расход воздуха	м³/час	1500
Уровень звукового давления LpA на расстоянии 3 м	дБ(А)	54
Вес	кг	8
Максимальная температура перемещаемого воздуха	°C	60
Минимальная температура перемещаемого воздуха	°C	-25
Класс защиты	-	IPX4
Класс защиты привода	-	IP55
Типоразмер	мм	250

Размеры

H	ØD	ØD1	L	L1
224	503	285	420	330

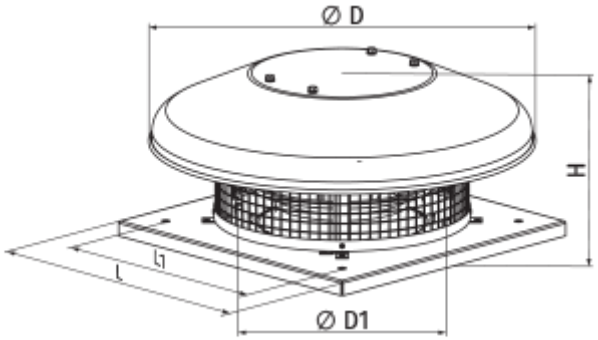

Аксессуары

Для круглых каналов

Наименование	Фото	Описание
СР 250/600		Шумоглушители из оцинкованной стали, наполненные негорючим звукопоглощающим материалом
СР 250/900		Шумоглушители из оцинкованной стали, наполненные негорючим звукопоглощающим материалом
СР 250/1200		Шумоглушители из оцинкованной стали, наполненные негорючим звукопоглощающим материалом
СРФ 250/600		Шумоглушители из алюминиевого сплава, наполненные негорючим звукопоглощающим материалом
СРФ 250/900		Шумоглушители из алюминиевого сплава, наполненные негорючим звукопоглощающим материалом
СРФ 250/2000		Шумоглушители из алюминиевого сплава, наполненные негорючим звукопоглощающим материалом

Для круглых каналов

Наименование	Фото	Описание
КОМ 250		Обратный клапан с подпружиненными пластинами для перекрытия воздушного потока в круглых воздуховодах
КОМу 250		Обратный клапан с подпружиненными пластинами для перекрытия воздушного потока в круглых воздуховодах

Регуляторы скорости ЕС-двигателей

Наименование	Фото	Описание

P-1/010		Регулятор скорости для EC-двигателей

Аксессуары к крышным вентиляторам

Наименование	Фото	Описание
РКВ 250-315		Монтажная рама
РКВИ 250-315		Монтажная рама с тепло- и звукоизоляцией
ФКВ 250-315		Контрфланец
ГКВ 250-315		Гибкая вставка
ККВ 250-315		Клапан обратный

Экодизайн

Торговая марка	Вентс
Модель	ВКГС 250 ЕС
Тип привода	Integrated VSD
Тип теплообменника	Нет
Статическое давление при номинальном расходе воздуха (Па)	336
Максимальные внешние утечки (%)	2.7
Статическая эффективность (%)	60.1
Декларируемый тип вентиляционной единицы	NRVU UVU
Эффективная мощность (кВт)	0.162
Sound power level (дБ(А))	67