ВКГС 2E 190

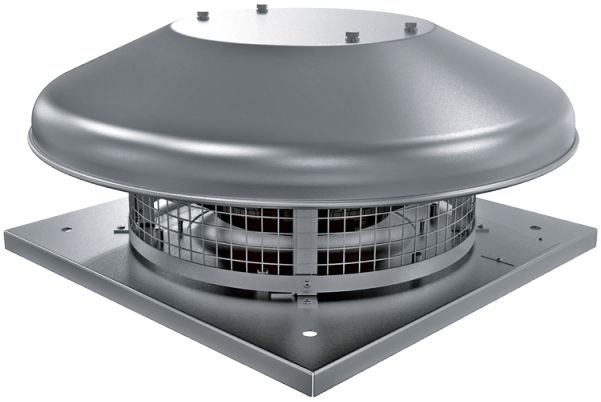

Крышные центробежные вентиляторы

• Уровень звукового давления LpA на расстоянии 3 м: 48
• Тип крыльчатки: Центробежная крыльчатка с назад загнутыми лопатками
• Материал корпуса: Сталь с полимерным покрытием

	Единица измерения	ВКГС 2E 190	
Фазность	-	1	
Минимальное напряжение питания	В	230	
Максимальное напряжение питания	В	230	
Частота сети питания	Гц	50	60
Номинальная мощность	Вт	64	
Максимальный ток	А	0.29	
Максимальный расход воздуха	м³/час	670	
Скорость вращения	-	2730	
Уровень звукового давления LpA на расстоянии 3 м	дБ(А)	48	
Вес	кг	6	
Максимальная температура перемещаемого воздуха	°C	50	
Минимальная температура перемещаемого воздуха	°C	-25	
Класс защиты	-	IPX4	
Класс защиты привода	-	IP44	
Типоразмер	мм	190	

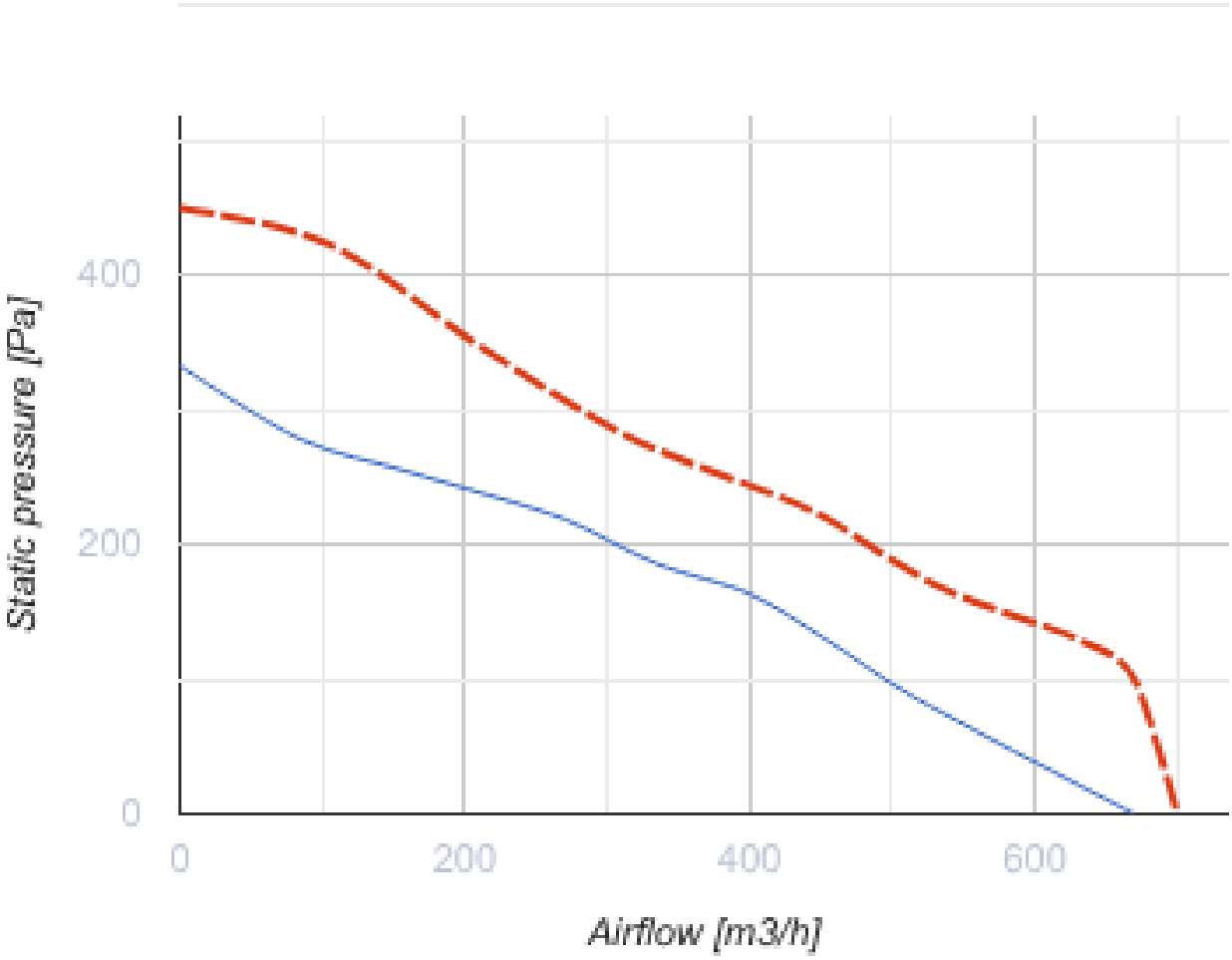
Static pressure [Pa]
400
200
0
0
200
400
600
Airflow [m3/h]

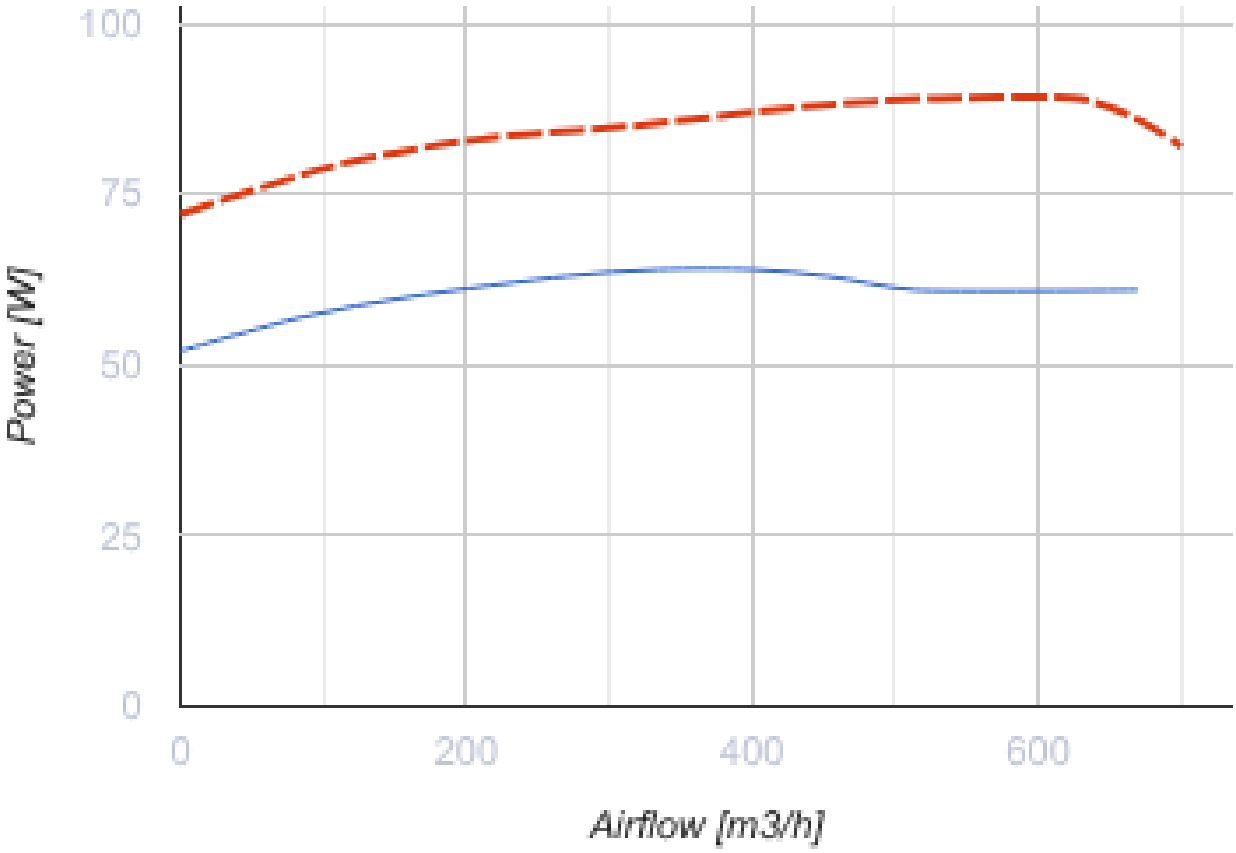

Размеры

H	ØD	ØD1	L	L1
178	503	210	330	245

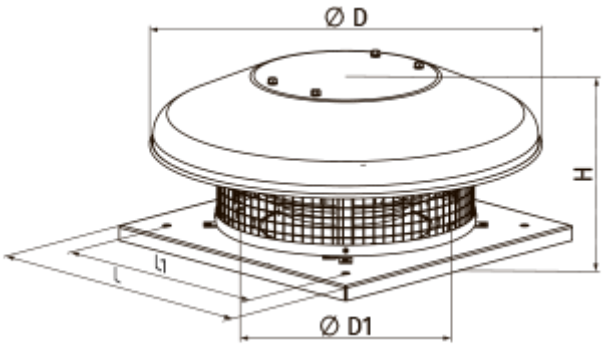

Аксессуары

Тиристорные регуляторы скорости

Наименование	Фото	Описание
РС-3,0-Т		Применяется в системах вентиляции для включения/выключения и регулирования скорости вращения однофазных электродвигателей вентиляторов, управляемых напряжением
РС-5,0-Т		Применяется в системах вентиляции для включения/выключения и регулирования скорости вращения однофазных электродвигателей вентиляторов, управляемых напряжением
РС-10,0-Т		Применяется в системах вентиляции для включения/выключения и регулирования скорости вращения однофазных электродвигателей вентиляторов, управляемых напряжением

Трансформаторные регуляторы скорости

Наименование	Фото	Описание
РСА5Е-3,5-Т		Регуляторы применяются для управления производительностью однофазных вентиляторов путем ступенчатого регулирования скорости вращения электродвигателей
РСА5Е-5,0-Т		Регуляторы применяются для управления производительностью однофазных вентиляторов путем ступенчатого регулирования скорости вращения электродвигателей
РСА5Е-7,5-Т		Регуляторы применяются для управления производительностью однофазных вентиляторов путем ступенчатого регулирования скорости вращения электродвигателей
РСА5Д-1,5-М		Регулятор скорости трехфазный
РСА5Д-6,0-М		Регулятор скорости трехфазный
РСА5Д-8,0-М		Регулятор скорости трехфазный
РСА5Д-11,0-М		Регулятор скорости трехфазный
РСА5Е-1,5-Т		Регуляторы применяются для управления производительностью однофазных вентиляторов путем ступенчатого регулирования скорости вращения электродвигателей

Аксессуары к крышным вентиляторам

Наименование	Фото	Описание
РКВ 220-225		Монтажная рама

РКВИ 220-225		Монтажная рама с тепло- и звукоизоляцией
ФКВ 220-225		Контрфланец
ГКВ 220-225		Гибкая вставка
ККВ 220-225		Клапан обратный

Экодизайн

Торговая марка	Вентс
Модель	ВКГС 2Е 190
Тип привода	Integrated VSD
Тип теплообменника	Нет
Статическое давление при номинальном расходе воздуха (Па)	163
Максимальные внешние утечки (%)	2.7
Статическая эффективность (%)	33.9
Декларируемый тип вентиляционной единицы	NRVU UVU
Эффективная мощность (кВт)	0.064
Sound power level (дБ(А))	64