ВКГС 2E 310

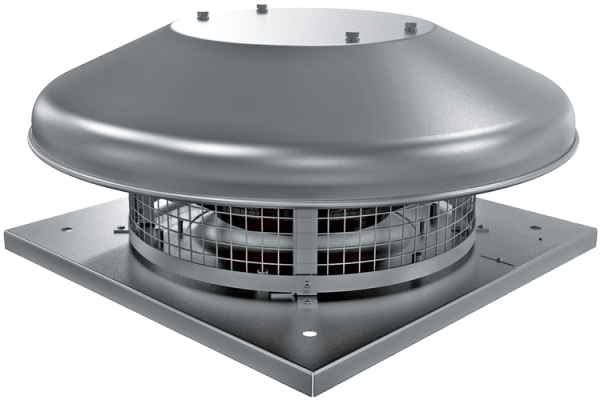

Крышные центробежные вентиляторы

• Уровень звукового давления LpA на расстоянии 3 м: 58
• Тип крыльчатки: Центробежная крыльчатка с назад загнутыми лопатками
• Материал корпуса: Сталь с полимерным покрытием

	Единица измерения	ВКГС 2E 310
Фазность	-	1
Максимальное напряжение питания	В	230
Минимальное напряжение питания	В	230
Частота сети питания	Гц	50
Номинальная мощность	Вт	324
Максимальный ток	А	1.42
Максимальный расход воздуха	м³/час	2150
Скорость вращения	-	2620
Уровень звукового давления LpA на расстоянии 3 м	дБ(А)	58
Вес	кг	10
Максимальная температура перемещаемого воздуха	°C	50
Минимальная температура перемещаемого воздуха	°C	-25
Класс защиты	-	IPX4
Класс защиты привода	-	IP44
Типоразмер	мм	310

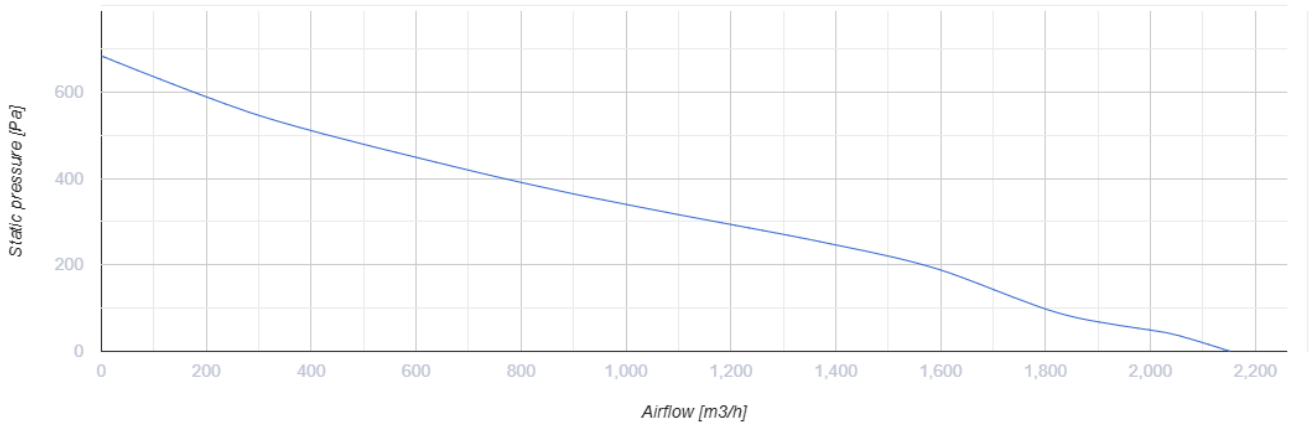

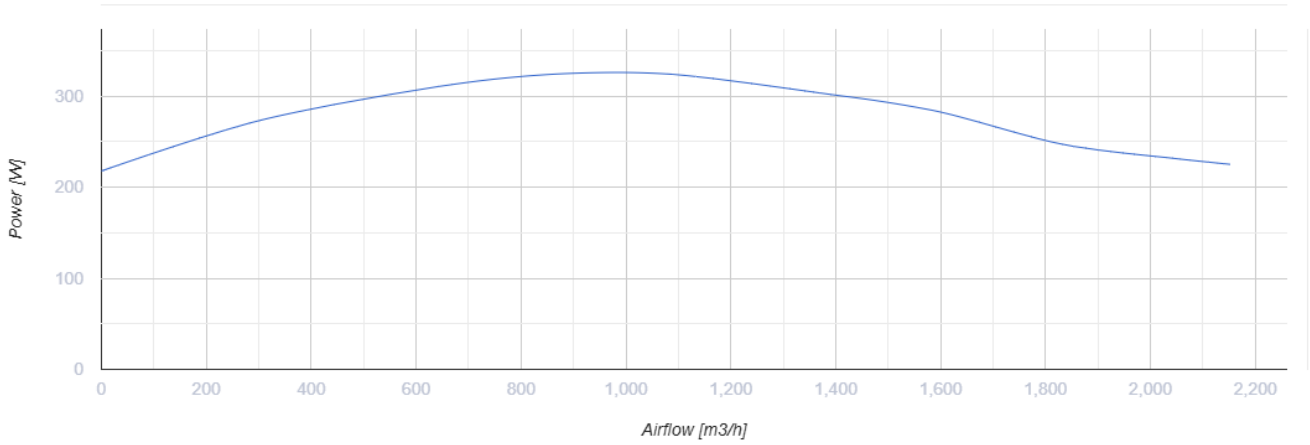

Размеры

H	ØD	ØD1	L	L1
258	623	285	420	330

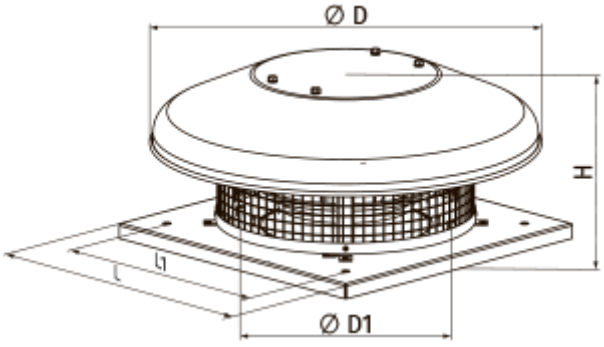

Аксессуары

Тиристорные регуляторы скорости

Наименование	Фото	Описание

РС-3,0-Т		Применяется в системах вентиляции для включения/выключения и регулирования скорости вращения однофазных электродвигателей вентиляторов, управляемых напряжением
РС-5,0-Т		Применяется в системах вентиляции для включения/выключения и регулирования скорости вращения однофазных электродвигателей вентиляторов, управляемых напряжением
РС-10,0-Т		Применяется в системах вентиляции для включения/выключения и регулирования скорости вращения однофазных электродвигателей вентиляторов, управляемых напряжением

Трансформаторные регуляторы скорости

Наименование	Фото	Описание
РСА5Е-3,5-Т		Регуляторы применяются для управления производительностью однофазных вентиляторов путем ступенчатого регулирования скорости вращения электродвигателей
РСА5Е-5,0-Т		Регуляторы применяются для управления производительностью однофазных вентиляторов путем ступенчатого регулирования скорости вращения электродвигателей
РСА5Е-7,5-Т		Регуляторы применяются для управления производительностью однофазных вентиляторов путем ступенчатого регулирования скорости вращения электродвигателей
РСА5Д-1,5-М		Регулятор скорости трехфазный
РСА5Д-6,0-М		Регулятор скорости трехфазный
РСА5Д-8,0-М		Регулятор скорости трехфазный
РСА5Д-11,0-М		Регулятор скорости трехфазный
РСА5Е-1,5-Т		Регуляторы применяются для управления производительностью однофазных вентиляторов путем ступенчатого регулирования скорости вращения электродвигателей

Аксессуары к крышным вентиляторам

Наименование	Фото	Описание
РКВ 250-315		Монтажная рама
РКВИ 250-315		Монтажная рама с тепло- и звукоизоляцией

ФКВ 250-315		Контрфланец
ГКВ 250-315		Гибкая вставка
ККВ 250-315		Клапан обратный

Экодизайн

Торговая марка	Вентс
Модель	ВКГС 2Е 310
Тип привода	External MSD or VSD
Тип теплообменника	Нет
Статическое давление при номинальном расходе воздуха (Па)	254
Максимальные внешние утечки (%)	2.7
Статическая эффективность (%)	32.6
Декларируемый тип вентиляционной единицы	NRVU UVU
Sound power level (дБ(А))	78
Эффективная мощность (кВт)	0.303