# ВКГС 4E 280

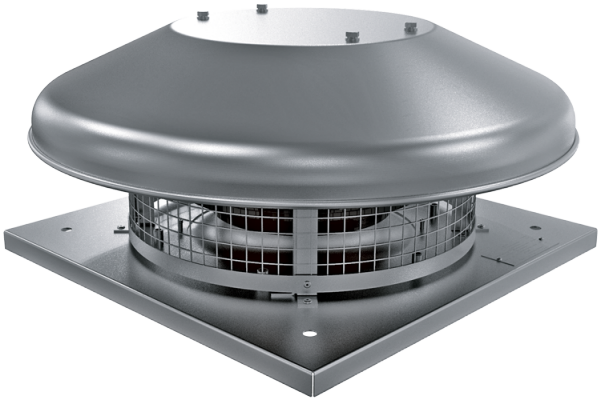

Крышные центробежные вентиляторы

• Уровень звукового давления LpA на расстоянии 3 м: 46
• Тип крыльчатки: Центробежная крыльчатка с назад загнутыми лопатками
• Материал корпуса: Сталь с полимерным покрытием

| | Единица измерения | ВКГС 4E 280 | |
|---|---|---|---|
| Фазность | - | 1 | |
| Максимальное напряжение питания | В | 230 | |
| Минимальное напряжение питания | В | 230 | |
| Частота сети питания | Гц | 50 | 60 |
| Номинальная мощность | Вт | 125 | |
| Максимальный ток | А | 0.61 | |
| Максимальный расход воздуха | м³/час | 1500 | |
| Скорость вращения | - | 1446 | |
| Уровень звукового давления LpA на расстоянии 3 м | дБ(А) | 46 | |
| Вес | кг | 10 | |
| Максимальная температура перемещаемого воздуха | °C | 50 | |
| Минимальная температура перемещаемого воздуха | °C | -25 | |
| Класс защиты | - | IPX4 | |
| Класс защиты привода | - | IP44 | |
| Типоразмер | мм | 280 | |

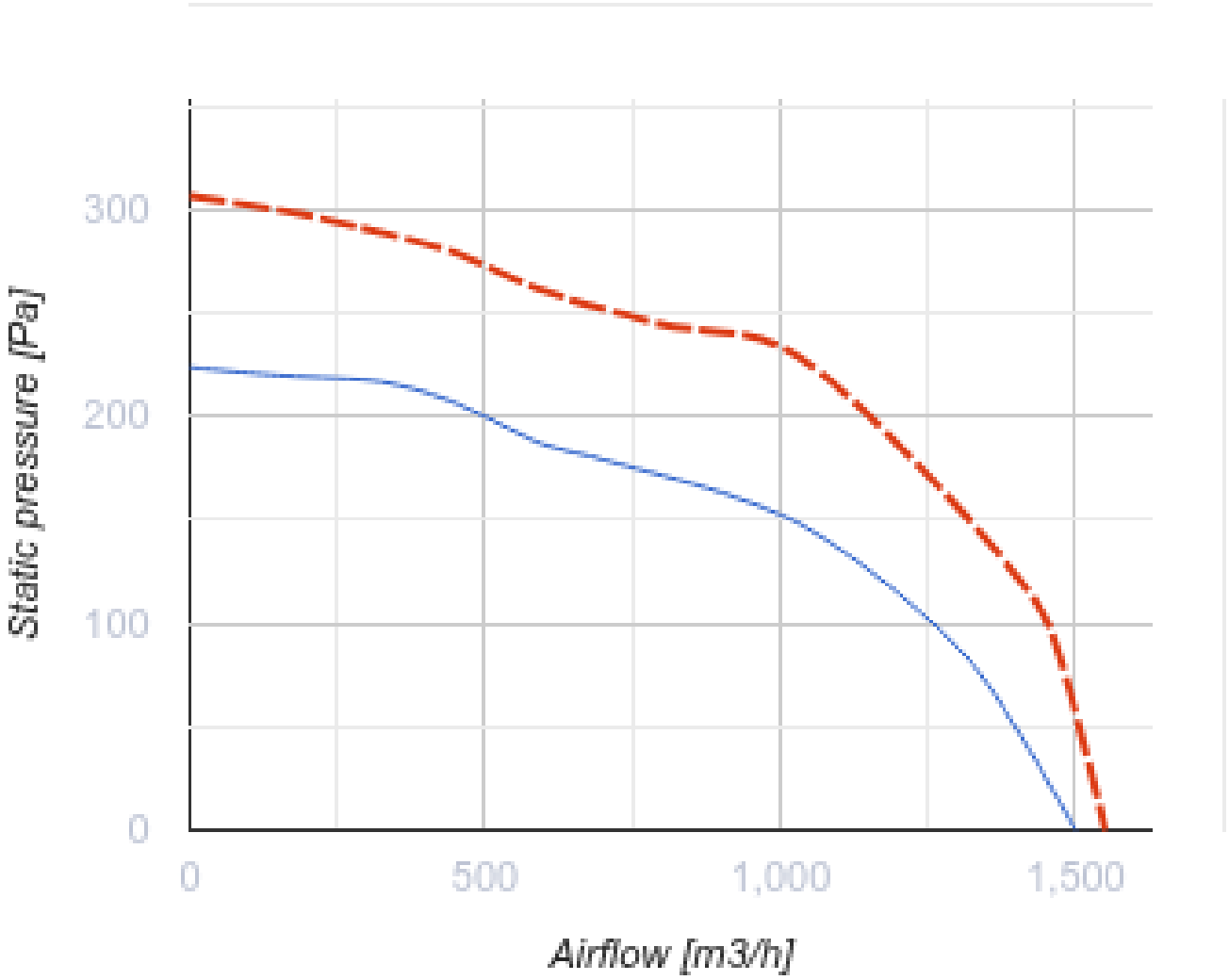
300
200
100
0
Static pressure [Pa]
0
500
1,000
1,500
Airflow [m3/h]

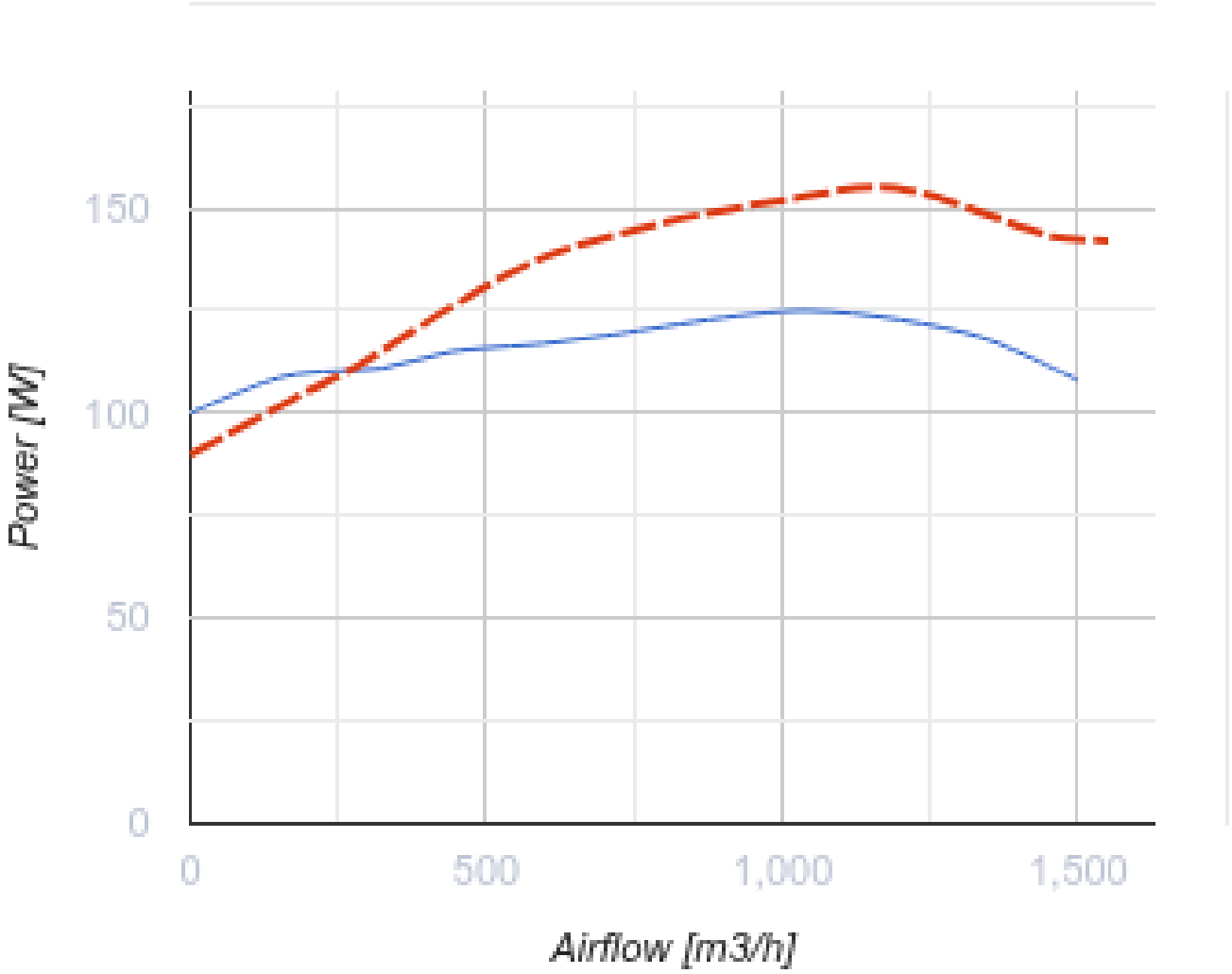


## Размеры

| H | ØD | ØD1 | L | L1 |
|---|---|---|---|---|
| 255 | 623 | 285 | 420 | 330 |

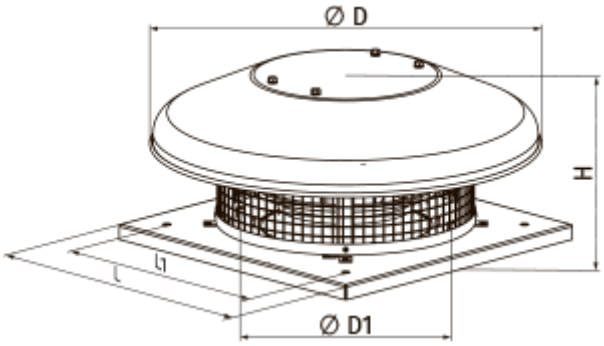

# Аксессуары

## Тиристорные регуляторы скорости

| Наименование | Фото | Описание |
|---|---|---|
| РС-3,0-Т |  | Применяется в системах вентиляции для включения/выключения и регулирования скорости вращения однофазных электродвигателей вентиляторов, управляемых напряжением |
| РС-5,0-Т |  | Применяется в системах вентиляции для включения/выключения и регулирования скорости вращения однофазных электродвигателей вентиляторов, управляемых напряжением |
| РС-10,0-Т |  | Применяется в системах вентиляции для включения/выключения и регулирования скорости вращения однофазных электродвигателей вентиляторов, управляемых напряжением |

## Трансформаторные регуляторы скорости

| Наименование | Фото | Описание |
|---|---|---|
| РСА5Е-3,5-Т |  | Регуляторы применяются для управления производительностью однофазных вентиляторов путем ступенчатого регулирования скорости вращения электродвигателей |
| РСА5Е-5,0-Т |  | Регуляторы применяются для управления производительностью однофазных вентиляторов путем ступенчатого регулирования скорости вращения электродвигателей |
| РСА5Е-7,5-Т |  | Регуляторы применяются для управления производительностью однофазных вентиляторов путем ступенчатого регулирования скорости вращения электродвигателей |
| РСА5Д-1,5-М |  | Регулятор скорости трехфазный |
| РСА5Д-6,0-М |  | Регулятор скорости трехфазный |
| РСА5Д-8,0-М |  | Регулятор скорости трехфазный |
| РСА5Д-11,0-М |  | Регулятор скорости трехфазный |
| РСА5Е-1,5-Т |  | Регуляторы применяются для управления производительностью однофазных вентиляторов путем ступенчатого регулирования скорости вращения электродвигателей |

## Аксессуары к крышным вентиляторам

| Наименование | Фото | Описание |
|---|---|---|

| | | |
|---|---|---|
| РКВ 250-315 |  | Монтажная рама |
| РКВИ 250-315 |  | Монтажная рама с тепло- и звукоизоляцией |
| ФКВ 250-315 |  | Контрфланец |
| ГКВ 250-315 |  | Гибкая вставка |
| ККВ 250-315 |  | Клапан обратный |

## Экодизайн

| | |
|---|---|
| Торговая марка | Вентс |
| Модель | ВКГС 4Е 280 |
| Тип привода | Integrated VSD |
| Тип теплообменника | Нет |
| Статическое давление при номинальном расходе воздуха (Па) | 147 |
| Максимальные внешние утечки (%) | 2.7 |
| Статическая эффективность (%) | 34.7 |
| Декларируемый тип вентиляционной единицы | NRVU UVU |
| Sound power level (дБ(А)) | 65 |
| Эффективная мощность (кВт) | 0.125 |