ВКГСА 190 ЕС

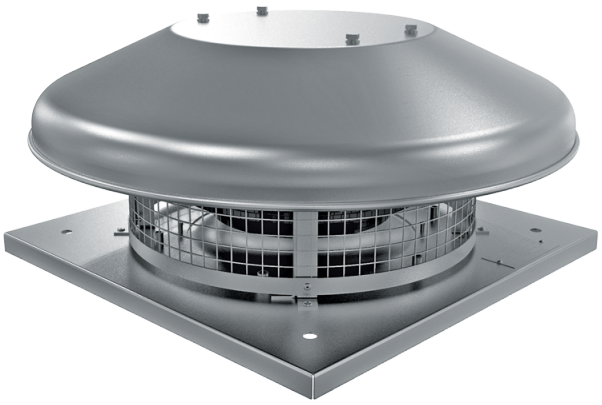

Крышные центробежные вентиляторы с ЕС-двигателями

• Уровень звукового давления LpA на расстоянии 3 м: 52
• Тип крыльчатки: Центробежная крыльчатка с назад загнутыми лопатками
• Материал корпуса: Алюминий

	Единица измерения	ВКГСА 190 ЕС
Фазность	-	1
Минимальное напряжение питания	В	230
Максимальное напряжение питания	В	230
Частота сети питания	Гц	50/60
Номинальная мощность	Вт	110
Максимальный ток	А	0.87
Максимальный расход воздуха	м³/час	770
Уровень звукового давления LpA на расстоянии 3 м	дБ(А)	52
Вес	кг	6
Максимальная температура перемещаемого воздуха	°C	60
Минимальная температура перемещаемого воздуха	°C	-25
Класс защиты	-	IPX4
Класс защиты привода	-	IP55
Типоразмер	мм	190

Размеры

H	ØD	ØD1	L	L1
178	503	210	330	245

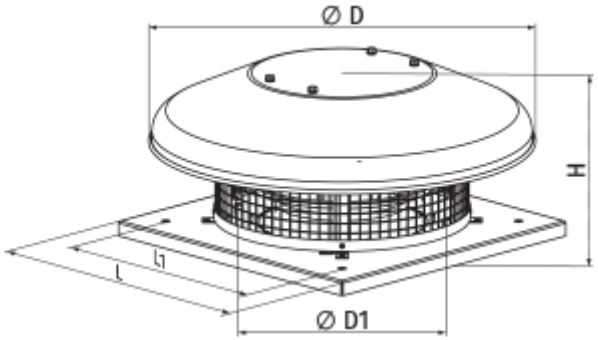

Аксессуары

Регуляторы скорости EC-двигателей

Наименование	Фото	Описание
P-1/010		Регулятор скорости для EC-двигателей

Аксессуары к крышным вентиляторам

Наименование	Фото	Описание
РКВ 220-225		Монтажная рама
РКВИ 220-225		Монтажная рама с тепло- и звукоизоляцией
ФКВ 220-225		Контрфланец
ГКВ 220-225		Гибкая вставка
ККВ 220-225		Клапан обратный