ВКГСА 280 ЕС

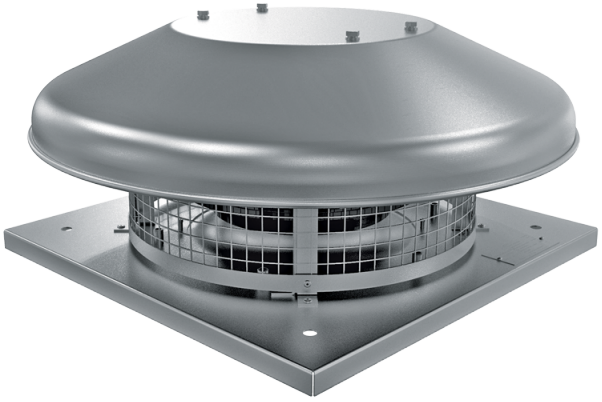

Крышные центробежные вентиляторы с ЕС-двигателями

• Уровень звукового давления LpA на расстоянии 3 м: 48
• Тип крыльчатки: Центробежная крыльчатка с назад загнутыми лопатками
• Материал корпуса: Алюминий

	Единица измерения	ВКГСА 280 ЕС
Фазность	-	1
Максимальное напряжение питания	В	230
Минимальное напряжение питания	В	230
Частота сети питания	Гц	50/60
Номинальная мощность	Вт	195
Максимальный ток	А	1.53
Максимальный расход воздуха	м³/час	2400
Скорость вращения	-	2610
Уровень звукового давления LpA на расстоянии 3 м	дБ(А)	48
Вес	кг	10
Максимальная температура перемещаемого воздуха	°C	60
Минимальная температура перемещаемого воздуха	°C	-25
Класс защиты	-	IPX4
Класс защиты привода	-	IP55
Типоразмер	мм	280

Размеры

H	ØD	ØD1	L	L1
254	623	285	420	330

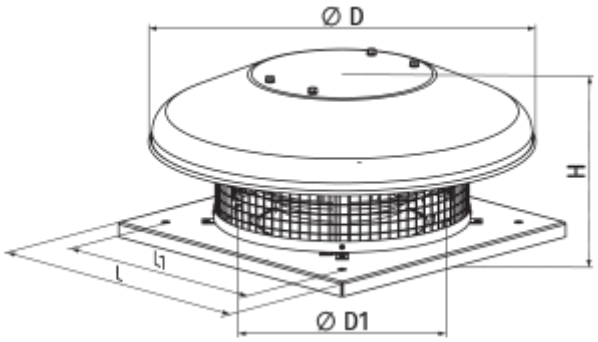

Аксессуары

Регуляторы скорости EC-двигателей

Наименование	Фото	Описание
P-1/010		Регулятор скорости для EC-двигателей

Аксессуары к крышным вентиляторам

Наименование	Фото	Описание
РКВ 250-315		Монтажная рама
РКВИ 250-315		Монтажная рама с тепло- и звукоизоляцией
ФКВ 250-315		Контрфланец
ГКВ 250-315		Гибкая вставка
ККВ 250-315		Клапан обратный

Экодизайн

Торговая марка	Вентс
Модель	ВКГСА 280 ЕС
Тип привода	Integrated VSD
Тип теплообменника	Нет
Статическое давление при номинальном расходе воздуха (Па)	336
Максимальные внешние утечки (%)	2.7
Статическая эффективность (%)	60.1
Sound power level (дБ(А))	67
Декларируемый тип вентиляционной единицы	NRVU UVU
Эффективная мощность (кВт)	0.162