ВКГСА 4E 250

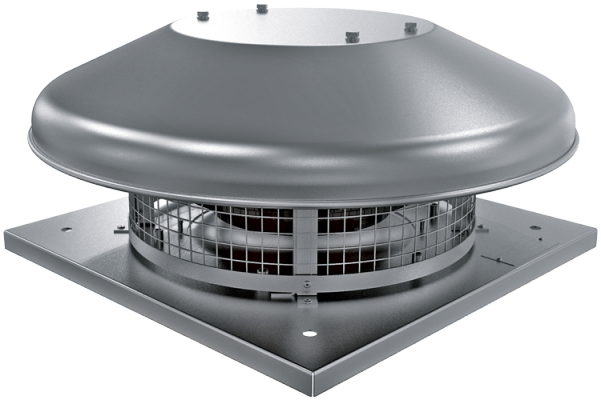

Крышные центробежные вентиляторы

• Уровень звукового давления LpA на расстоянии 3 м: 46
• Тип крыльчатки: Центробежная крыльчатка с назад загнутыми лопатками
• Материал корпуса: Алюминий

	Единица измерения	ВКГСА 4E 250
Фазность	-	1
Минимальное напряжение питания	В	230
Максимальное напряжение питания	В	230
Частота сети питания	Гц	50
Номинальная мощность	Вт	48
Максимальный ток	А	0.23
Максимальный расход воздуха	м³/час	830
Скорость вращения	-	1440
Уровень звукового давления LpA на расстоянии 3 м	дБ(А)	46
Вес	кг	8
Максимальная температура перемещаемого воздуха	°C	50
Минимальная температура перемещаемого воздуха	°C	-25
Класс защиты	-	IPX4
Класс защиты привода	-	IP44
Типоразмер	мм	250

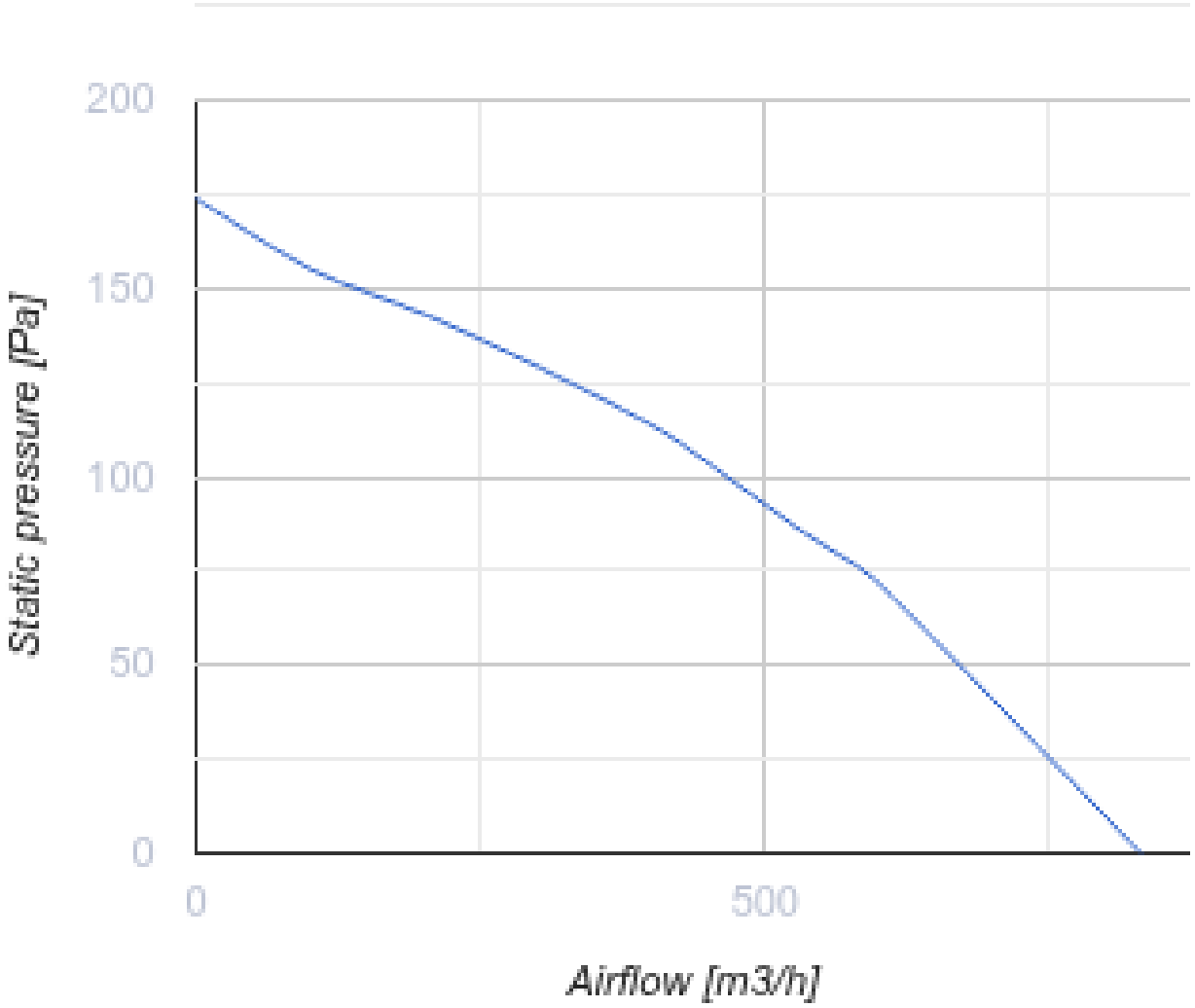
200
150
100
50
0
Static pressure [Pa]
0
500
Airflow [m3/h]

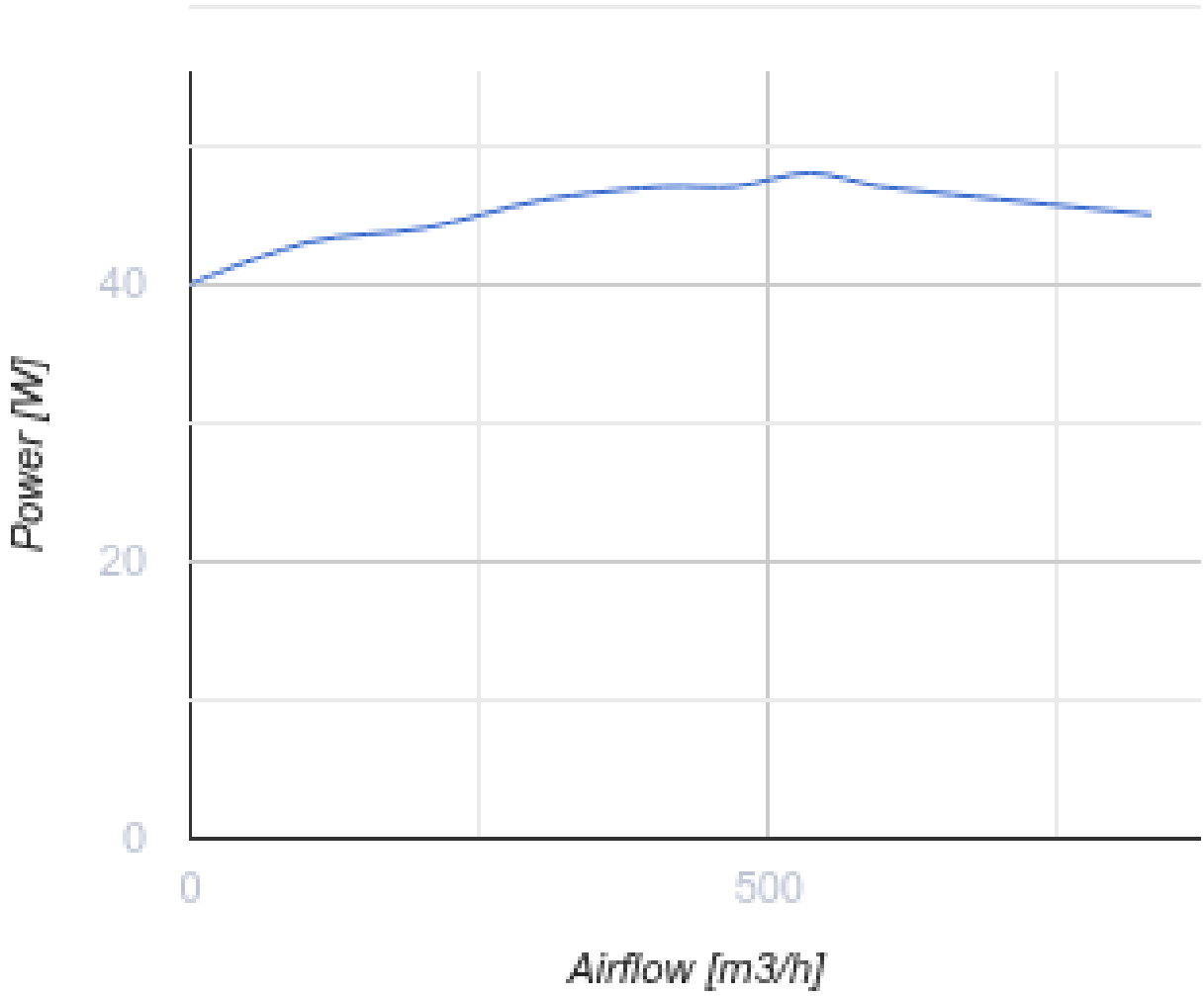

Размеры

H	ØD	ØD1	L	L1
224	503	285	420	330

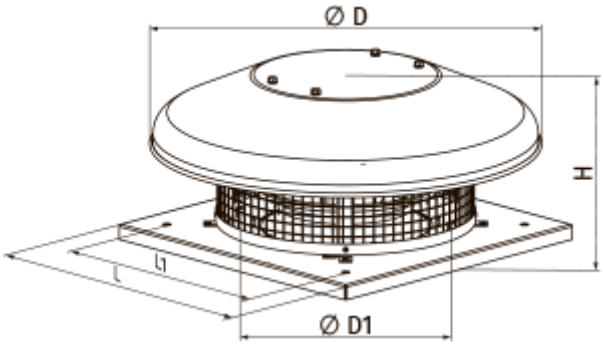

Аксессуары

Тиристорные регуляторы скорости

Наименование	Фото	Описание
РС-3,0-Т		Применяется в системах вентиляции для включения/выключения и регулирования скорости вращения однофазных электродвигателей вентиляторов, управляемых напряжением
РС-5,0-Т		Применяется в системах вентиляции для включения/выключения и регулирования скорости вращения однофазных электродвигателей вентиляторов, управляемых напряжением
РС-10,0-Т		Применяется в системах вентиляции для включения/выключения и регулирования скорости вращения однофазных электродвигателей вентиляторов, управляемых напряжением

Трансформаторные регуляторы скорости

Наименование	Фото	Описание
РСА5Е-3,5-Т		Регуляторы применяются для управления производительностью однофазных вентиляторов путем ступенчатого регулирования скорости вращения электродвигателей
РСА5Е-5,0-Т		Регуляторы применяются для управления производительностью однофазных вентиляторов путем ступенчатого регулирования скорости вращения электродвигателей
РСА5Е-7,5-Т		Регуляторы применяются для управления производительностью однофазных вентиляторов путем ступенчатого регулирования скорости вращения электродвигателей
РСА5Д-1,5-М		Регулятор скорости трехфазный
РСА5Д-6,0-М		Регулятор скорости трехфазный
РСА5Д-8,0-М		Регулятор скорости трехфазный
РСА5Д-11,0-М		Регулятор скорости трехфазный
РСА5Е-1,5-Т		Регуляторы применяются для управления производительностью однофазных вентиляторов путем ступенчатого регулирования скорости вращения электродвигателей

Аксессуары к крышным вентиляторам

Наименование	Фото	Описание

РКВ 250-315		Монтажная рама
РКВИ 250-315		Монтажная рама с тепло- и звукоизоляцией
ФКВ 250-315		Контрфланец
ГКВ 250-315		Гибкая вставка
ККВ 250-315		Клапан обратный