ВКГц 190 ЕС

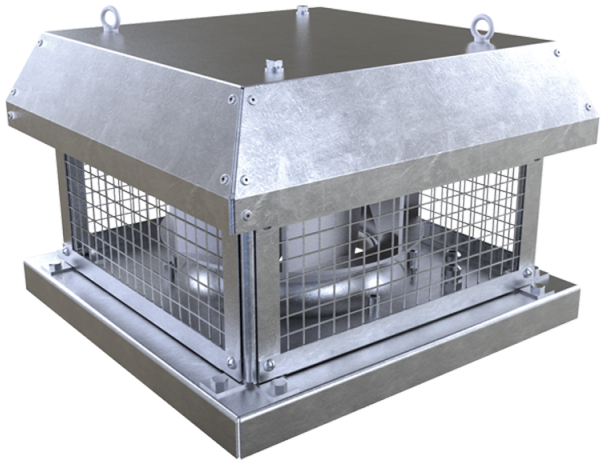

Крышные центробежные вентиляторы горизонтального выброса воздуха с ЕС-двигателем

• Уровень звукового давления LpA на расстоянии 3 м: 52
• Тип крыльчатки: Центробежная крыльчатка с назад загнутыми лопатками
• Материал корпуса: Оцинкованная сталь

	Единица измерения	ВКГц 190 ЕС
Фазность	-	1
Минимальное напряжение питания	В	230
Максимальное напряжение питания	В	230
Частота сети питания	Гц	50/60
Номинальная мощность	Вт	102
Максимальный ток	А	0.77
Максимальный расход воздуха	м³/час	670
Скорость вращения	-	3520
Уровень звукового давления LpA на расстоянии 3 м	дБ(А)	52
Вес	кг	8
Максимальная температура перемещаемого воздуха	°C	60
Минимальная температура перемещаемого воздуха	°C	-25
Класс защиты	-	IPX4
Класс защиты привода	-	IP55
Материал крыльчатки	-	Пластик
Типоразмер	мм	190

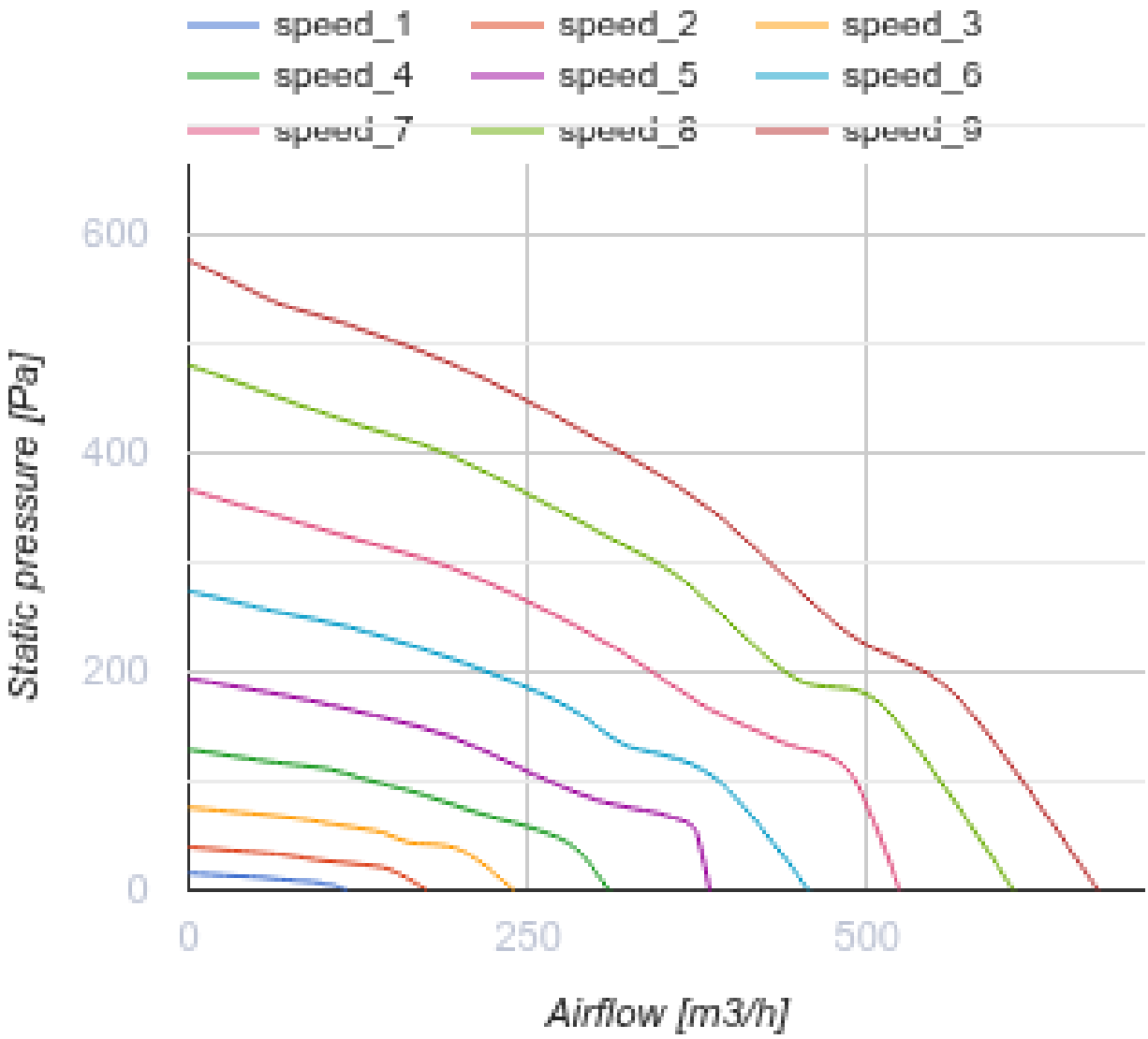
speed_1
speed_2
speed_3
speed_4
speed_5
speed_6
speed_7
speed_8
speed_9
600
400
200
0
Static pressure [Pa]
0
250
500
Airflow [m3/h]

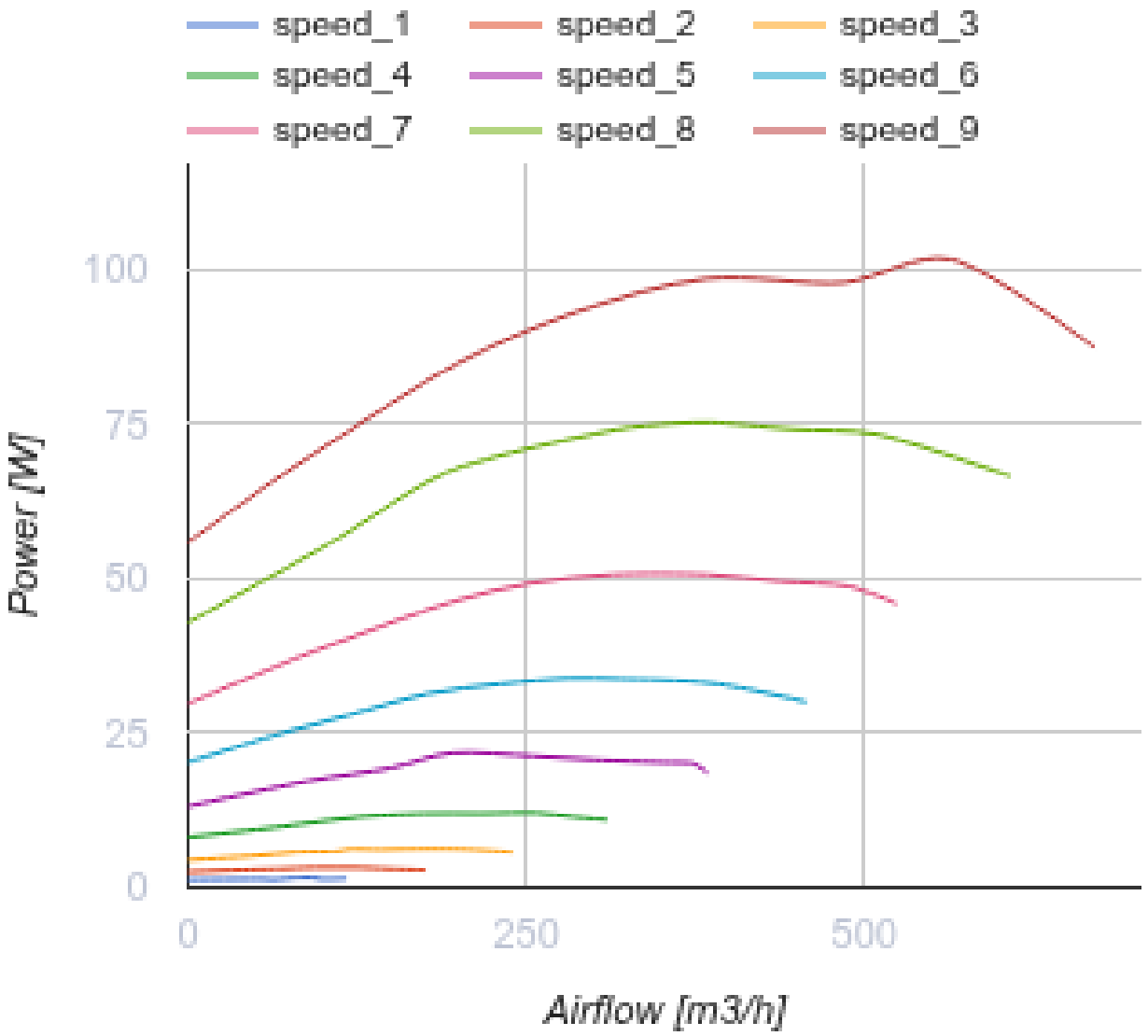

Размеры

ØD	Ød	H	L	L1	L2
213	11	189	351	245	350

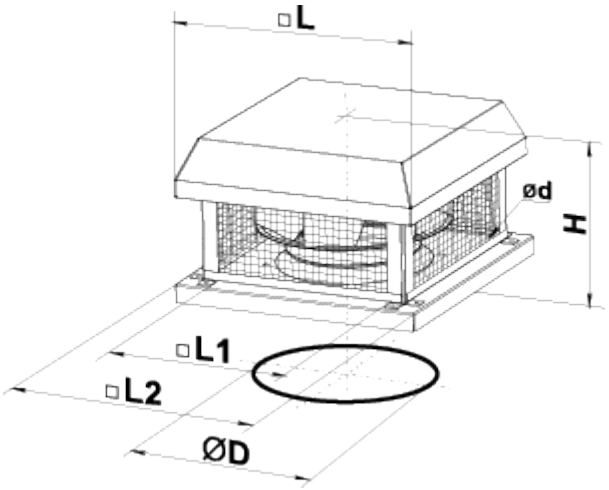

Аксессуары

Регуляторы скорости EC-двигателей

Наименование	Фото	Описание
P-1/010		Регулятор скорости для EC-двигателей

Аксессуары к крышным вентиляторам

Наименование	Фото	Описание
РКВ 220-225		Монтажная рама
РКВИ 220-225		Монтажная рама с тепло- и звукоизоляцией
ФКВ 220-225		Контрфланец
ГКВ 220-225		Гибкая вставка
ККВ 220-225		Клапан обратный

Экодизайн

Торговая марка	Вентс					
Модель	ВКГц 190 EC					
Удельное потребление энергии (кВт.час/(м²/год))	Холодный		Умеренный		Теплый	
	-34.1	A	-16.2	E	-5.9	F
Тип установки	Однонаправленная					
Тип привода	Multi-speed					
Тип теплообменника	Нет					
Максимальный расход воздуха (м³/час)	115					
Потребляемая мощность (Вт)	16					
Эталонный объемный расход (м³/с)	0.022					
Удельный потребляемая мощность в исходной точке (Вт/(м³/час))	0.089					
Способ управления приводом	Управление по времени					
Максимальные внешние утечки (%)	2.7					
Декларируемый тип вентиляционной единицы	RVU UVU					
Sound power level (дБ(А))	56					
Годовое потребление электричества (кВт.час/год)	Холодный		Умеренный		Теплый	
	104		104		104	
Годовое сохранение тепла (кВт.час/год)	Холодный		Умеренный		Теплый	
	3667		1874		848	