ВКГц 280 ЕС

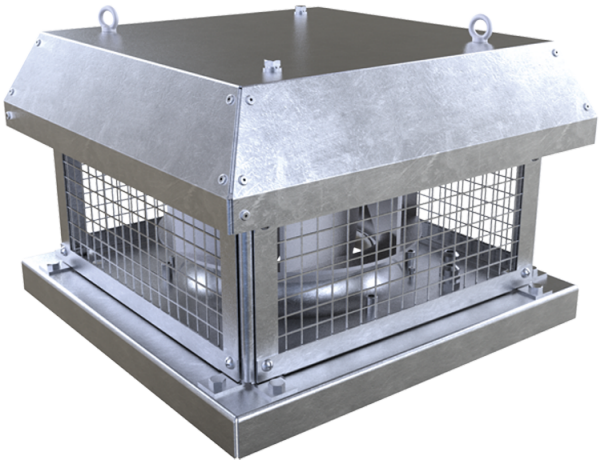

Крышные центробежные вентиляторы с горизонтальным выбросом воздуха

• Максимальный расход воздуха: 2330
• Уровень звукового давления LpA на расстоянии 3 м: 48
• Тип двигателя: EC
• Тип крыльчатки: Центробежный назад загнутые лопатки
• Материал корпуса: Оцинкованная сталь

	Единица измерения	ВКГц 280 ЕС
Скорость	-	1
Минимальное напряжение питания	В	230
Максимальное напряжение питания	В	230
Частота сети питания	Гц	50/60
Номинальная мощность	Вт	182
Максимальный ток	А	1.34
Максимальный расход воздуха	$м^3$/час	2330
Уровень звукового давления LpA на расстоянии 3 м	дБ(А)	48
Вес	кг	13
Максимальная температура перемещаемого воздуха	°C	60
Минимальная температура перемещаемого воздуха	°C	-20
Класс защиты	-	IPX4
Класс защиты привода	-	IP44

Размеры

ØD	Ød	H	L	L1	L2
285	11	263	451	330	450

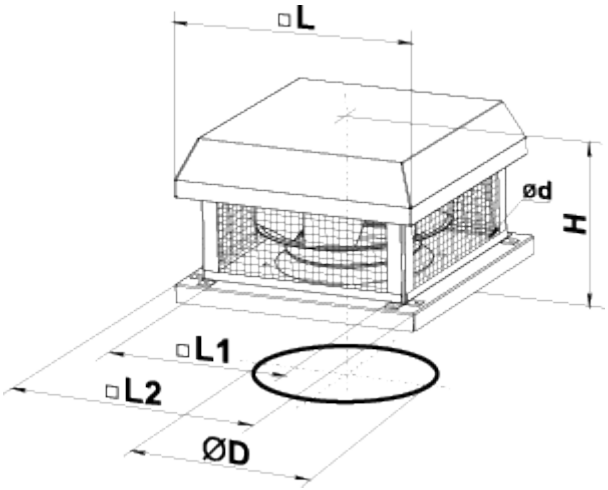
□L
ød
H
□L1
□L2
ØD