ВКГц 560 ЕС

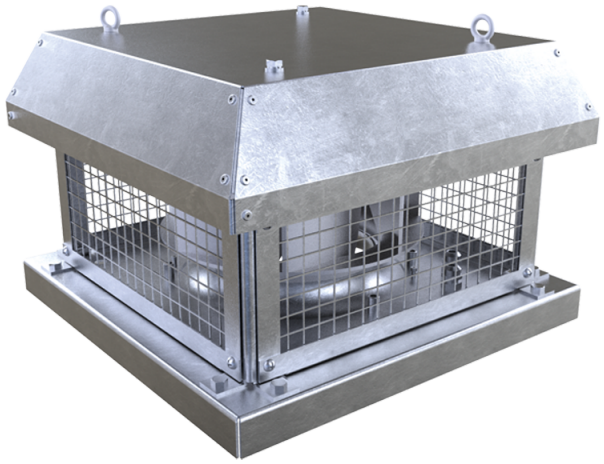

Крышные центробежные вентиляторы горизонтального выброса воздуха с ЕС-двигателем

• Уровень звукового давления LpA на расстоянии 3 м: 69
• Тип крыльчатки: Центробежная крыльчатка с назад загнутыми лопатками
• Материал корпуса: Оцинкованная сталь

	Единица измерения	ВКГц 560 ЕС
Фазность	-	3
Максимальное напряжение питания	В	400
Минимальное напряжение питания	В	400
Частота сети питания	Гц	50/60
Номинальная мощность	Вт	2412
Максимальный ток	А	3.83
Максимальный расход воздуха	м³/час	13640
Скорость вращения	-	1540
Уровень звукового давления LpA на расстоянии 3 м	дБ(А)	69
Вес	кг	71
Максимальная температура перемещаемого воздуха	°C	60
Минимальная температура перемещаемого воздуха	°C	-25
Класс защиты	-	IPX4
Класс защиты привода	-	IP54
Материал крыльчатки	-	Пластик
Типоразмер	мм	560

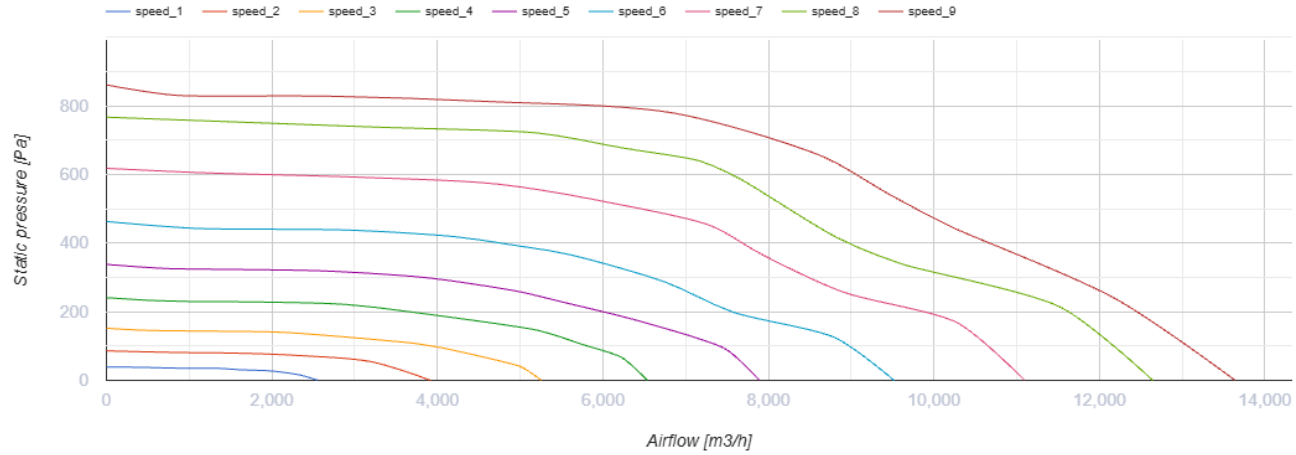

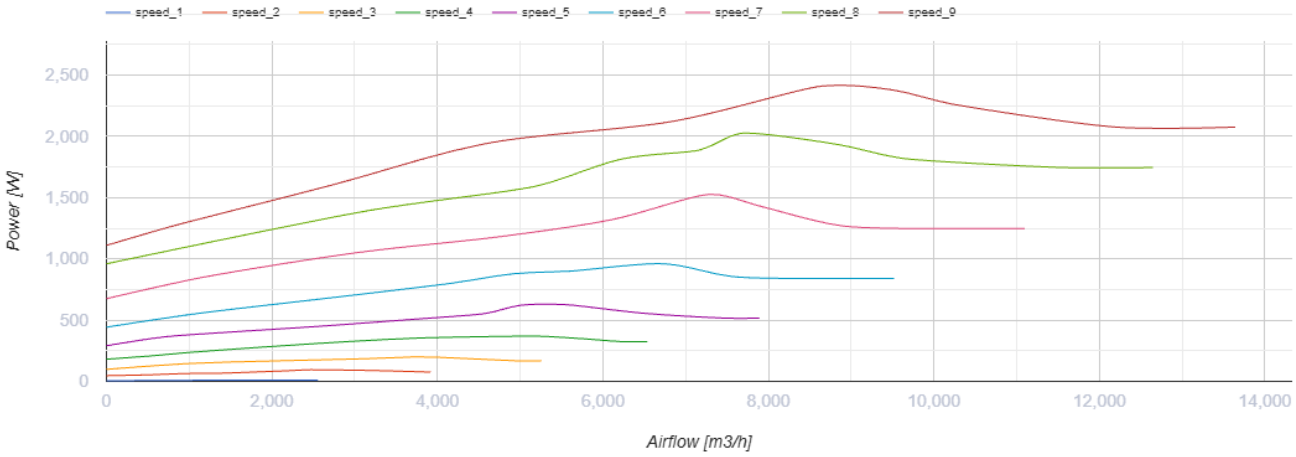

Размеры

ØD	Ød	H	L	L1	L2
605	14	489	900	750	895

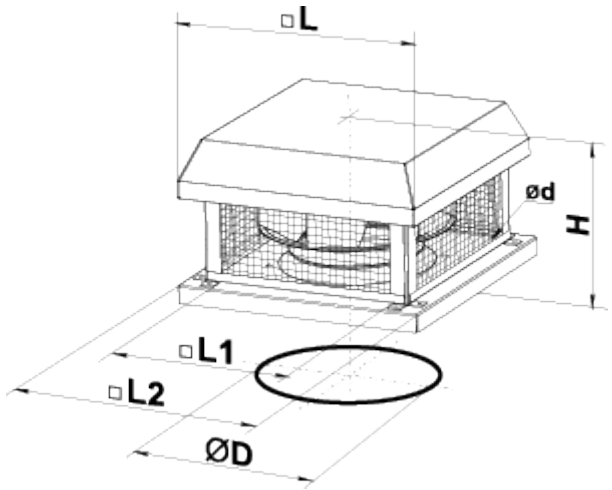

Аксессуары

Регуляторы скорости EC-двигателей

Наименование	Фото	Описание
P-1/010		Регулятор скорости для EC-двигателей

Аксессуары к крышным вентиляторам

Наименование	Фото	Описание
РКВ 560		Монтажная рама
РКВИ 560		Монтажная рама с тепло- и звукоизоляцией
ФКВ 560		Контрфланец
ГКВ 560		Гибкая вставка
ККВ 560		Клапан обратный

Экодизайн

Торговая марка	Вентс					
Модель	ВКГц 560 EC					
Удельное потребление энергии (кВт.час/(м²/год))	Холодный		Умеренный		Теплый	
	-71.8	A+	-34.8	A	-13.5	E
Тип установки	Двонаправленная					
Тип привода	Integrated VSD					
Тип теплообменника	Нет					
Термоэффективность рекуперации тепла (%)	55					
Максимальный расход воздуха (м³/час)	33					
Потребляемая мощность (Вт)	11					
Эталонный объемный расход (м³/с)	0.007					
Статическое давление при номинальном расходе воздуха (Па)	779					
Удельный потребляемая мощность в исходной точке (Вт/(м³/час))	0.274					
Способ управления приводом	Локальное регулирование потребления					
Максимальные внутренние перетоки (%)	2.7					
Максимальные внешние утечки (%)	2.7					
Интенсивность смешивания потоков (%)	1					
Чувствительность расхода воздуха при +20 Па и -20 Па (%)	0.4					
Плотность воздушных заслонок (м³/час)	0.5					
Статическая эффективность (%)	75.9					
Sound power level (дБ(А))	56					
Эффективная мощность (кВт)	2.124					
Декларируемый тип вентиляционной единицы	NRVU UVU			RVU BVU		
Годовое потребление электричества (кВт.час/год)	Холодный		Умеренный		Теплый	
	160		160		160	
Годовое сохранение тепла (кВт.час/год)	Холодный		Умеренный		Теплый	
	7581		3875		1752	