ВКГц 630 ЕС

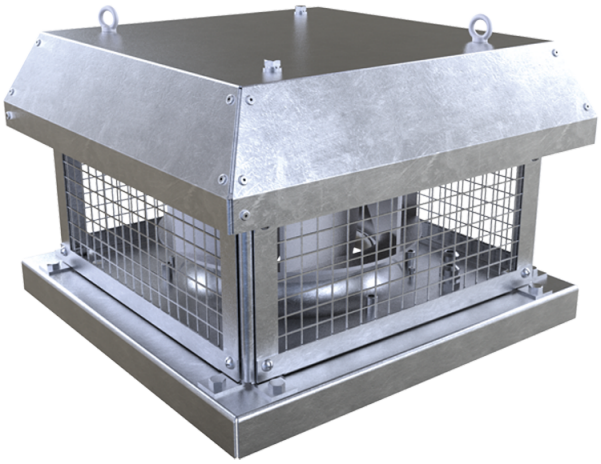

Крышные центробежные вентиляторы с горизонтальным выбросом воздуха

• Максимальный расход воздуха: 18270
• Уровень звукового давления LpA на расстоянии 3 м: 71
• Тип двигателя: EC
• Тип крыльчатки: Центробежный назад загнутые лопатки
• Материал корпуса: Оцинкованная сталь

	Единица измерения	ВКГц 630 ЕС
Скорость	-	1
Минимальное напряжение питания	В	400
Максимальное напряжение питания	В	400
Частота сети питания	Гц	50/60
Номинальная мощность	Вт	2973
Максимальный ток	А	4.66
Максимальный расход воздуха	$м^3$/час	18270
Уровень звукового давления LpA на расстоянии 3 м	дБ(А)	71
Вес	кг	101
Максимальная температура перемещаемого воздуха	°C	55
Минимальная температура перемещаемого воздуха	°C	-25
Класс защиты	-	IPX4
Класс защиты привода	-	IP54

Размеры

ØD	Ød	H	L	L1	L2
600	20	520	1000	750	990

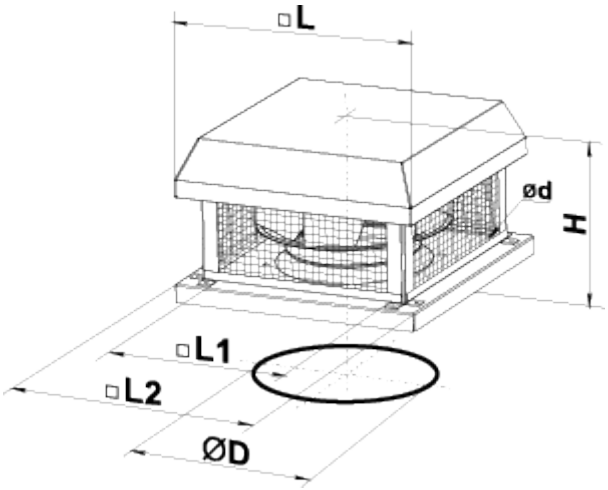
□L
ød
H
□L1
□L2
ØD