ВКМ 150

Канальные центробежные вентиляторы в стальном корпусе

• Максимальный расход воздуха: 580
• Уровень звукового давления LpA на расстоянии 3 м: 45
• Тип двигателя: AC
• Тип крыльчатки: Центробежный назад загнутые лопатки
• Материал корпуса: Сталь с полимерным покрытием
• Установка в любом положении

	Единица измерения	ВКМ 150
Размер подключаемого воздуховода	мм	150
Скорость	-	1
Минимальное напряжение питания	В	220
Максимальное напряжение питания	В	240
Частота сети питания	Гц	50/60
Номинальная мощность	Вт	100
Максимальный ток	А	0.45
Максимальный расход воздуха	$м^3$/час	580
Уровень звукового давления LpA на расстоянии 3 м	дБ(А)	45
Вес	кг	4.7
Максимальная температура перемещаемого воздуха	°C	45
Минимальная температура перемещаемого воздуха	°C	-25
Класс защиты	-	IPX4
Класс защиты привода	-	IP44

Размеры

ØD	ØD1	B	B1	L	L1	L2	L3
149	345	395	355	200	20	20	40

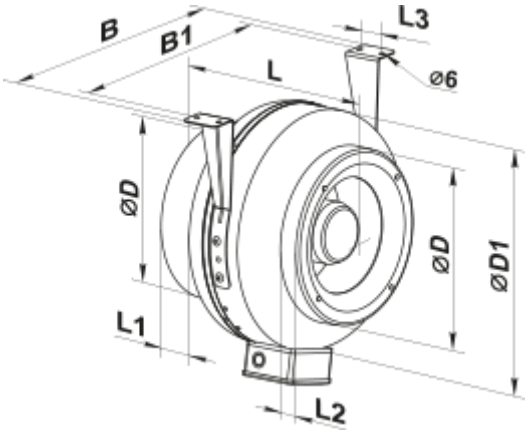
B
B1
L
L3
⌀6
⌀D
⌀D
⌀D1
L1
L2