ВКМ 250 ЕС Б

Канальные центробежные вентиляторы в стальном корпусе

• Максимальный расход воздуха: 2500
• Уровень звукового давления LpA на расстоянии 3 м: 44
• Тип двигателя: EC
• Тип крыльчатки: Центробежный назад загнутые лопатки
• Материал корпуса: Сталь с полимерным покрытием
• Установка в любом положении

	Единица измерения	ВКМ 250 ЕС Б
Размер подключаемого воздуховода	мм	250
Скорость	-	1
Минимальное напряжение питания	В	230
Максимальное напряжение питания	В	230
Частота сети питания	Гц	50/60
Номинальная мощность	Вт	100
Максимальный ток	А	0.74
Максимальный расход воздуха	$м^3$/час	2500
Уровень звукового давления LpA на расстоянии 3 м	дБ(А)	44
Максимальная температура перемещаемого воздуха	°C	60
Минимальная температура перемещаемого воздуха	°C	-25
Класс защиты	-	IPX4
Класс защиты привода	-	IP44

Размеры

ØD	ØD1	B	B1	H	L	L1	L2	L3
248	345	395	355	435	250	25	30	40

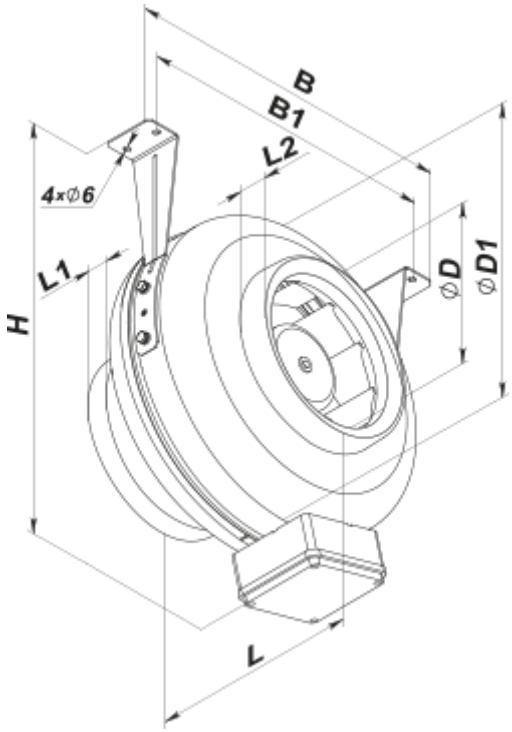
B
B1
L2
4×∅6
L1
H
∅D
∅D1
L