ВКМ 355 ЕС



Канальные центробежные вентиляторы с ЕС-двигателями

• Уровень звукового давления LpA на расстоянии 3 м: 62
• Тип крыльчатки: Центробежная крыльчатка с назад загнутыми лопатками
• Материал корпуса: Сталь с полимерным покрытием
• Установка в любом положении

	Единица измерения	ВКМ 355 ЕС
Размер подключаемого воздуховода	мм	355
Фазность	-	1
Минимальное напряжение питания	В	230
Максимальное напряжение питания	В	230
Частота сети питания	Гц	50/60
Номинальная мощность	Вт	693
Максимальный ток	А	3.07
Максимальный расход воздуха	м³/час	3450
Скорость вращения	-	2768
Уровень звукового давления LpA на расстоянии 3 м	дБ(А)	62
Вес	кг	15.1
Максимальная температура перемещаемого воздуха	°C	60
Минимальная температура перемещаемого воздуха	°C	-25
Класс защиты	-	IPX4
Класс защиты привода	-	IP44
Материал крыльчатки	-	Алюминий

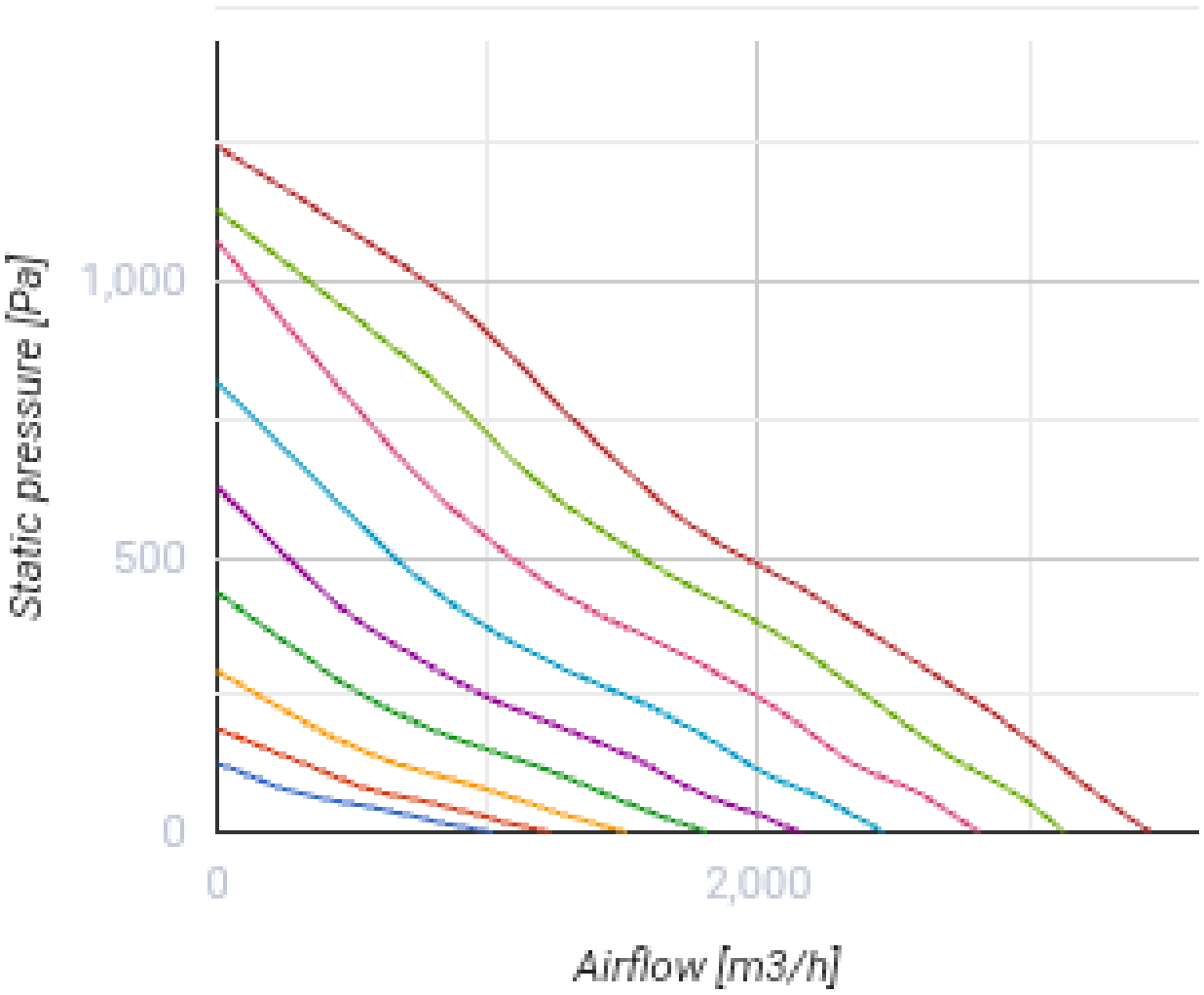
Static pressure [Pa]
1,000
500
0
0
2,000
Airflow [m3/h]

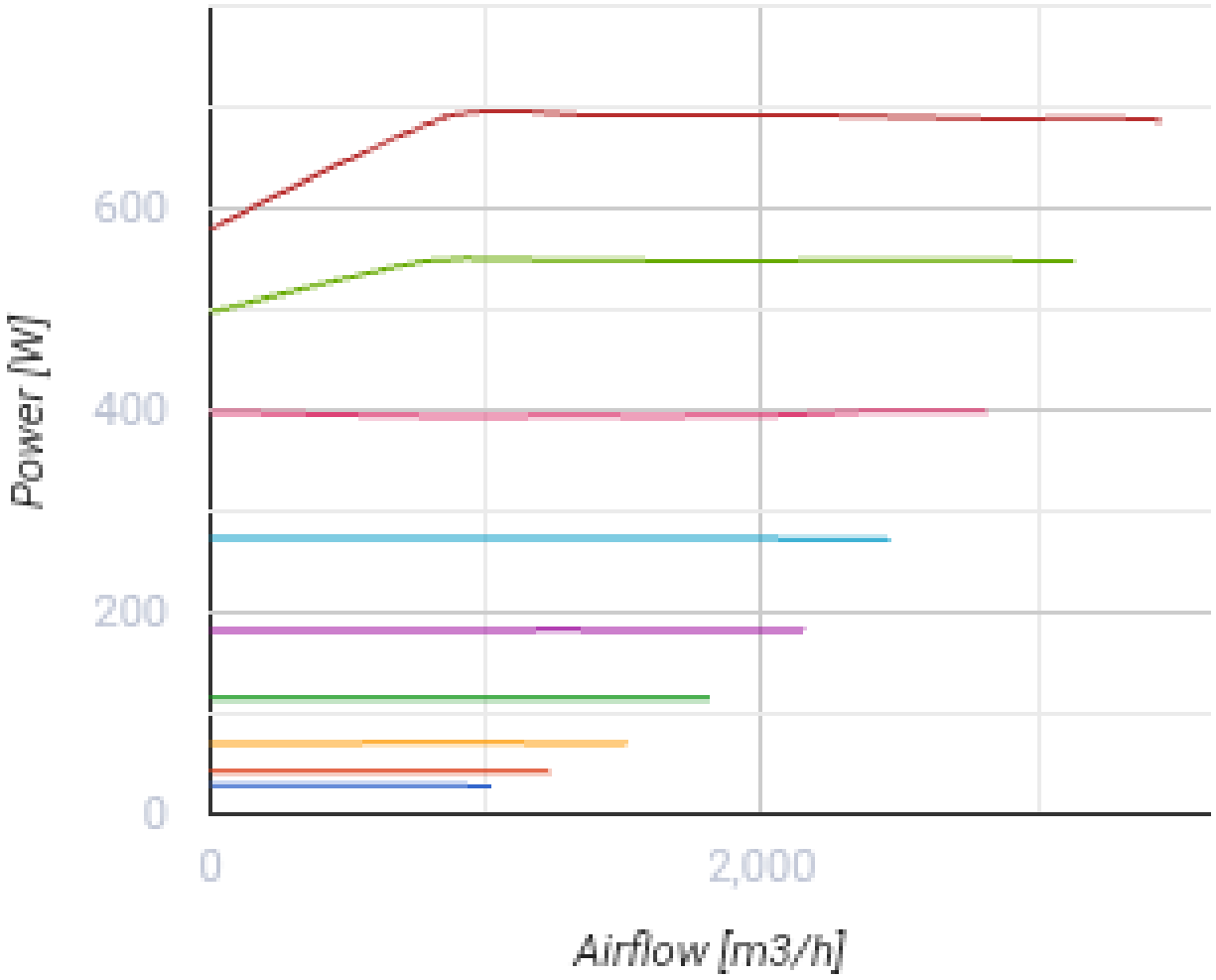

Размеры

ØD	ØD1	B	B1	L	L1	L2	L3	ØD2
353	459	552	522	562	60	60	70	9

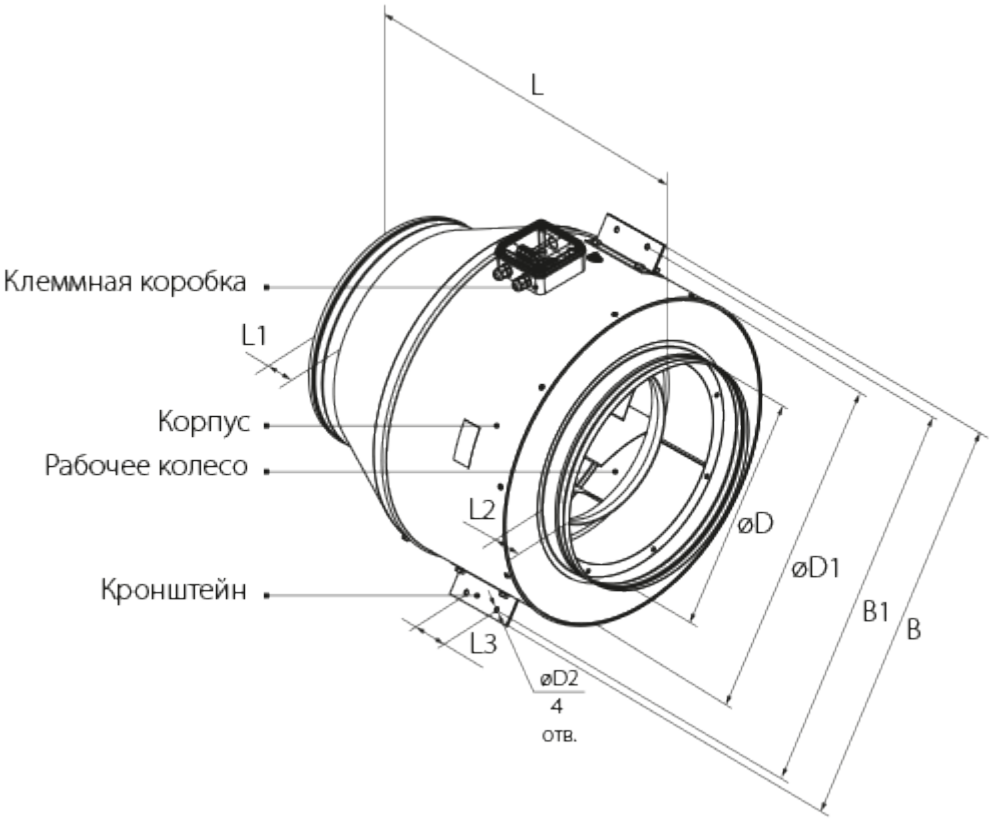
L
Клеммная коробка
L1
Корпус
Рабочее колесо
L2
Кронштейн
L3
øD
øD1
B1
B
øD2
4
отв.

Экодизайн

Торговая марка	Вентс
Модель	BKM 355 EC
Тип привода	Integrated VSD
Тип теплообменника	Нет
Статическое давление при номинальном расходе воздуха (Па)	559
Максимальные внешние утечки (%)	2.7
Статическая эффективность (%)	43.9
Декларируемый тип вентиляционной единицы	NRVU UVU
Эффективная мощность (кВт)	0.693
Sound power level (дБ(А))	67