ВКМ 355 Б

Канальные центробежные вентиляторы в стальном корпусе

• Максимальный расход воздуха: 2250
• Уровень звукового давления LpA на расстоянии 3 м: 58
• Тип двигателя: AC
• Тип крыльчатки: Центробежный назад загнутые лопатки
• Материал корпуса: Сталь с полимерным покрытием
• Установка в любом положении

	Единица измерения	ВКМ 355 Б
Размер подключаемого воздуховода	мм	355
Скорость	-	1
Минимальное напряжение питания	В	220
Максимальное напряжение питания	В	240
Частота сети питания	Гц	50/60
Номинальная мощность	Вт	233
Максимальный ток	А	1.06
Максимальный расход воздуха	$м^3$/час	2250
Уровень звукового давления LpA на расстоянии 3 м	дБ(А)	58
Вес	кг	18.8
Максимальная температура перемещаемого воздуха	°C	45
Минимальная температура перемещаемого воздуха	°C	-25
Класс защиты	-	IPX4
Класс защиты привода	-	IP54

Размеры

ØD	ØD1	B	B1	L	L1	L2	L3
353	460	522	522	506	60	60	70

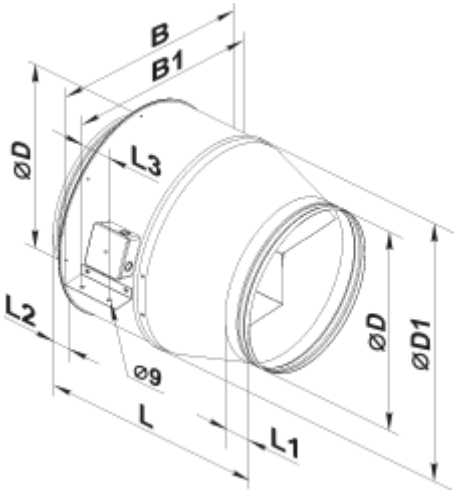
B
B1
ØD
L3
L2
Ø9
L
L1
ØD
ØD1