ВКМ 400 ЕС



Канальные центробежные вентиляторы с ЕС-двигателями

• Уровень звукового давления LpA на расстоянии 3 м: 67
• Тип крыльчатки: Центробежная крыльчатка с назад загнутыми лопатками
• Материал корпуса: Сталь с полимерным покрытием
• Установка в любом положении

	Единица измерения	ВКМ 400 ЕС
Размер подключаемого воздуховода	мм	400
Фазность	-	1
Минимальное напряжение питания	В	230
Максимальное напряжение питания	В	230
Частота сети питания	Гц	50/60
Номинальная мощность	Вт	704
Максимальный ток	А	3.13
Максимальный расход воздуха	м³/час	4790
Скорость вращения	-	2206
Уровень звукового давления LpA на расстоянии 3 м	дБ(А)	67
Вес	кг	18.6
Максимальная температура перемещаемого воздуха	°C	60
Минимальная температура перемещаемого воздуха	°C	-25
Класс защиты	-	IPX4
Класс защиты привода	-	IP44
Материал крыльчатки	-	Алюминий

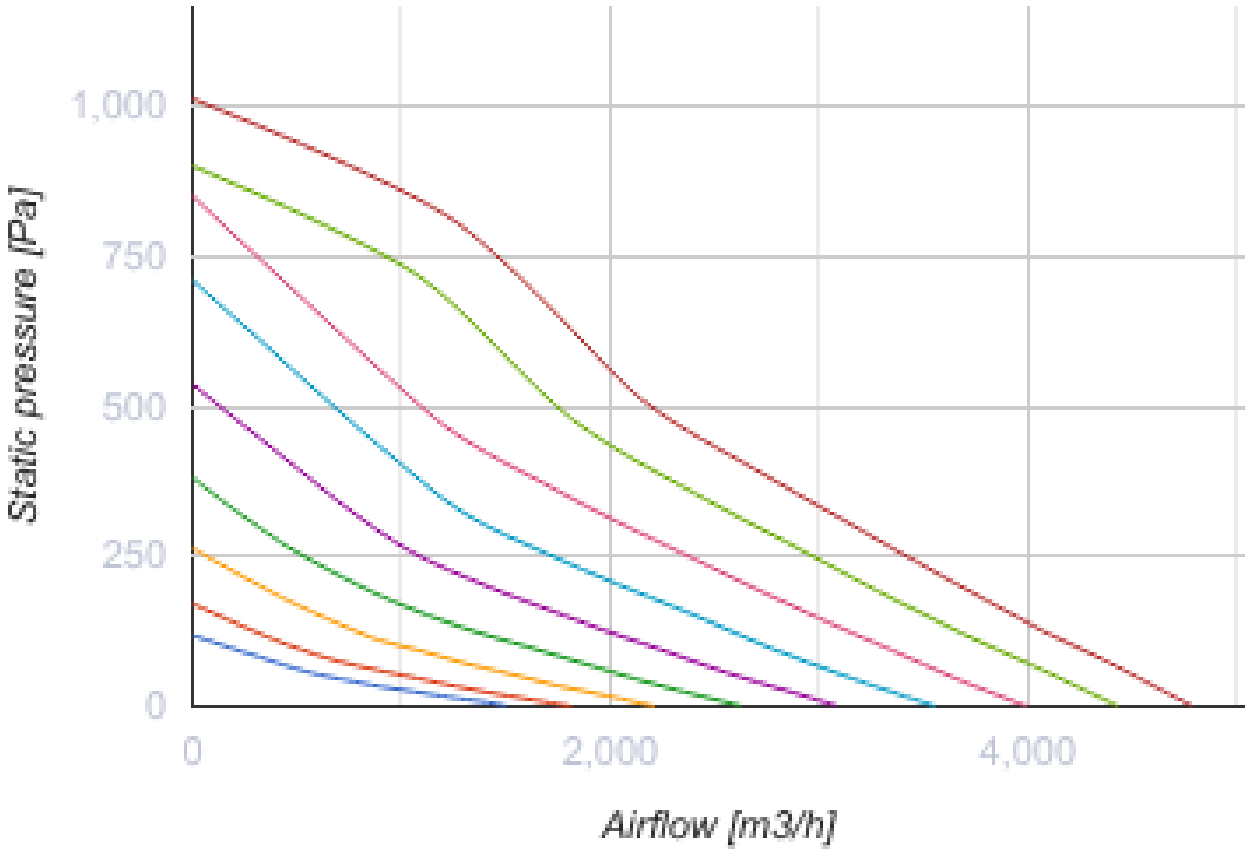
Static pressure [Pa]
1,000
750
500
250
0
0
2,000
4,000
Airflow [m3/h]

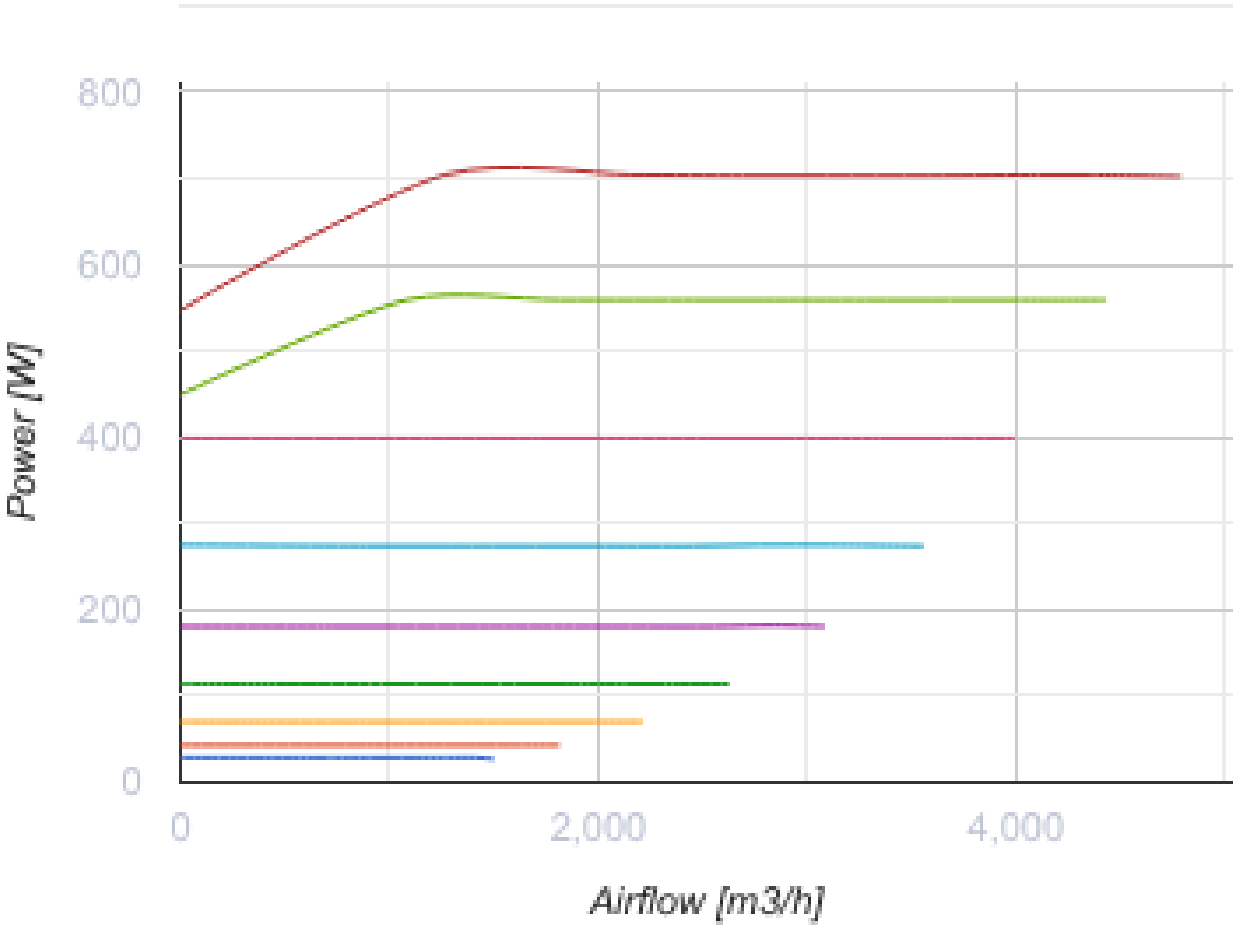

Размеры

ØD	ØD1	B	B1	L	L1	L2	L3	ØD2
398	568	663	633	599	60	60	70	9

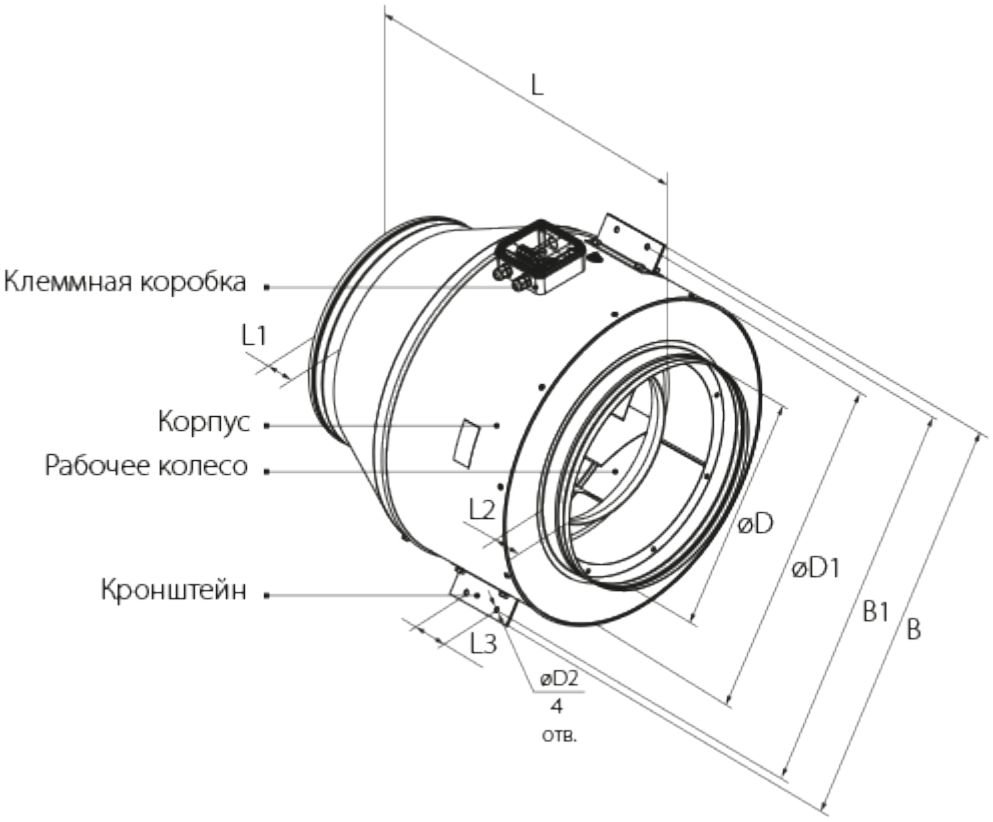
L
Клеммная коробка
L1
Корпус
Рабочее колесо
L2
Кронштейн
L3
øD
øD1
B1
B
øD2
4
отв.

Экодизайн

Торговая марка	Вентс
Модель	BKM 400 EC
Тип привода	Integrated VSD
Тип теплообменника	Нет
Статическое давление при номинальном расходе воздуха (Па)	508
Максимальные внешние утечки (%)	2.7
Статическая эффективность (%)	48.5
Декларируемый тип вентиляционной единицы	NRVU UVU
Эффективная мощность (кВт)	0.704
Sound power level (дБ(A))	71