ВКМК 150

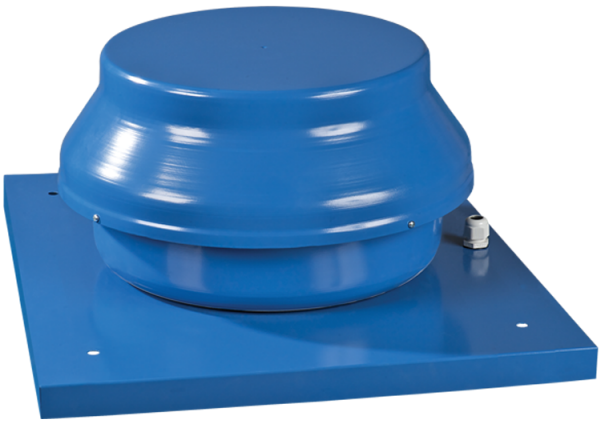

Крышные центробежные вентиляторы в стальном корпусе с горизонтальным выбросом воздуха

• Максимальный расход воздуха: 555
• Уровень звукового давления LpA на расстоянии 3 м: 47
• Тип двигателя: AC
• Тип крыльчатки: Центробежный назад загнутые лопатки
• Материал корпуса: Сталь с полимерным покрытием

	Единица измерения	ВКМК 150
Размер подключаемого воздуховода	мм	150
Скорость	-	1
Минимальное напряжение питания	В	220
Максимальное напряжение питания	В	240
Частота сети питания	Гц	50/60
Номинальная мощность	Вт	98
Максимальный ток	А	0.43
Максимальный расход воздуха	$м^3$/час	555
Уровень звукового давления LpA на расстоянии 3 м	дБ(А)	47
Вес	кг	7.2
Максимальная температура перемещаемого воздуха	°C	55
Минимальная температура перемещаемого воздуха	°C	-25
Класс защиты	-	IPX4
Класс защиты привода	-	IP44

Размеры

ØD	ØD1	H	L	L1
149	400	230	440	330

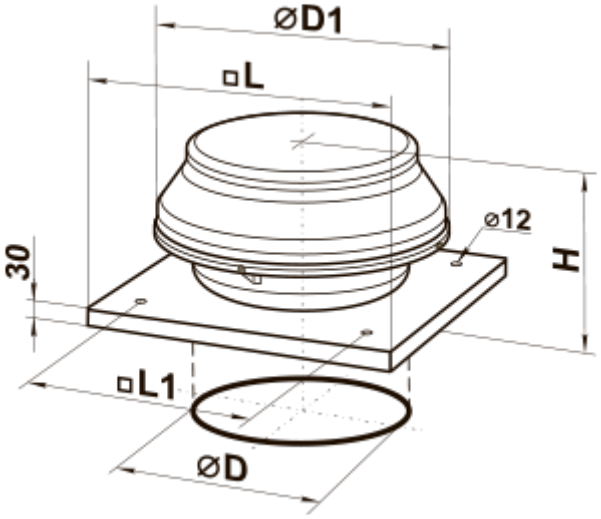
ØD1
□L
Ø12
30
H
□L1
ØD