ВКМК 200

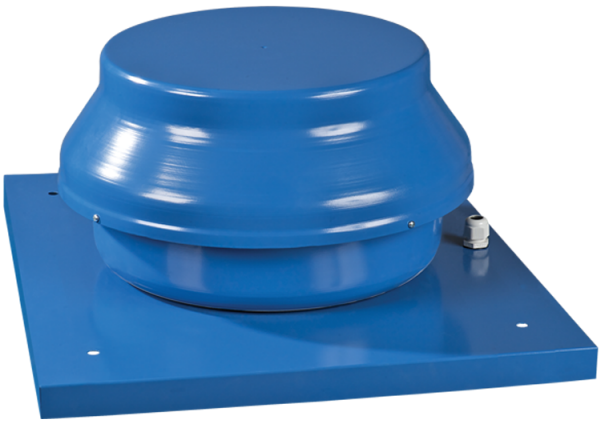

Крышные центробежные вентиляторы в стальном корпусе с горизонтальным выбросом воздуха

• Максимальный расход воздуха: 950
• Уровень звукового давления LpA на расстоянии 3 м: 48
• Тип двигателя: AC
• Тип крыльчатки: Центробежный назад загнутые лопатки
• Материал корпуса: Сталь с полимерным покрытием

	Единица измерения	ВКМК 200
Размер подключаемого воздуховода	мм	200
Скорость	-	1
Минимальное напряжение питания	В	220
Максимальное напряжение питания	В	240
Частота сети питания	Гц	50/60
Номинальная мощность	Вт	154
Максимальный ток	А	0.67
Максимальный расход воздуха	$м^3$/час	950
Уровень звукового давления LpA на расстоянии 3 м	дБ(А)	48
Вес	кг	8.1
Максимальная температура перемещаемого воздуха	°C	50
Минимальная температура перемещаемого воздуха	°C	-25
Класс защиты	-	IPX4
Класс защиты привода	-	IP44

Размеры

ØD	ØD1	H	L	L1
198	400	250	440	330

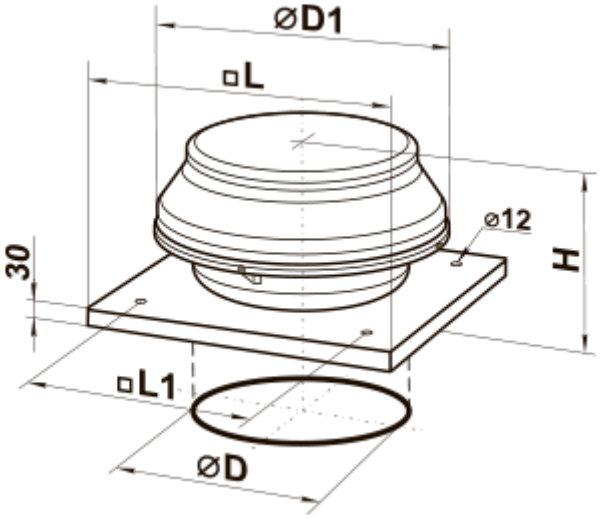
ØD1
□L
Ø12
30
H
□L1
ØD