ВКМС 200 ЕС



Канальные центробежные вентиляторы с ЕС-двигателями

• Уровень звукового давления LpA на расстоянии 3 м: 48
• Тип крыльчатки: Центробежная крыльчатка с назад загнутыми лопатками
• Материал корпуса: Сталь с полимерным покрытием
• Установка в любом положении

	Единица измерения	ВКМС 200 ЕС
Размер подключаемого воздуховода	мм	200
Фазность	-	1
Минимальное напряжение питания	В	230
Максимальное напряжение питания	В	230
Частота сети питания	Гц	50/60
Номинальная мощность	Вт	100
Максимальный ток	А	0.74
Максимальный расход воздуха	м³/час	1010
Скорость вращения	-	2400
Уровень звукового давления LpA на расстоянии 3 м	дБ(А)	48
Вес	кг	5.4
Максимальная температура перемещаемого воздуха	°C	60
Минимальная температура перемещаемого воздуха	°C	-25
Класс защиты	-	IPX4
Класс защиты привода	-	IP44
Материал крыльчатки	-	Пластик

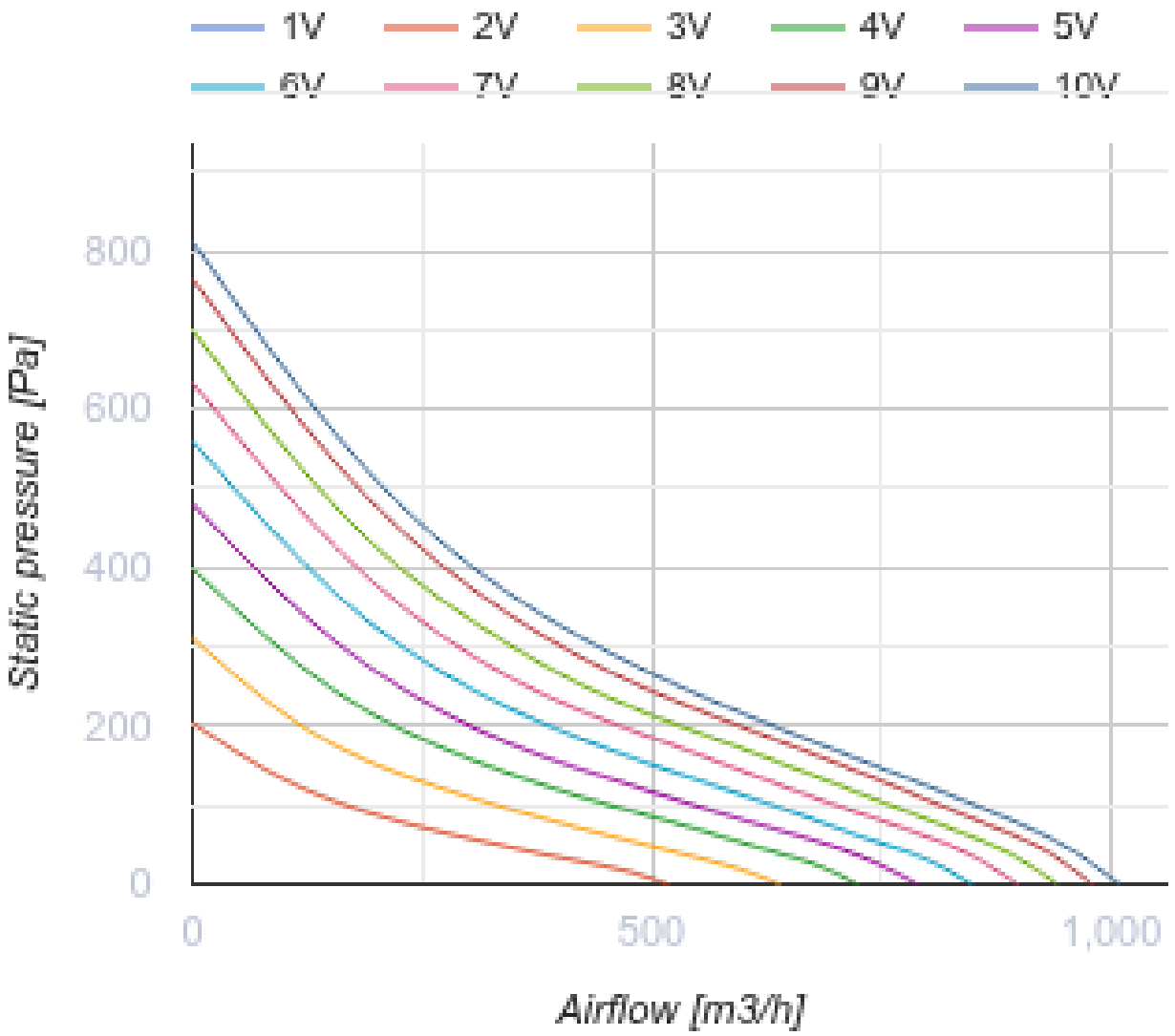
1V
2V
3V
4V
5V
6V
7V
8V
9V
10V
800
600
400
200
0
Static pressure [Pa]
0
500
1,000
Airflow [m3/h]

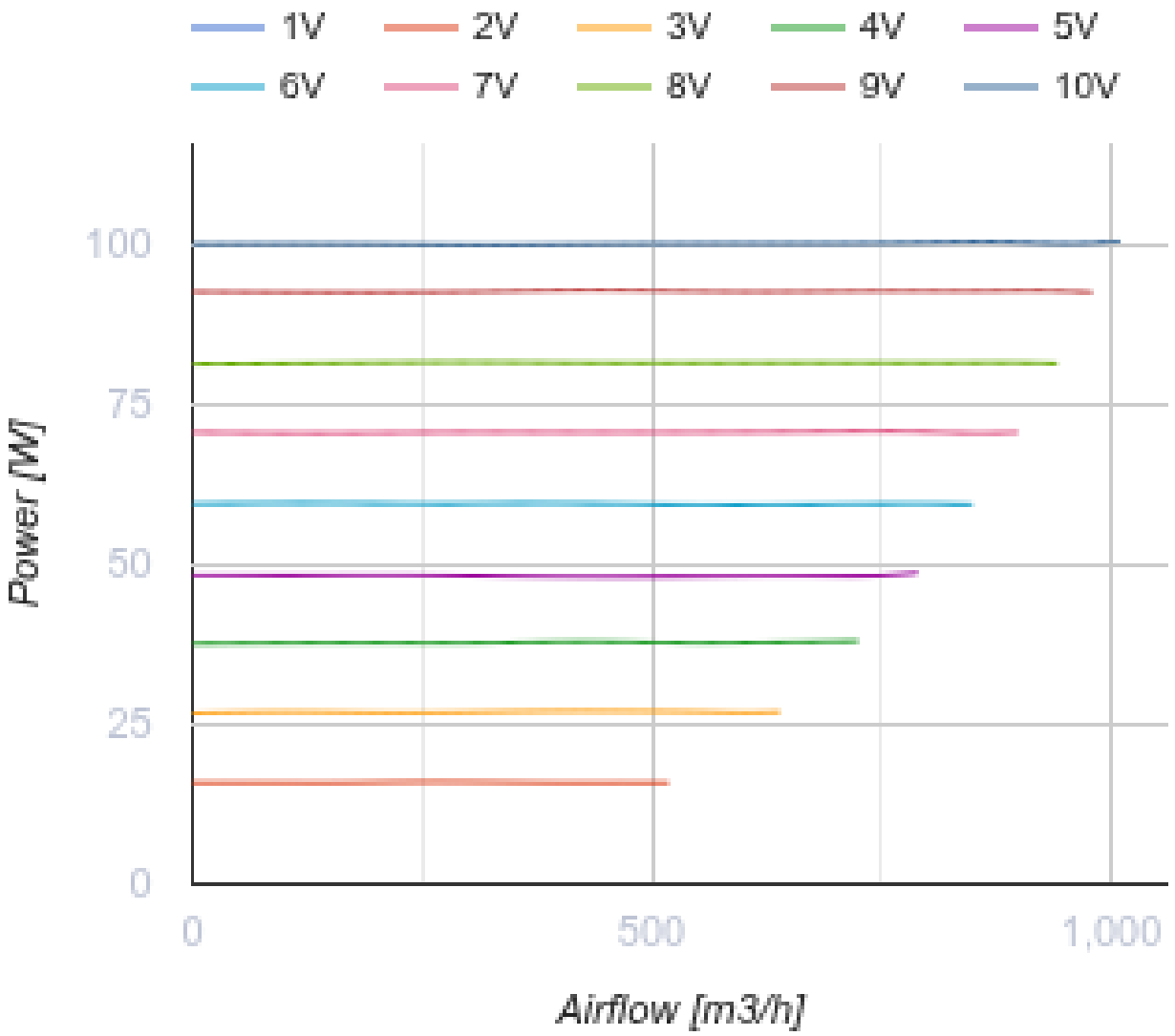

Размеры

ØD	ØD1	B	B1	H	L	L1	L2	L3
198	345	395	355	435	255	25	30	40

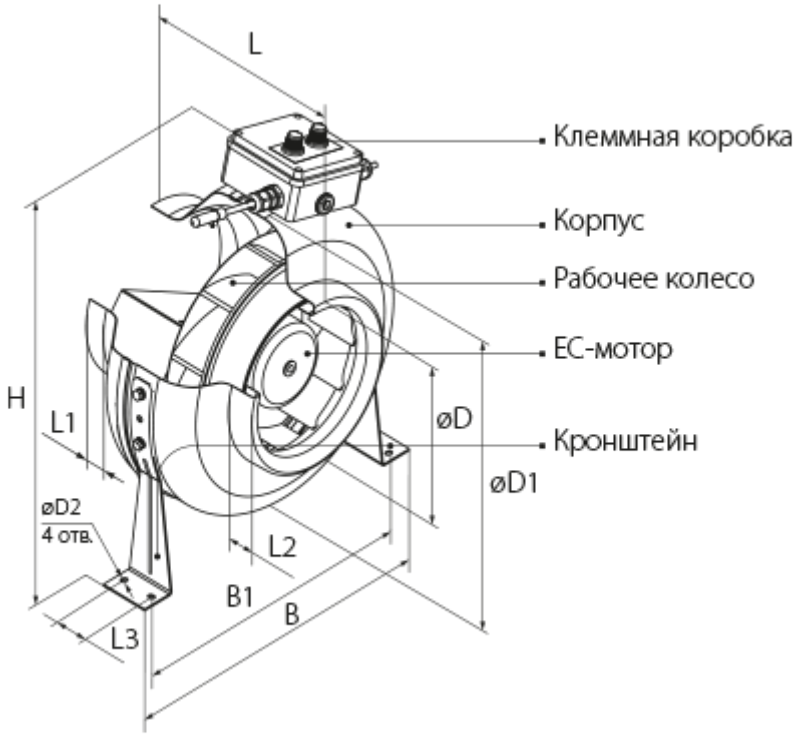
L
Клеммная коробка
Корпус
Рабочее колесо
EC-мотор
Кронштейн
H
L1
øD
øD1
øD2
4 отв.
L2
B1
B
L3

Экодизайн

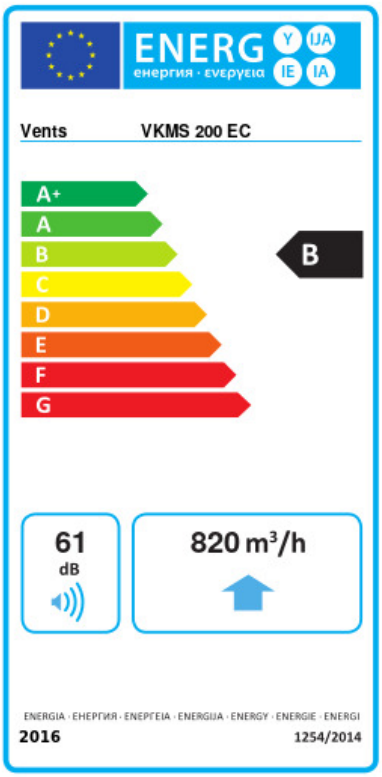

Торговая марка	Вентс					
Модель	BKMC 200 EC					
Удельное потребление энергии (кВт.час/(м²/год))	Холодный		Умеренный		Теплый	
	-54.4	A+	-27.4	B	-11.9	E
Тип установки	Однонаправленная					
Тип привода	Переменная скорость					
Тип теплообменника	Нет					
Максимальный расход воздуха (м³/час)	820					
Потребляемая мощность (Вт)	108					
Эталонный объемный расход (м³/с)	0.159					
Статическое давление в исходной точке (Па)	50					
Удельный потребляемая мощность в исходной точке (Вт/(м³/час))	0.071					
Способ управления приводом	Локальное регулирование потребления					
Максимальные внешние утечки (%)	2.7					
Декларируемый тип вентиляционной единицы	RVU UVU					
Sound power level (дБ(A))	61					
Годовое потребление электричества (кВт.час/год)	Холодный		Умеренный		Теплый	
	38		38		38	
Годовое сохранение тепла (кВт.час/год)	Холодный		Умеренный		Теплый	
	5536		2830		1280	