ВКМСц 200



Канальные центробежные вентиляторы в оцинкованном корпусе

• Уровень звукового давления LpA на расстоянии 3 м: 50
• Тип крыльчатки: Центробежная крыльчатка с назад загнутыми лопатками
• Материал корпуса: Оцинкованная сталь
• Установка в любом положении

	Единица измерения	ВКМСц 200	
Размер подключаемого воздуховода	мм	200	
Фазность	-	1	
Минимальное напряжение питания	В	220	
Максимальное напряжение питания	В	240	
Частота сети питания	Гц	50	60
Номинальная мощность	Вт	186	
Максимальный ток	А	0.81	
Максимальный расход воздуха	м³/час	1110	
Скорость вращения	-	2810	
Уровень звукового давления LpA на расстоянии 3 м	дБ(А)	50	
Вес	кг	5.8	
Максимальная температура перемещаемого воздуха	°C	50	
Минимальная температура перемещаемого воздуха	°C	-25	
Класс защиты	-	IPX4	
Класс защиты привода	-	IP44	
Материал крыльчатки	-	Пластик	

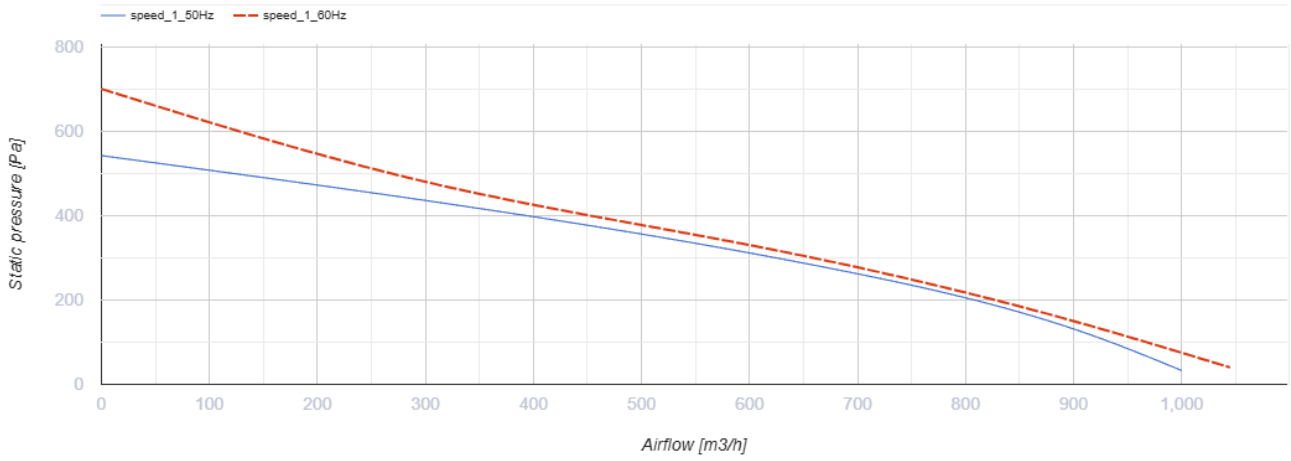

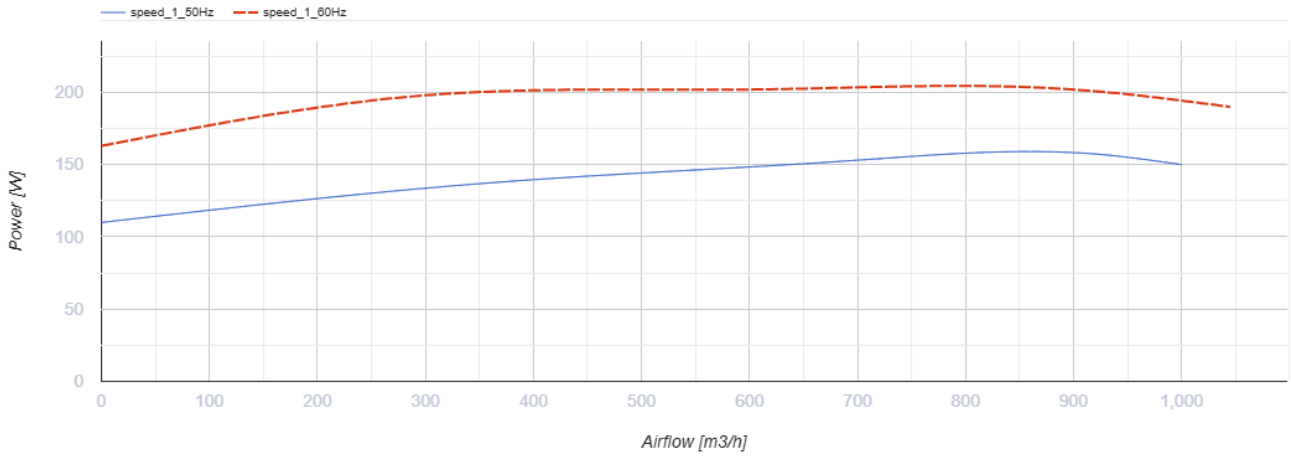

Размеры

ØD	ØD1	B	B1	L	L1	L2	L3
198	339	355	395	245	25	29	40

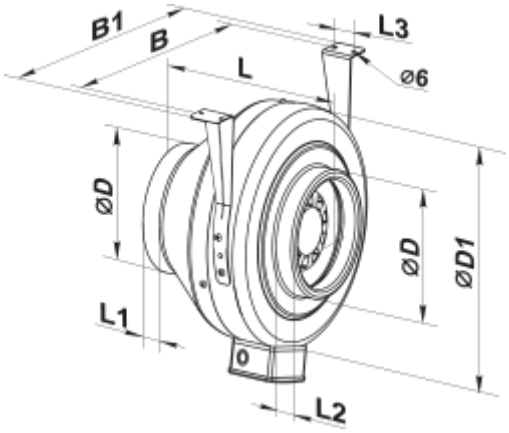

Экодизайн

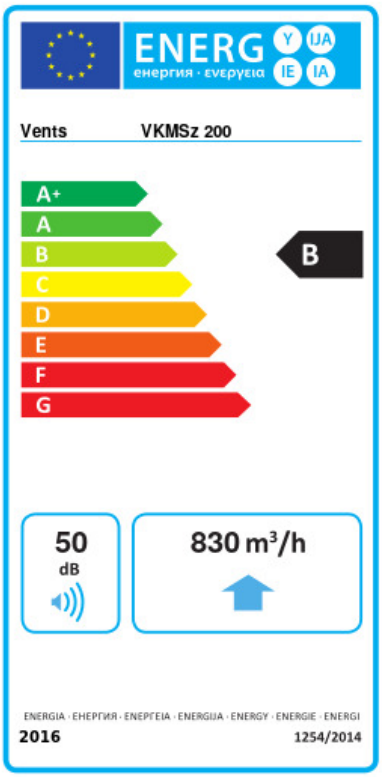

Торговая марка	Вентс					
Модель	ВКМСц 200					
Удельное потребление энергии (кВт.час/(м²/год))	Холодный		Умеренный		Теплый	
	-53.1	A+	-26.1	B	-10.6	E
Тип установки	Однонаправленная					
Тип привода	Переменная скорость					
Тип теплообменника	Нет					
Максимальный расход воздуха (м³/час)	970					
Потребляемая мощность (Вт)	163					
Эталонный объемный расход (м³/с)	0.189					
Статическое давление в исходной точке (Па)	50					
Удельный потребляемая мощность в исходной точке (Вт/(м³/час))	0.168					
Способ управления приводом	Локальное регулирование потребления					
Максимальные внешние утечки (%)	2.7					
Декларируемый тип вентиляционной единицы	RVU UVU					
Sound power level (дБ(A))	50					
Годовое потребление электричества (кВт.час/год)	Холодный		Умеренный		Теплый	
	89		89		89	
Годовое сохранение тепла (кВт.час/год)	Холодный		Умеренный		Теплый	
	5536		2830		1280	