ВКМц 150

Канальные центробежные вентиляторы в оцинкованном корпусе

• Максимальный расход воздуха: 455
• Уровень звукового давления LpA на расстоянии 3 м: 44
• Тип двигателя: AC
• Тип крыльчатки: Центробежный назад загнутые лопатки
• Установка в любом положении

	Единица измерения	ВКМц 150
Размер подключаемого воздуховода	мм	150
Скорость	-	1
Минимальное напряжение питания	В	220
Максимальное напряжение питания	В	240
Частота сети питания	Гц	50/60
Номинальная мощность	Вт	64
Максимальный ток	А	0.29
Максимальный расход воздуха	$м^3$/час	455
Уровень звукового давления LpA на расстоянии 3 м	дБ(А)	44
Вес	кг	3.2
Максимальная температура перемещаемого воздуха	°C	50
Минимальная температура перемещаемого воздуха	°C	-25
Класс защиты	-	IPX4
Класс защиты привода	-	IP44

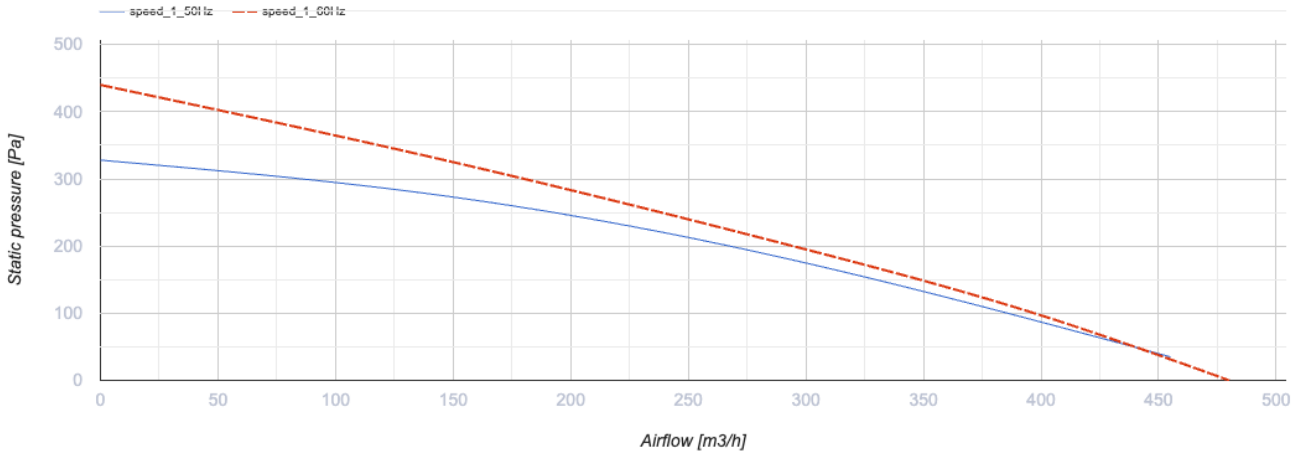

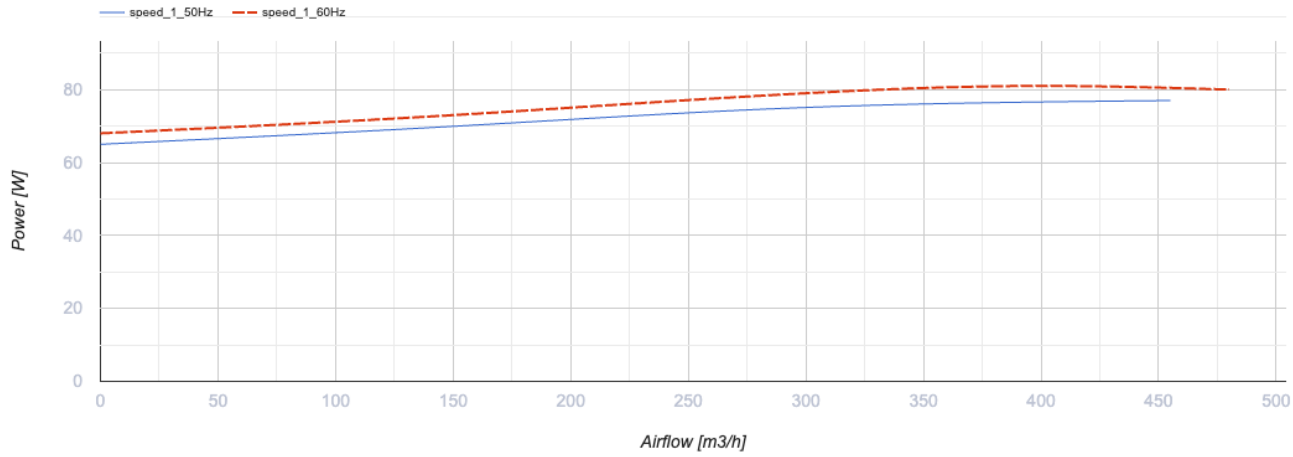

Размеры

ØD	ØD1	B	B1	L	L1	L2	L3
149	274	290	330	170	20	20	30

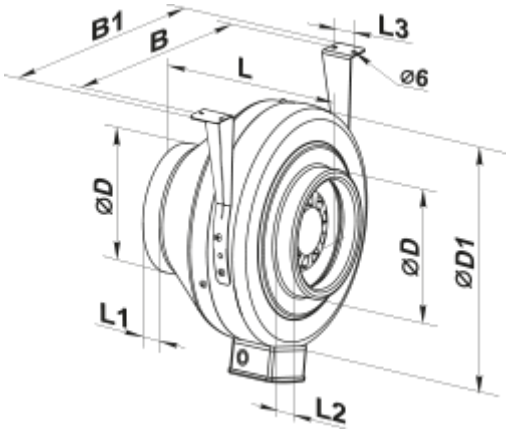

Экодизайн

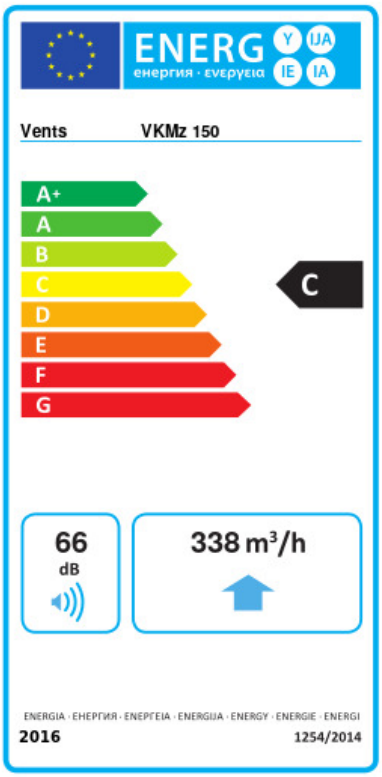

Торговая марка	Вентс					
Модель	ВКМц 150					
Удельное потребление энергии (кВт.час/(м²/год))	Холодный		Умеренный		Теплый	
	-52.9	A+	-25.8	C	-10.3	E
Тип установки	Unidirectional					
Тип привода	Переменная скорость					
Тип теплообменника	Нет					
Максимальный расход воздуха (м³/час)	338					
Потребляемая мощность (Вт)	64					
Эталонный объемный расход (м³/с)	0.066					
Статическое давление в исходной точке (Па)	50					
Удельный потребляемая мощность в исходной точке (Вт/(м³/час))	0.189					
Способ управления приводом	Локальное регулирование потребления					
Максимальные внешние утечки (%)	2.7					
Декларируемый тип вентиляционной единицы	RVU UVU					
Sound power level (дБ(А))	66					
Годовое потребление электричества (кВт.час/год)	Холодный		Умеренный		Теплый	
	100		100		100	
Годовое сохранение тепла (кВт.час/год)	Холодный		Умеренный		Теплый	
	5536		2830		1280	