ВКМц 160 ЕС



Канальные центробежные вентиляторы в оцинкованном корпусе с ЕС-двигателями

• Уровень звукового давления LpA на расстоянии 3 м: 48
• Тип крыльчатки: Центробежная крыльчатка с назад загнутыми лопатками
• Материал корпуса: Оцинкованная сталь
• Установка в любом положении

	Единица измерения	ВКМц 160 ЕС
Размер подключаемого воздуховода	мм	160
Фазность	-	1
Минимальное напряжение питания	В	230
Максимальное напряжение питания	В	230
Частота сети питания	Гц	50/60
Номинальная мощность	Вт	123
Максимальный ток	А	1.02
Максимальный расход воздуха	м³/час	735
Скорость вращения	-	5060
Уровень звукового давления LpA на расстоянии 3 м	дБ(А)	48
Вес	кг	2.7
Максимальная температура перемещаемого воздуха	°C	60
Минимальная температура перемещаемого воздуха	°C	-25
Класс защиты	-	IPX4
Материал крыльчатки	-	Пластик

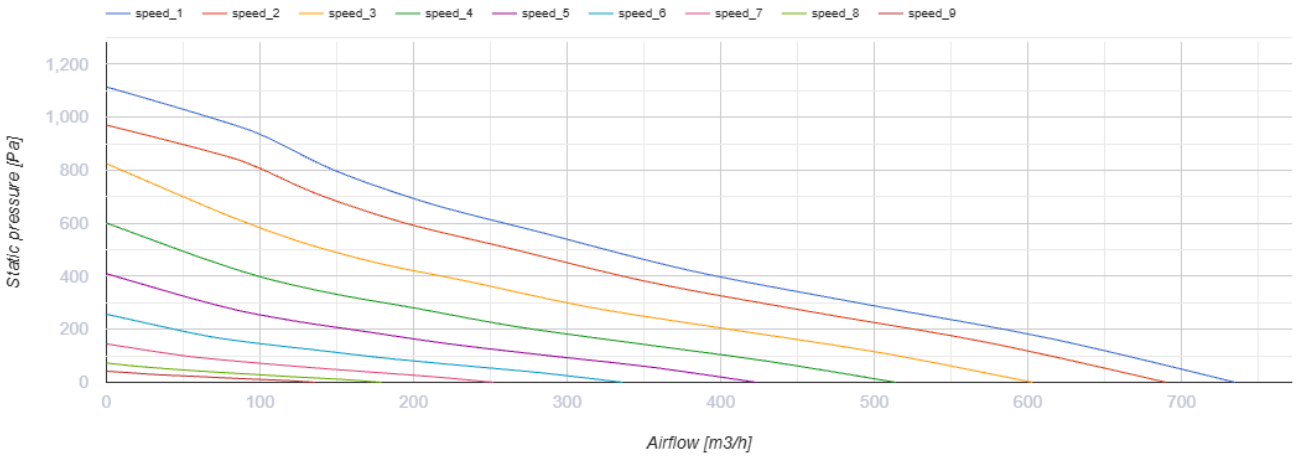

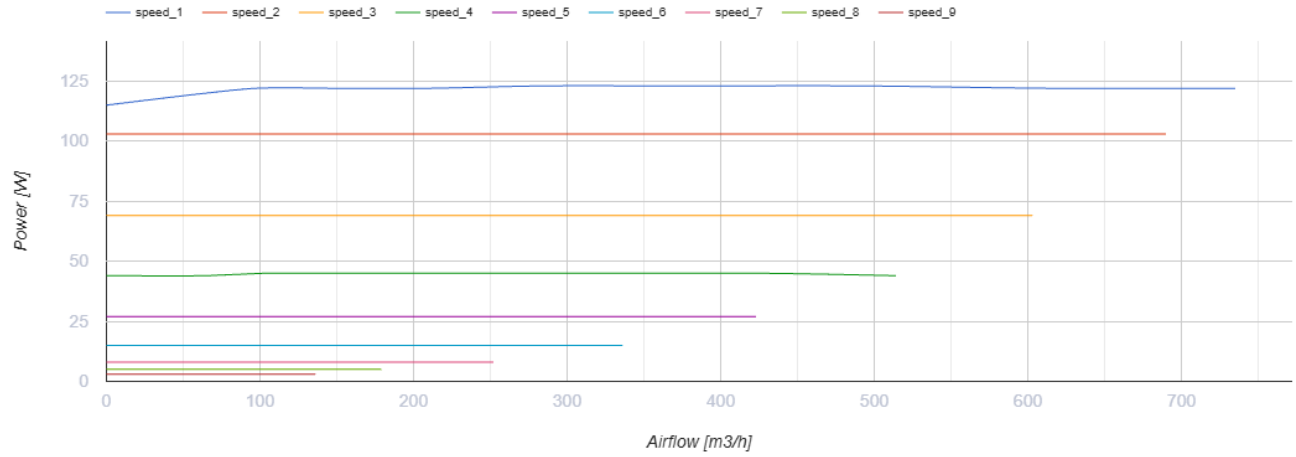

Размеры

ØD	ØD1	H	L	L1	L2
159	275	330	170	20	20

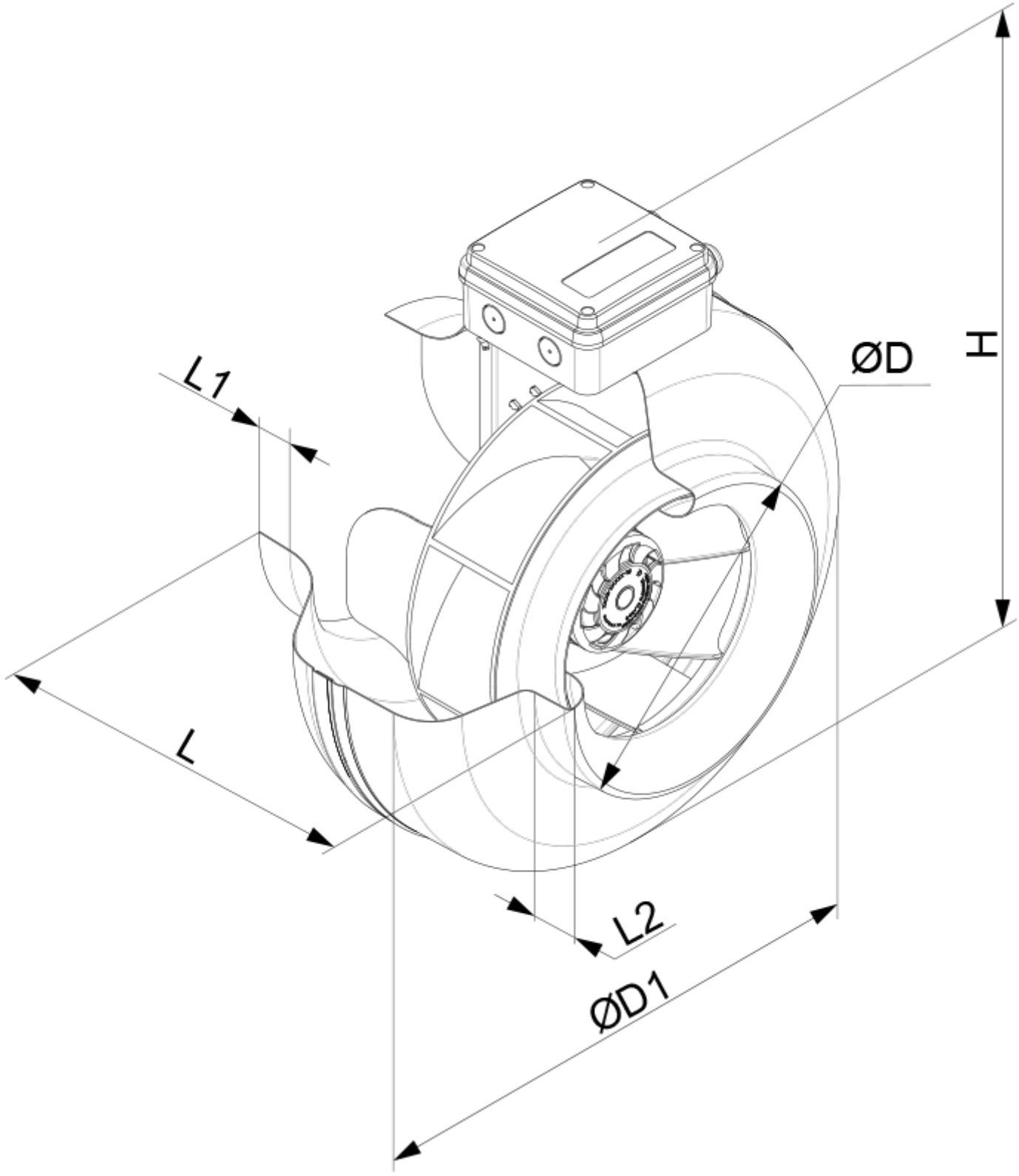

Аксессуары

Регуляторы скорости EC-двигателей

Наименование	Фото	Описание

P-1/010		Регулятор скорости для EC-двигателей

Экодизайн

Торговая марка	Вентс
Модель	ВКМц 160 EC
Тип привода	External MSD or VSD
Тип теплообменника	Нет
Статическое давление при номинальном расходе воздуха (Па)	423
Максимальные внешние утечки (%)	2.7
Статическая эффективность (%)	36.6
Sound power level (дБ(А))	67
Эффективная мощность (кВт)	0.124
Декларируемый тип вентиляционной единицы	NRVU UVU