ВКМц 200 ЕС



Канальные центробежные вентиляторы в оцинкованном корпусе с ЕС-двигателями

• Уровень звукового давления LpA на расстоянии 3 м: 49
• Тип крыльчатки: Центробежная крыльчатка с назад загнутыми лопатками
• Материал корпуса: Оцинкованная сталь
• Установка в любом положении

	Единица измерения	ВКМц 200 ЕС
Размер подключаемого воздуховода	мм	200
Фазность	-	1
Минимальное напряжение питания	В	230
Максимальное напряжение питания	В	230
Частота сети питания	Гц	50/60
Номинальная мощность	Вт	116
Максимальный ток	А	0.95
Максимальный расход воздуха	м³/час	900
Скорость вращения	-	3959
Уровень звукового давления LpA на расстоянии 3 м	дБ(А)	49
Вес	кг	3.9
Максимальная температура перемещаемого воздуха	°C	60
Минимальная температура перемещаемого воздуха	°C	-25
Класс защиты	-	IPX4
Материал крыльчатки	-	Пластик

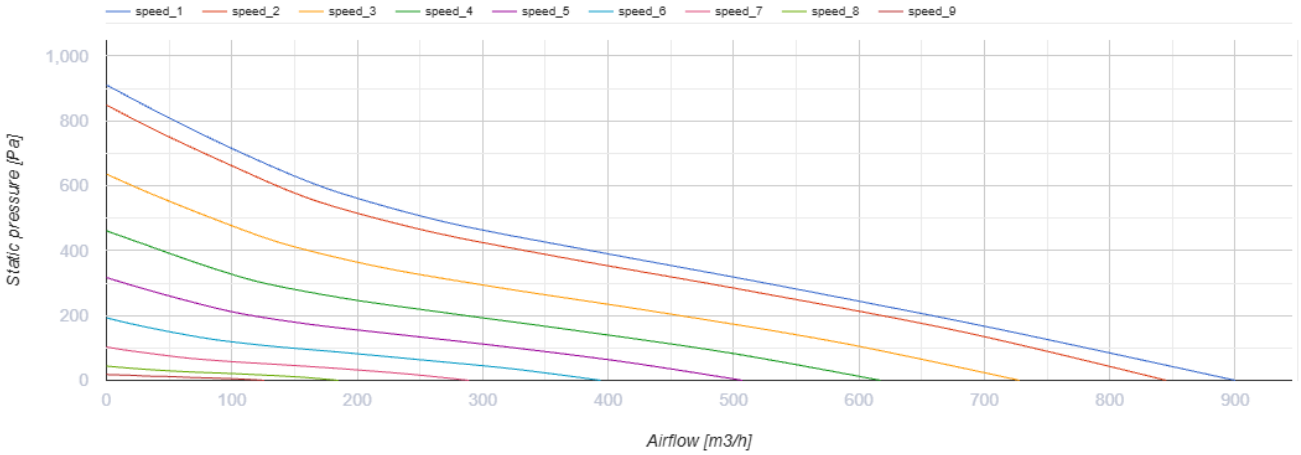

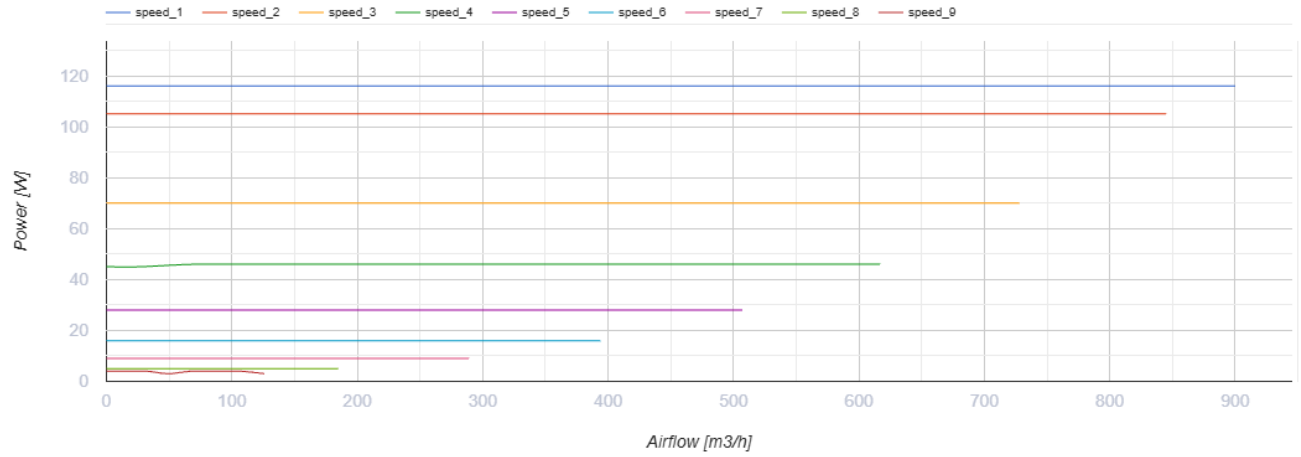

Размеры

ØD	ØD1	H	L	L1	L2
198	345	400	245	25	25

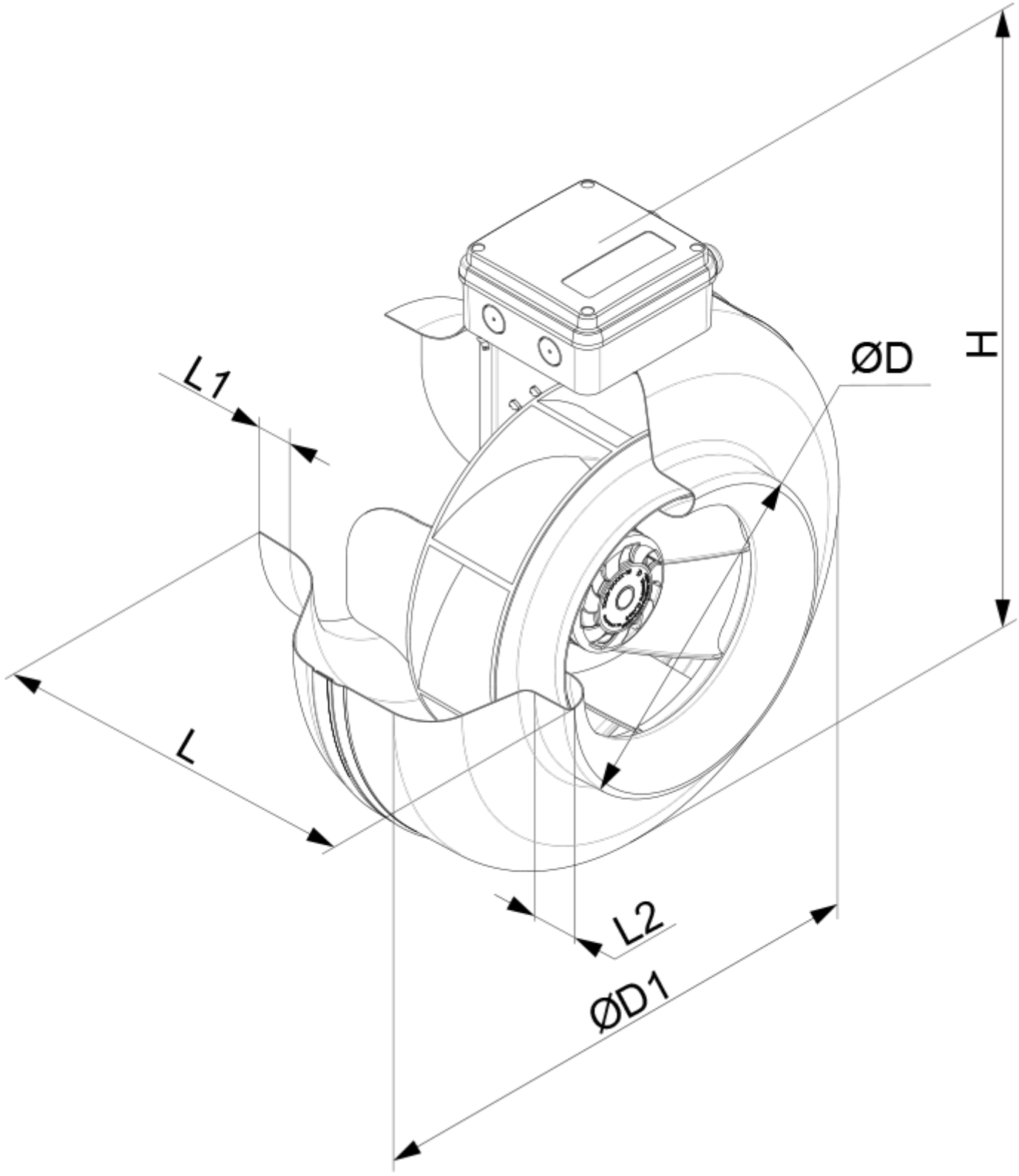

Аксессуары

Регуляторы скорости EC-двигателей

Наименование	Фото	Описание

P-1/010		Регулятор скорости для EC-двигателей

Экодизайн

Торговая марка	Вентс
Модель	ВКМц 200 ЕС
Тип привода	External MSD or VSD
Тип теплообменника	Нет
Статическое давление при номинальном расходе воздуха (Па)	401
Максимальные внешние утечки (%)	2.7
Статическая эффективность (%)	37.7
Эффективная мощность (кВт)	0.116
Sound power level (дБ(А))	69
Декларируемый тип вентиляционной единицы	NRVU UVU