# ВКМц 315 Б

Канальные центробежные вентиляторы в оцинкованном корпусе

• Максимальный расход воздуха: 1330
• Уровень звукового давления LpA на расстоянии 3 м: 52
• Тип двигателя: AC
• Тип крыльчатки: Центробежный назад загнутые лопатки
• Материал корпуса: Оцинкованная сталь
• Установка в любом положении

| | Единица измерения | ВКМц 315 Б |
|---|---|---|
| Размер подключаемого воздуховода | мм | 315 |
| Скорость | - | 1 |
| Минимальное напряжение питания | В | 220 |
| Максимальное напряжение питания | В | 240 |
| Частота сети питания | Гц | 50/60 |
| Номинальная мощность | Вт | 151 |
| Максимальный ток | А | 0.66 |
| Максимальный расход воздуха | $м^3$/час | 1330 |
| Уровень звукового давления LpA на расстоянии 3 м | дБ(А) | 52 |
| Вес | кг | 6.5 |
| Максимальная температура перемещаемого воздуха | °C | 50 |
| Минимальная температура перемещаемого воздуха | °C | -25 |
| Класс защиты | - | IPX4 |
| Класс защиты привода | - | IP44 |

## Размеры

| ØD | ØD1 | B | B1 | L | L1 | L2 | L3 |
|---|---|---|---|---|---|---|---|
| 313 | 402 | 410 | 450 | 308 | 33 | 55 | 40 |

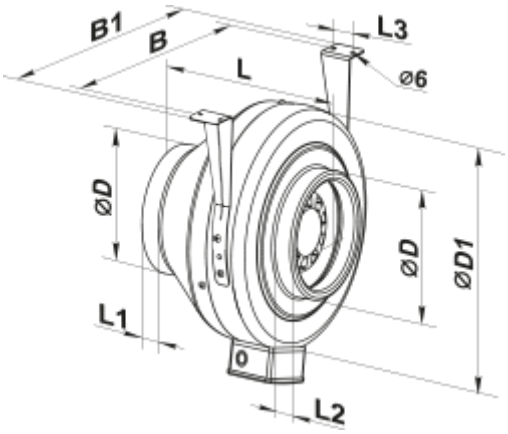
B1
B
L
L3
⌀6
⌀D
⌀D
⌀D1
L1
L2