ВКОМ 200

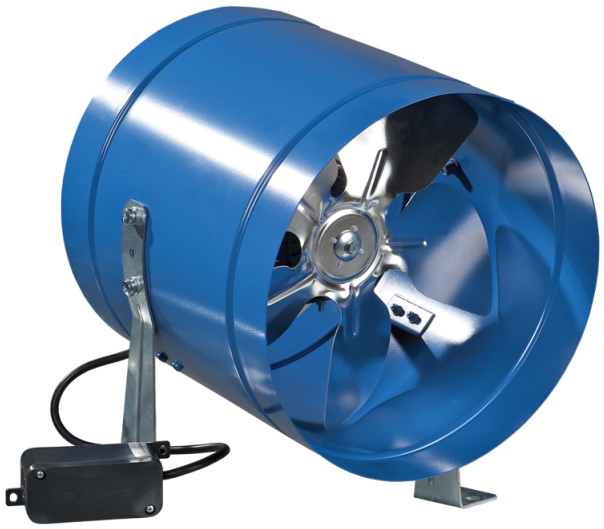

Канальные осевые вентиляторы

• Уровень звукового давления LpA на расстоянии 3 м: 33
• Тип крыльчатки: Осевой
• Материал корпуса: Сталь с полимерным покрытием
• Установка в любом положении

	Единица измерения	ВКОМ 200	
Размер подключаемого воздуховода	мм	200	
Фазность	-	1	
Максимальное напряжение питания	В	240	
Минимальное напряжение питания	В	220	
Частота сети питания	Гц	50	60
Номинальная мощность	Вт	33	
Максимальный ток	А	0.23	
Максимальный расход воздуха	м³/час	390	
Скорость вращения	-	1300	
Уровень звукового давления LpA на расстоянии 3 м	дБ(А)	33	
Вес	кг	2.4	
Максимальная температура перемещаемого воздуха	°C	40	
Минимальная температура перемещаемого воздуха	°C	-30	
Класс защиты	-	IPX4	
Класс защиты привода	-	IP44	
Материал крыльчатки	-	Алюминий	

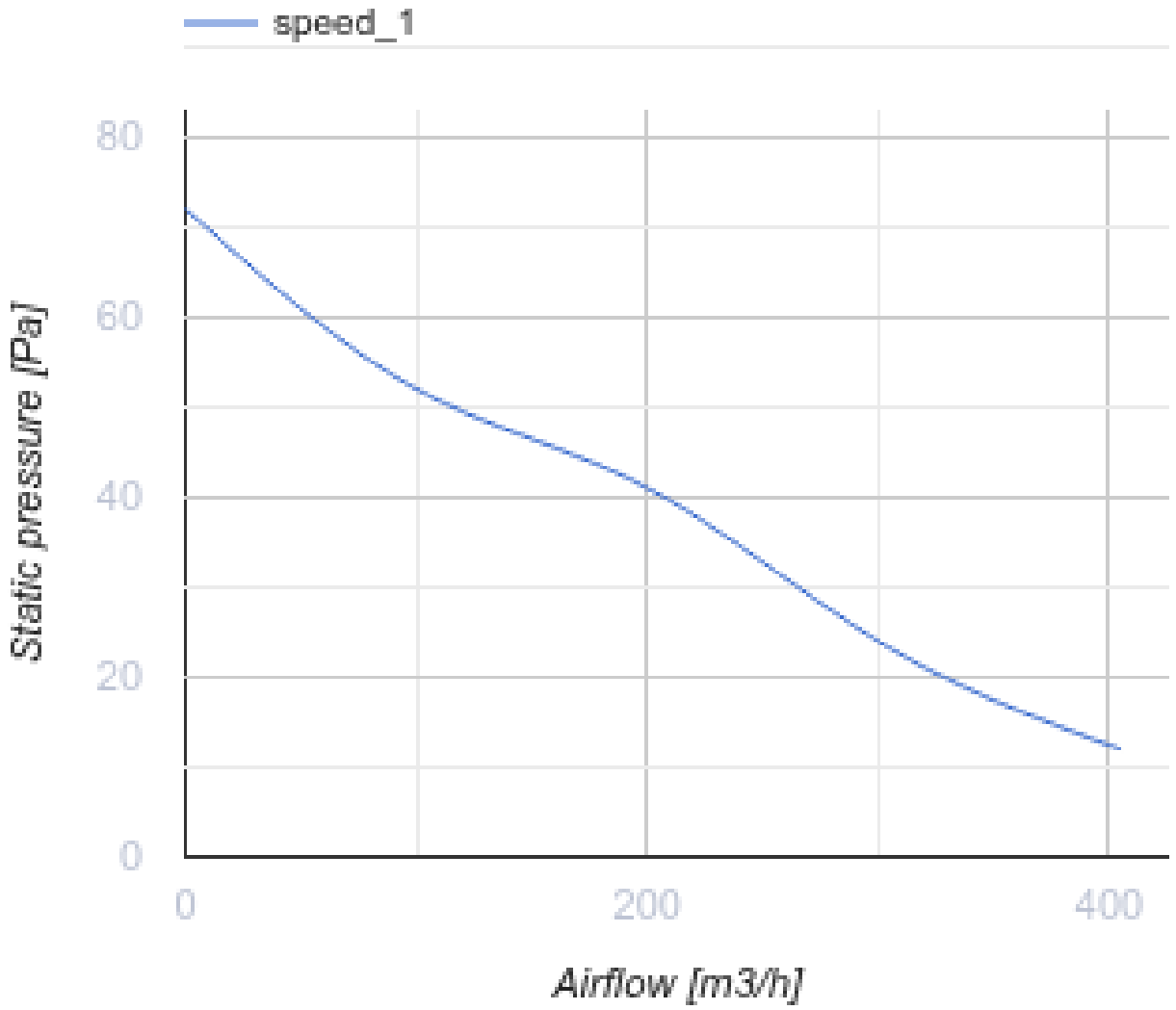
speed_1
80
60
40
20
0
Static pressure [Pa]
0
200
400
Airflow [m3/h]

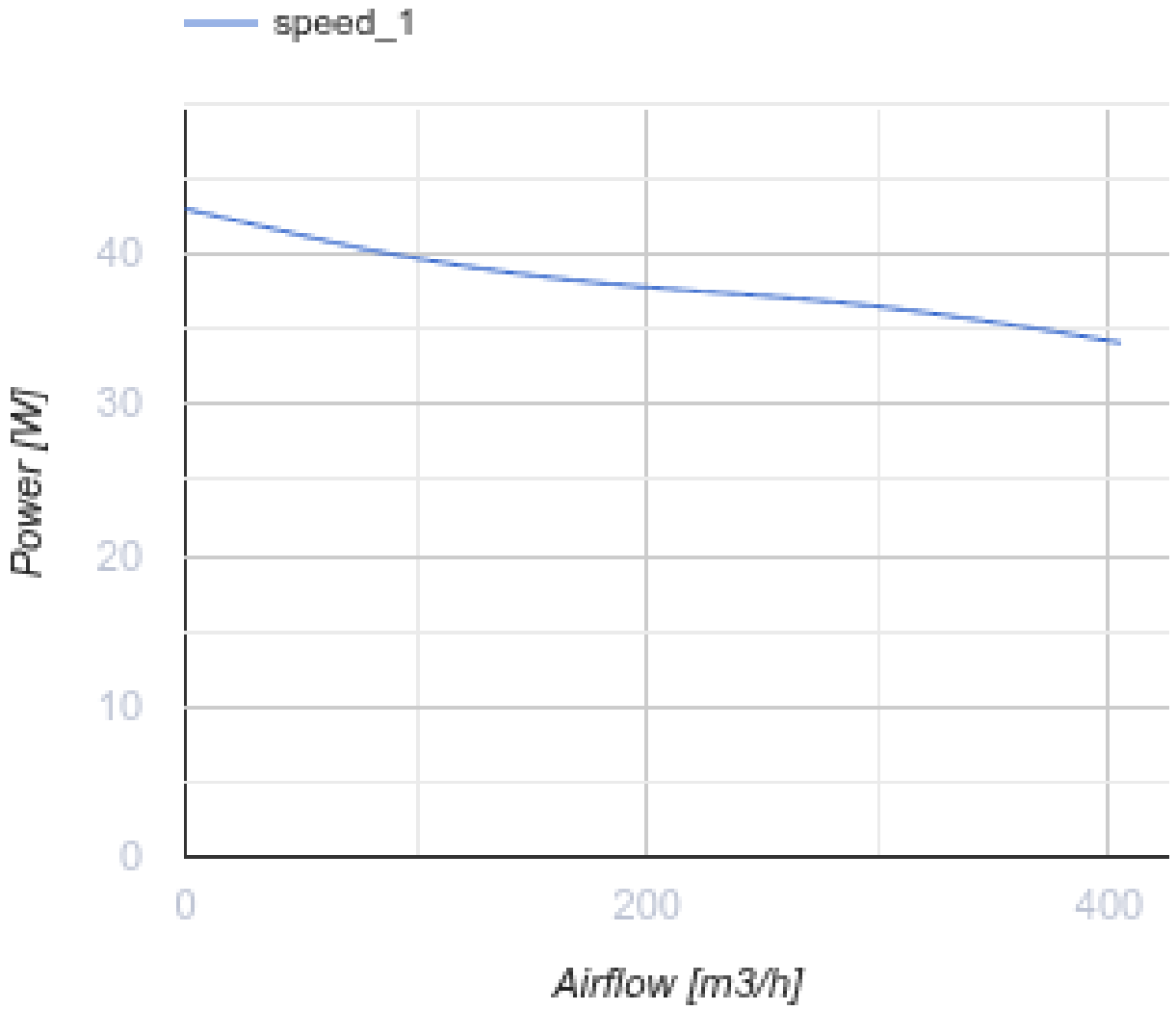

Размеры

ØD	B	L	L1	L3
208	228	220	40	30

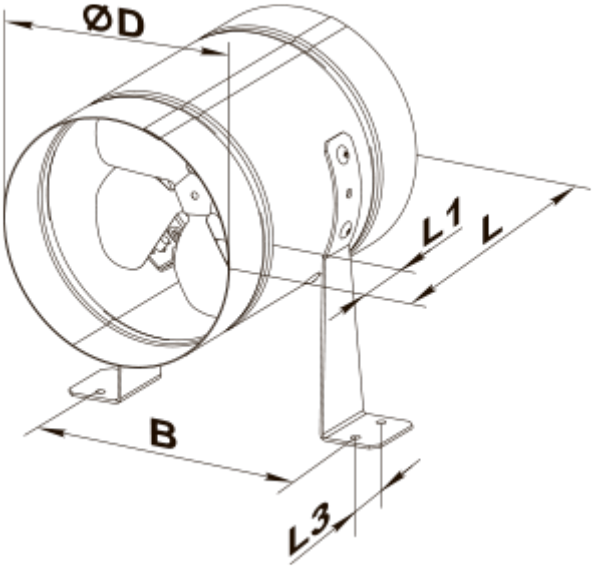
ØD
L1
L
B
L3

Экодизайн

Торговая марка	Вентс
Модель	BKOM 200
Тип привода	External MSD or VSD
Тип теплообменника	Нет
Статическое давление при номинальном расходе воздуха (Па)	42
Максимальные внешние утечки (%)	2.7
Статическая эффективность (%)	8.6
Sound power level (дБ(A))	52
Эффективная мощность (кВт)	0.027
Декларируемый тип вентиляционной единицы	NRVU UVU