ВКОМ 250

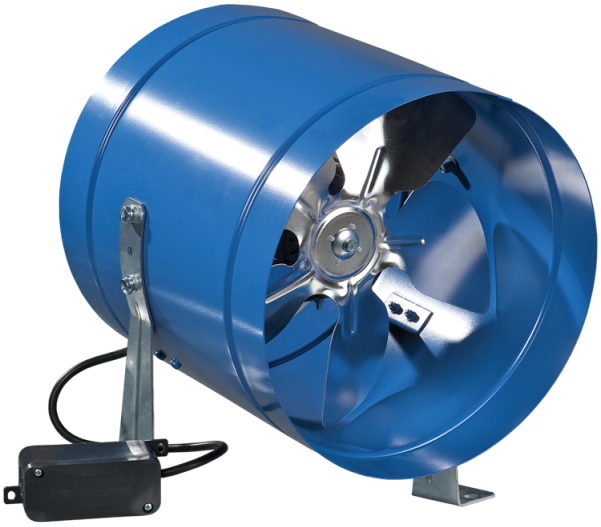

Осевые вентиляторы низкого давления в стальном корпусе для настенного монтажа

• Максимальный расход воздуха: 1070
• Уровень звукового давления LpA на расстоянии 3 м: 37
• Тип двигателя: AC
• Тип крыльчатки: Осевой
• Материал корпуса: Сталь с полимерным покрытием
• Установка в любом положении

	Единица измерения	ВКОМ 250
Размер подключаемого воздуховода	мм	250
Скорость	-	1
Минимальное напряжение питания	В	220
Максимальное напряжение питания	В	240
Частота сети питания	Гц	50/60
Номинальная мощность	Вт	68
Максимальный ток	А	0.48
Максимальный расход воздуха	$м^3$/час	1070
Уровень звукового давления LpA на расстоянии 3 м	дБ(А)	37
Вес	кг	3.7
Максимальная температура перемещаемого воздуха	°C	40
Минимальная температура перемещаемого воздуха	°C	-30
Класс защиты	-	IPX4
Класс защиты привода	-	IP44

Размеры

ØD	B	L	L1	L3
262	283	270	55	30

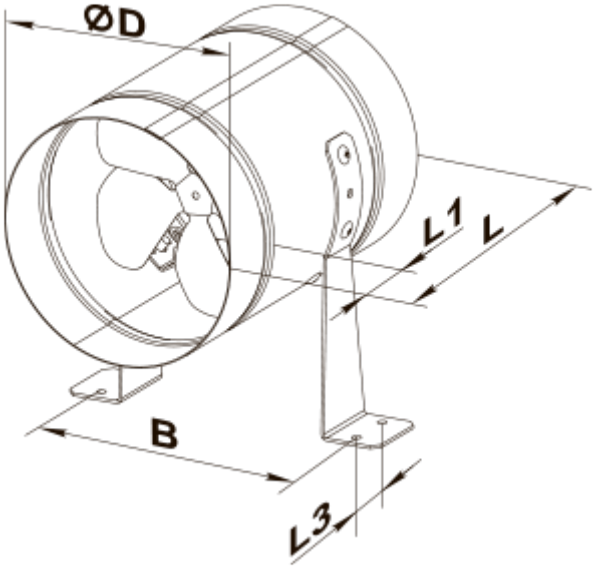
ØD
L1
L
B
L3