ВКП 125/100*2

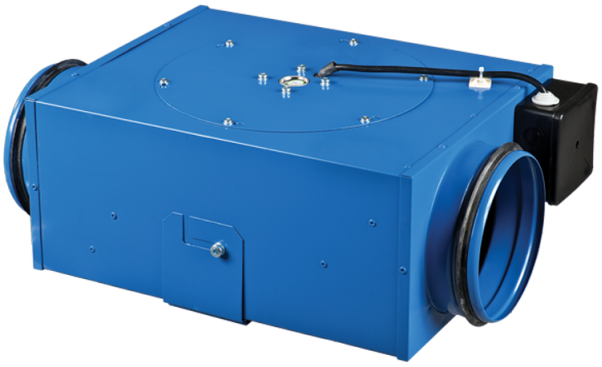

Центробежные вентиляторы в стальном корпусе для круглых каналов

• Максимальный расход воздуха: 340
• Уровень звукового давления LpA на расстоянии 3 м: 48
• Тип двигателя: AC
• Тип крыльчатки: Центробежный назад загнутые лопатки
• Материал корпуса: Сталь с полимерным покрытием
• Установка в любом положении

	Единица измерения	ВКП 125/100*2
Размер подключаемого воздуховода	мм	100/125
Минимальное напряжение питания	В	220
Максимальное напряжение питания	В	240
Частота сети питания	Гц	50/60
Номинальная мощность	Вт	58
Максимальный ток	А	0.26
Максимальный расход воздуха	$м^3$/час	340
Уровень звукового давления LpA на расстоянии 3 м	дБ(А)	48
Вес	кг	2.84
Максимальная температура перемещаемого воздуха	°C	50
Минимальная температура перемещаемого воздуха	°C	-25
Класс защиты	-	IPX4
Класс защиты привода	-	IP44

Размеры

ØD	ØD1	B	H	L	L2
124	99	252	133	420	321

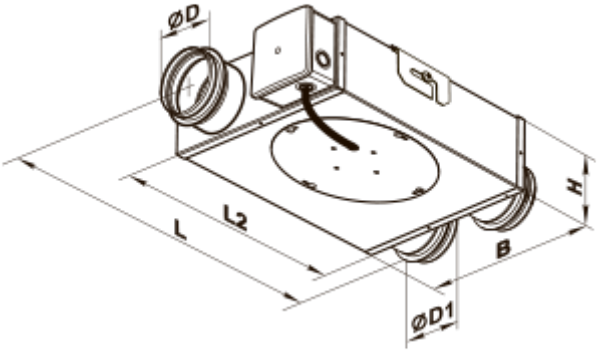
ØD
L
L2
H
B
ØD1