ВКП 125 мини Дуо



Канальные центробежные вентиляторы

• Уровень звукового давления LpA на расстоянии 3 м: 45
• Тип крыльчатки: Центробежная крыльчатка с вперед загнутыми лопатками
• Материал корпуса: Сталь с полимерным покрытием
• Установка в любом положении

	Единица измерения	ВКП 125 мини Дуо	
Скорость	-	1	2
Размер подключаемого воздуховода	мм	125	
Фазность	-	1	
Минимальное напряжение питания	В	230	
Максимальное напряжение питания	В	230	
Частота сети питания	Гц	50	
Номинальная мощность	Вт	42	48
Максимальный ток	А	0.18	0.22
Максимальный расход воздуха	м³/час	220	300
Скорость вращения	-	1960	2610
Уровень звукового давления LpA на расстоянии 3 м	дБ(А)	39	45
Вес	кг	6	
Максимальная температура перемещаемого воздуха	°C	50	
Класс защиты	-	IPX4	
Класс защиты привода	-	IP44	
Материал крыльчатки	-	Пластик	

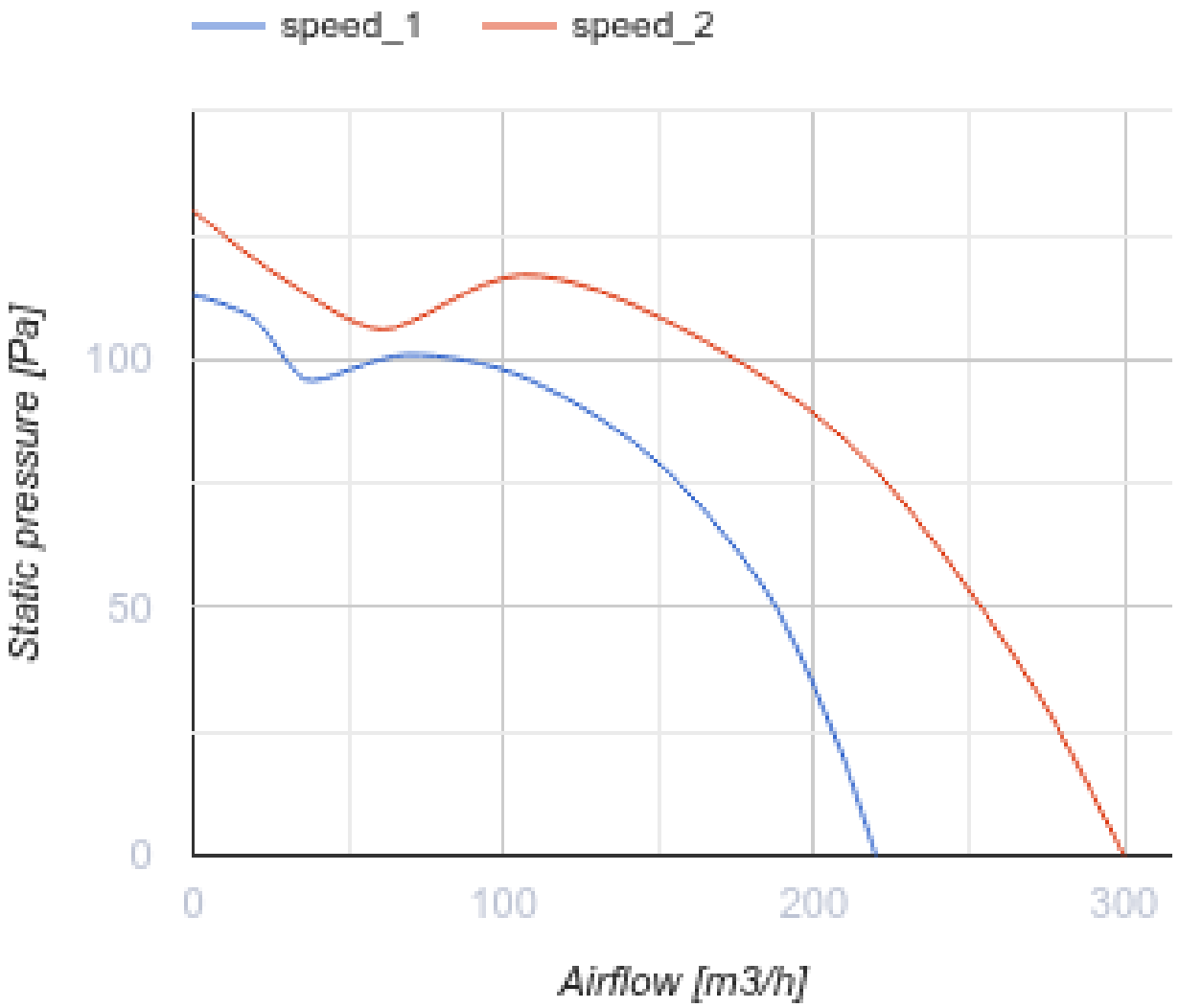
speed_1
speed_2
Static pressure [Pa]
100
50
0
0
100
200
300
Airflow [m3/h]

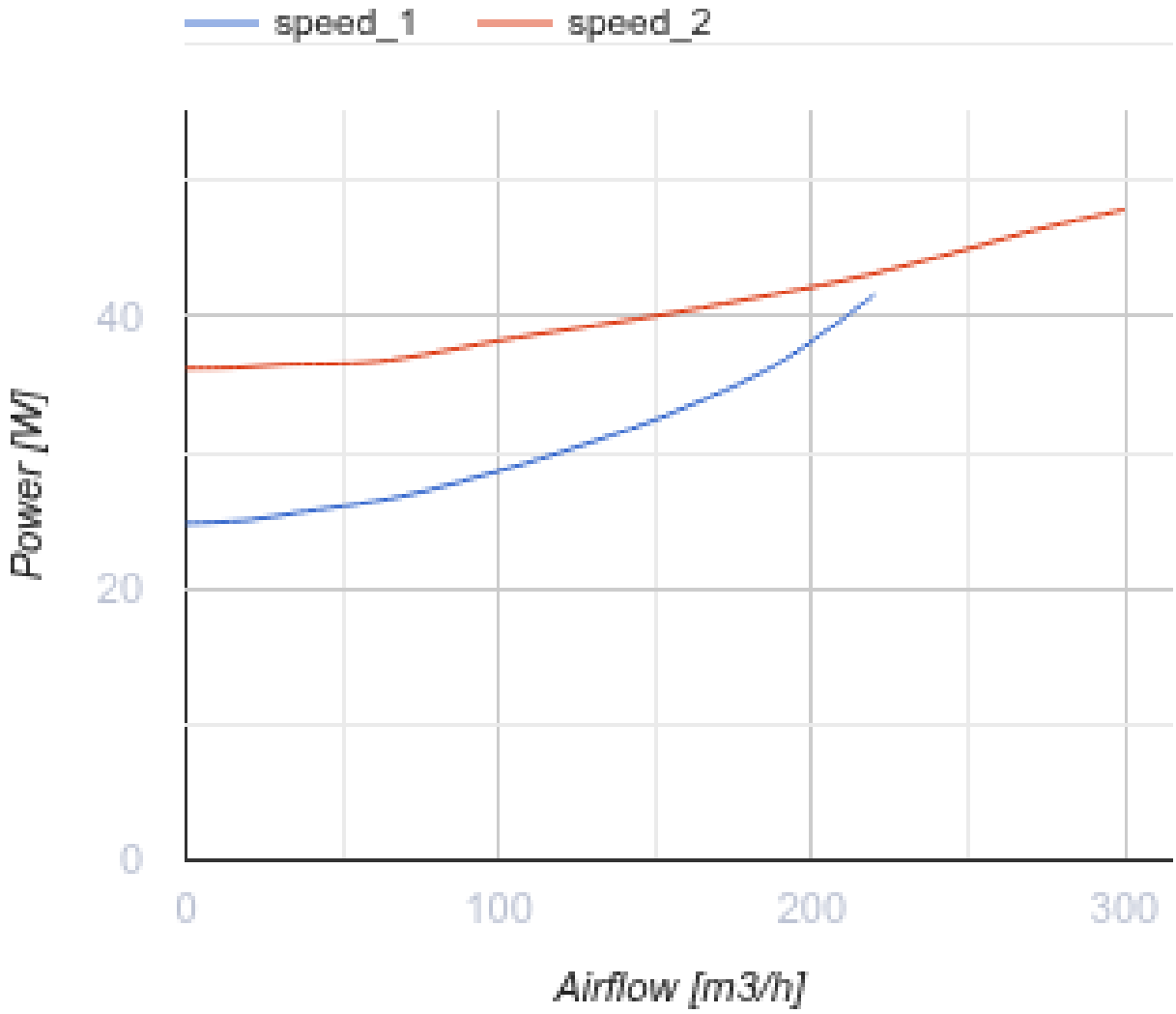

Размеры

ØD	ØD1	B	H	L	L2
124	124	303	152	430	330

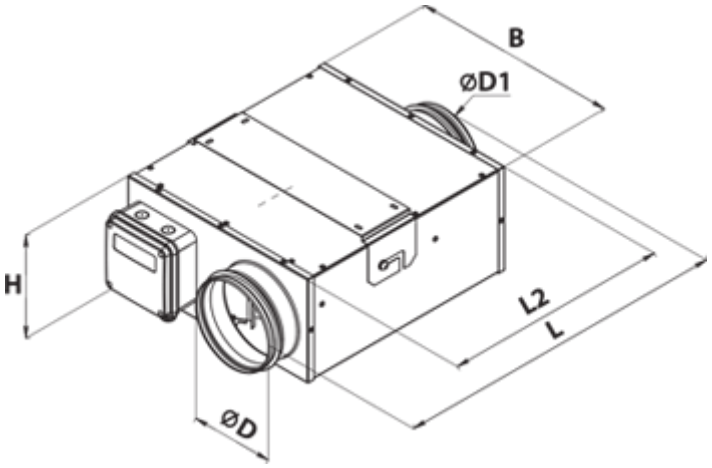
B
ØD1
H
L2
L
ØD

Экодизайн

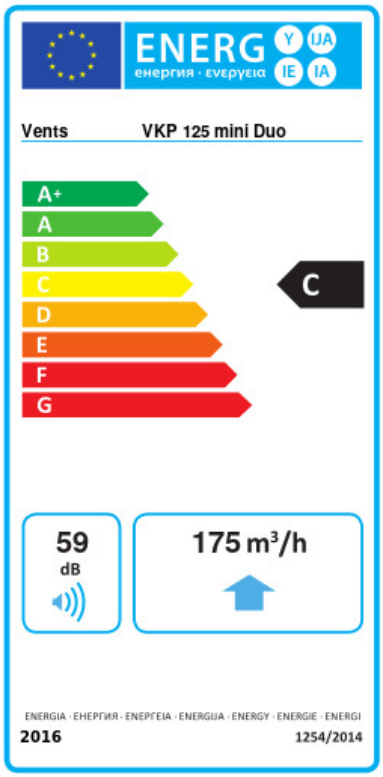

Торговая марка	Вентс					
Модель	ВКП 125 мини Дуо					
Удельное потребление энергии (кВт.час/(м²/год))	Холодный		Умеренный		Теплый	
	-52	A+	-25	C	-9.4	F
Тип установки	Однонаправленная					
Тип привода	Переменная скорость					
Тип теплообменника	Нет					
Максимальный расход воздуха (м³/час)	175					
Потребляемая мощность (Вт)	43					
Эталонный объемный расход (м³/с)	0.034					
Статическое давление в исходной точке (Па)	50					
Удельный потребляемая мощность в исходной точке (Вт/(м³/час))	0.253					
Способ управления приводом	Локальное регулирование потребления					
Максимальные внешние утечки (%)	2.7					
Декларируемый тип вентиляционной единицы	RVU UVU					
Sound power level (дБ(A))	59					
Годовое потребление электричества (кВт.час/год)	Холодный		Умеренный		Теплый	
	134		134		134	
Годовое сохранение тепла (кВт.час/год)	Холодный		Умеренный		Теплый	
	5536		2830		1280	