ВКП 125 мини С

Компактные центробежные вентиляторы в стальном корпусе с функцией поддержки постоянного расхода воздуха при переменном давлении в системе

• Максимальный расход воздуха: 414
• Уровень звукового давления LpA на расстоянии 3 м: 47
• Тип двигателя: AC
• Тип крыльчатки: Центробежный назад загнутые лопатки
• Материал корпуса: Сталь с полимерным покрытием
• Установка в любом положении

	Единица измерения	ВКП 125 мини С
Размер подключаемого воздуховода	мм	125
Скорость	-	1
Минимальное напряжение питания	В	230
Максимальное напряжение питания	В	230
Частота сети питания	Гц	50
Номинальная мощность	Вт	127
Максимальный ток	А	0.55
Максимальный расход воздуха	$м^3$/час	414
Уровень звукового давления LpA на расстоянии 3 м	дБ(А)	47
Вес	кг	5.8
Максимальная температура перемещаемого воздуха	°C	50
Класс защиты	-	IPX4
Класс защиты привода	-	IP44

Размеры

ØD	ØD1	B	H	L	L2
124	124	270	141	397	299

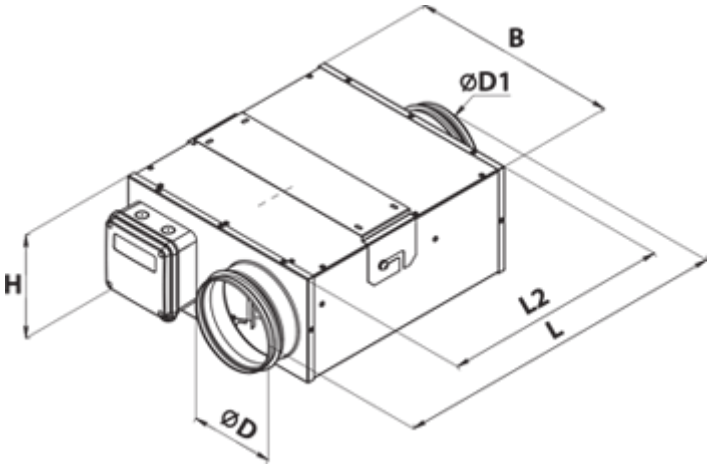
B
ØD1
H
L2
L
ØD