ВКП 125 мини С



Канальные центробежные вентиляторы

• Уровень звукового давления LpA на расстоянии 3 м: 47
• Тип крыльчатки: Центробежная крыльчатка с вперед загнутыми лопатками
• Материал корпуса: Сталь с полимерным покрытием
• Установка в любом положении

	Единица измерения	ВКП 125 мини С
Размер подключаемого воздуховода	мм	125
Фазность	-	1
Минимальное напряжение питания	В	230
Максимальное напряжение питания	В	230
Частота сети питания	Гц	50
Номинальная мощность	Вт	127
Максимальный ток	А	0.55
Максимальный расход воздуха	м³/час	414
Скорость вращения	-	2800
Уровень звукового давления LpA на расстоянии 3 м	дБ(А)	47
Вес	кг	5.8
Максимальная температура перемещаемого воздуха	°С	50
Класс защиты	-	IPX4
Класс защиты привода	-	IP44
Материал крыльчатки	-	Пластик

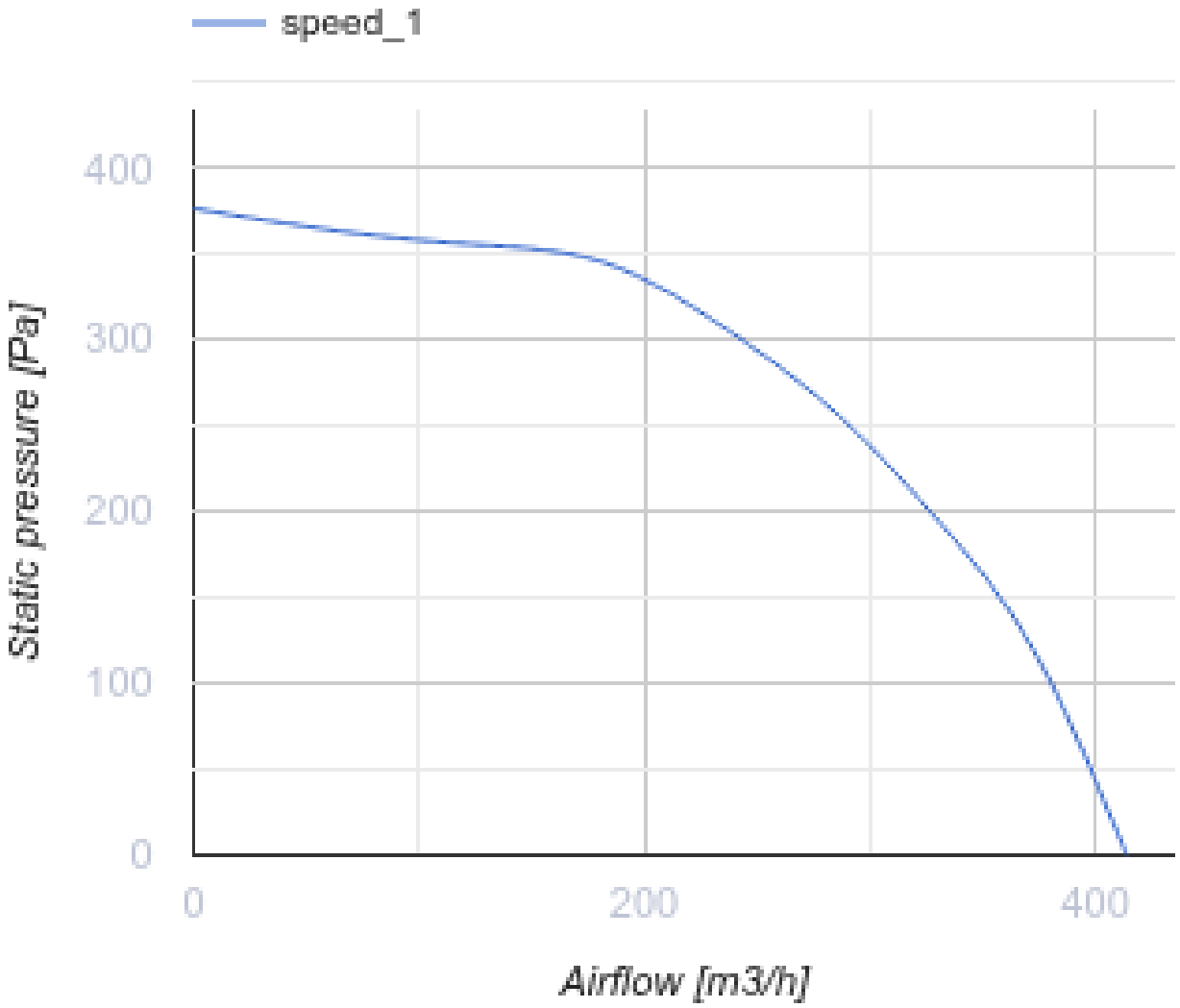
speed_1
400
300
200
100
0
Static pressure [Pa]
0
200
400
Airflow [m3/h]

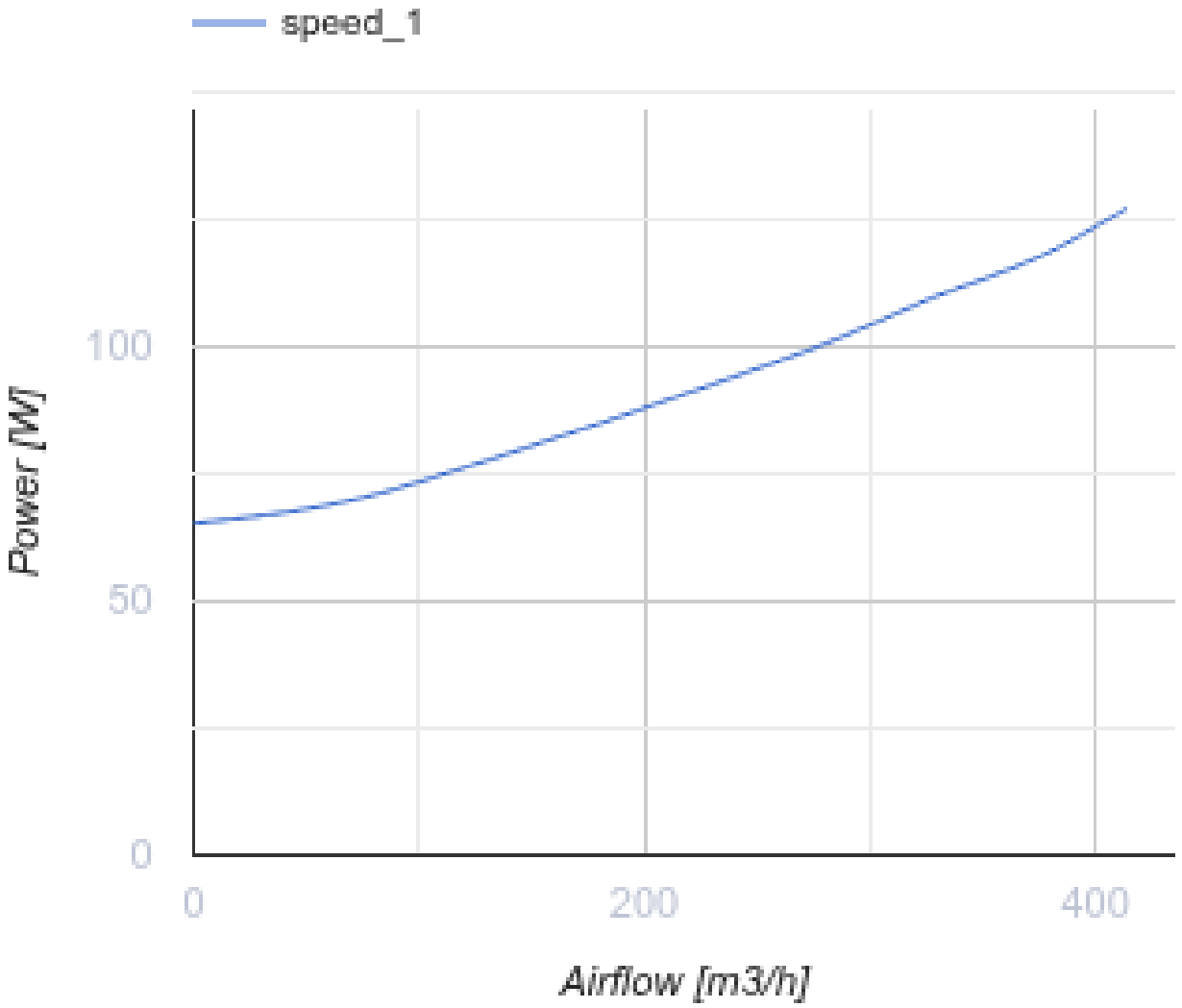

Размеры

ØD	ØD1	B	H	L	L2
124	124	270	141	397	299

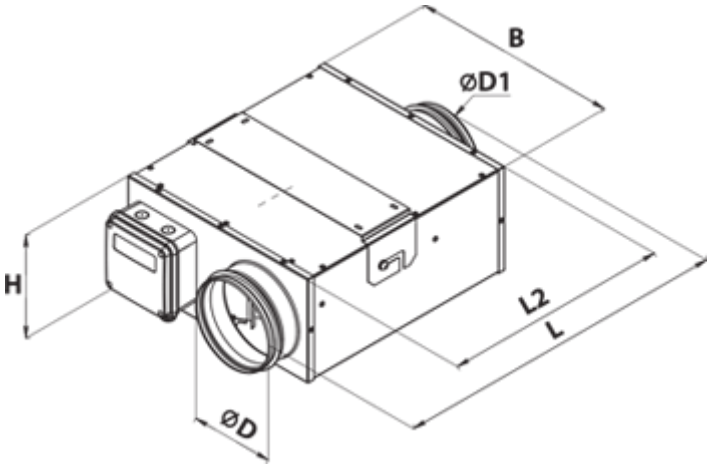
B
ØD1
H
L2
L
ØD

Экодизайн

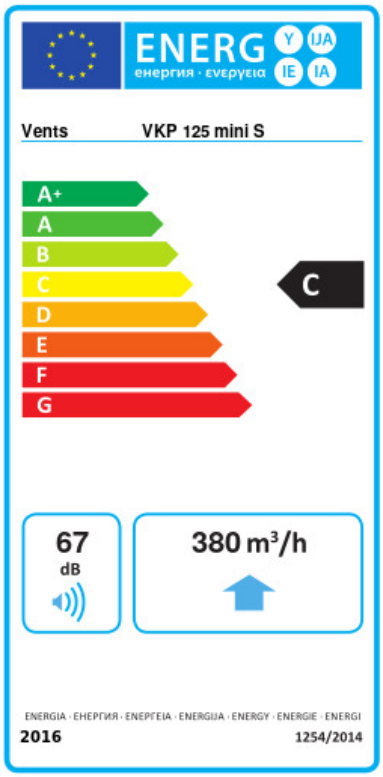

Торговая марка	Вентс					
Модель	ВКП 125 мини С					
Удельное потребление энергии (кВт.час/(м²/год))	Холодный		Умеренный		Теплый	
	-50.5	A+	-23.5	C	-7.9	F
Тип установки	Однонаправленная					
Тип привода	Переменная скорость					
Тип теплообменника	Нет					
Максимальный расход воздуха (м³/час)	380					
Потребляемая мощность (Вт)	118					
Эталонный объемный расход (м³/с)	0.074					
Статическое давление в исходной точке (Па)	50					
Удельный потребляемая мощность в исходной точке (Вт/(м³/час))	0.367					
Способ управления приводом	Локальное регулирование потребления					
Максимальные внешние утечки (%)	2.7					
Декларируемый тип вентиляционной единицы	RVU UVU					
Sound power level (дБ(А))	67					
Годовое потребление электричества (кВт.час/год)	Холодный		Умеренный		Теплый	
	194		194		194	
Годовое сохранение тепла (кВт.час/год)	Холодный		Умеренный		Теплый	
	5536		2830		1280	