ВКП 150

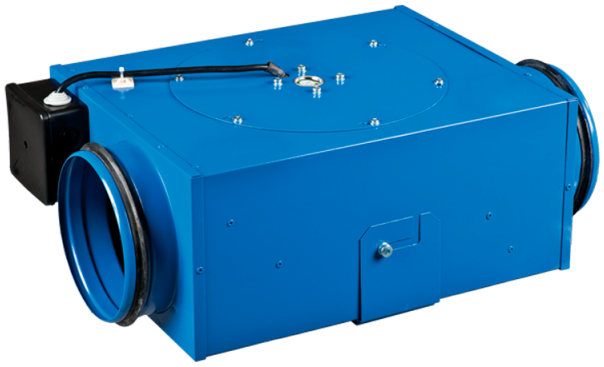

Канальные центробежные вентиляторы с назад загнутыми лопатками

• Уровень звукового давления LpA на расстоянии 3 м: 50
• Тип крыльчатки: Центробежная крыльчатка с назад загнутыми лопатками
• Материал корпуса: Сталь с полимерным покрытием
• Установка в любом положении

	Единица измерения	ВКП 150
Размер подключаемого воздуховода	мм	150
Фазность	-	1
Минимальное напряжение питания	В	220
Максимальное напряжение питания	В	240
Частота сети питания	Гц	50/60
Номинальная мощность	Вт	85
Максимальный ток	А	0.38
Максимальный расход воздуха	м³/час	553
Скорость вращения	-	2600
Уровень звукового давления LpA на расстоянии 3 м	дБ(А)	50
Вес	кг	6.35
Максимальная температура перемещаемого воздуха	°C	40
Минимальная температура перемещаемого воздуха	°C	-25
Класс защиты	-	IPX4
Класс защиты привода	-	IP44
Материал крыльчатки	-	Пластик

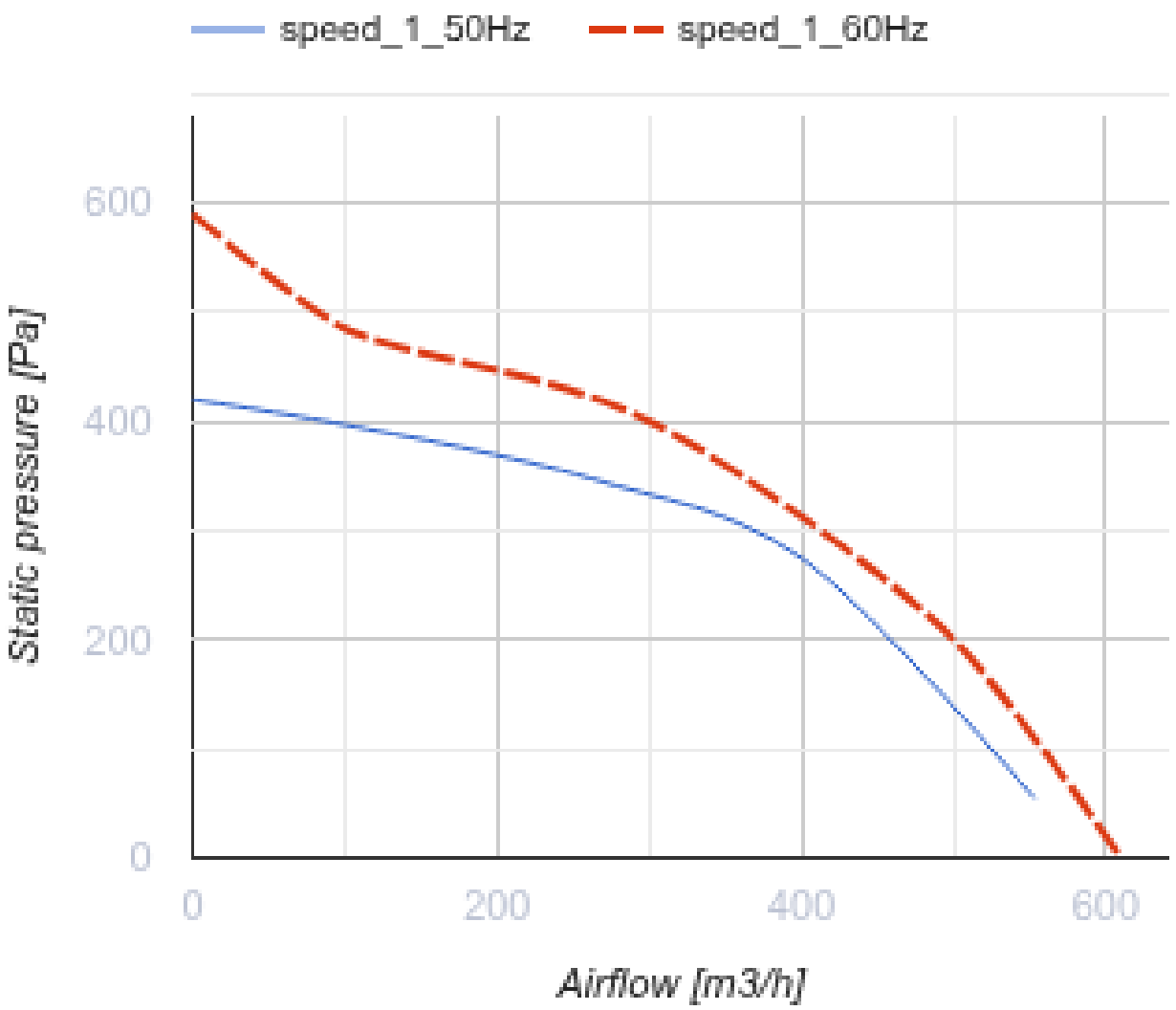
speed_1_50Hz
speed_1_60Hz
600
400
200
0
Static pressure [Pa]
0
200
400
600
Airflow [m3/h]

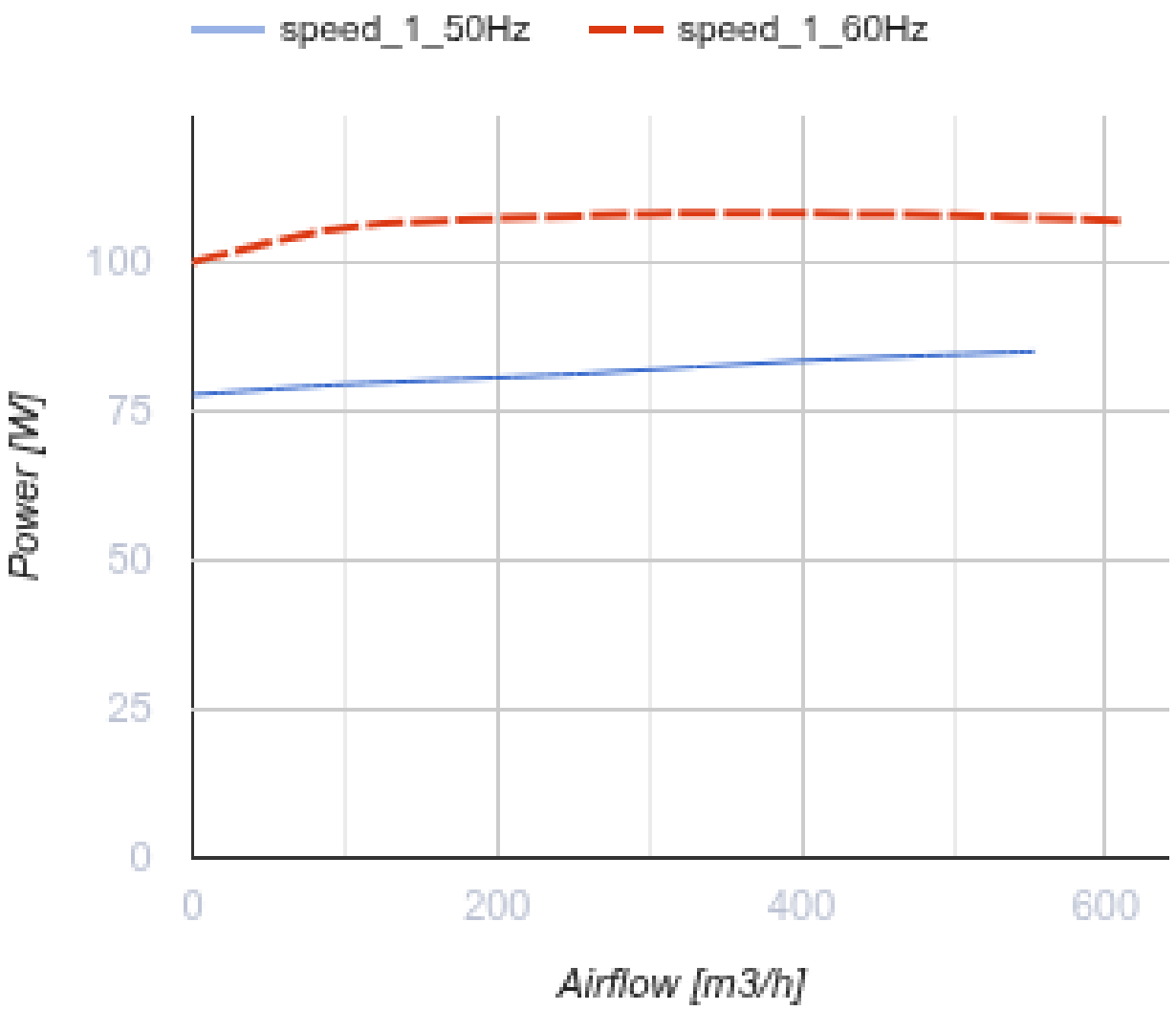

Размеры

ØD	B	H	L	L2
149	305	170	480	382

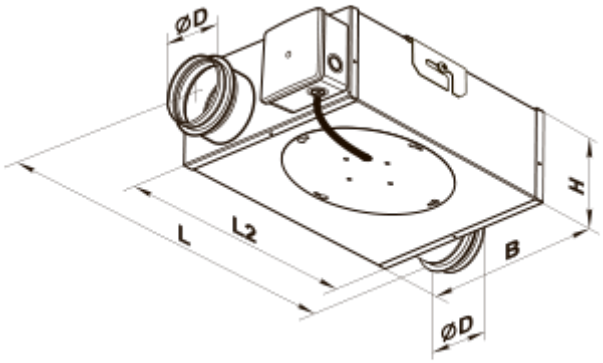

Экодизайн

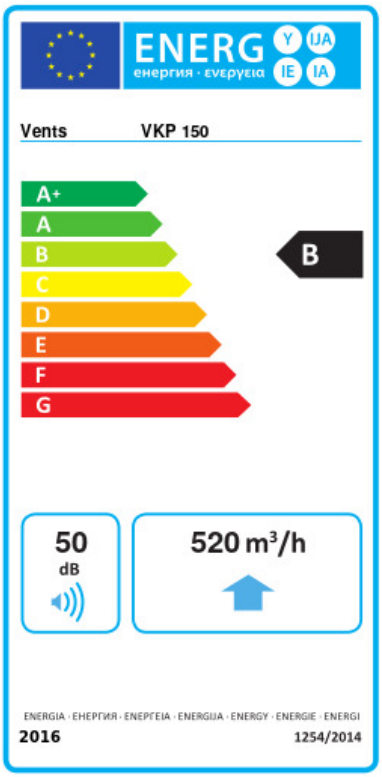

Торговая марка	Вентс					
Модель	ВКП 150					
Удельное потребление энергии (кВт.час/(м²/год))	Холодный		Умеренный		Теплый	
	-53.7	A+	-26.6	B	-11.1	E
Тип установки	Однонаправленная					
Тип привода	Переменная скорость					
Тип теплообменника	Нет					
Максимальный расход воздуха (м³/час)	520					
Потребляемая мощность (Вт)	85					
Эталонный объемный расход (м³/с)	0.101					
Статическое давление в исходной точке (Па)	50					
Удельный потребляемая мощность в исходной точке (Вт/(м³/час))	0.128					
Способ управления приводом	Локальное регулирование потребления					
Максимальные внешние утечки (%)	2.7					
Декларируемый тип вентиляционной единицы	RVU UVU					
Sound power level (дБ(A))	50					
Годовое потребление электричества (кВт.час/год)	Холодный		Умеренный		Теплый	
	68		68		68	
Годовое сохранение тепла (кВт.час/год)	Холодный		Умеренный		Теплый	
	5536		2830		1280	