# ВКП 200 мини



Канальные центробежные вентиляторы

• Уровень звукового давления LpA на расстоянии 3 м: 47
• Тип крыльчатки: Центробежная крыльчатка с вперед загнутыми лопатками
• Материал корпуса: Сталь с полимерным покрытием
• Установка в любом положении

| | Единица измерения | ВКП 200 мини |
|---|---|---|
| Размер подключаемого воздуховода | мм | 200 |
| Фазность | - | 1 |
| Минимальное напряжение питания | В | 230 |
| Максимальное напряжение питания | В | 230 |
| Частота сети питания | Гц | 50 |
| Номинальная мощность | Вт | 139 |
| Максимальный ток | А | 0.61 |
| Максимальный расход воздуха | м³/час | 783 |
| Скорость вращения | - | 950 |
| Уровень звукового давления LpA на расстоянии 3 м | дБ(А) | 47 |
| Вес | кг | 8.8 |
| Максимальная температура перемещаемого воздуха | °C | 50 |
| Класс защиты | - | IPX4 |
| Класс защиты привода | - | IP44 |
| Материал крыльчатки | - | Пластик |

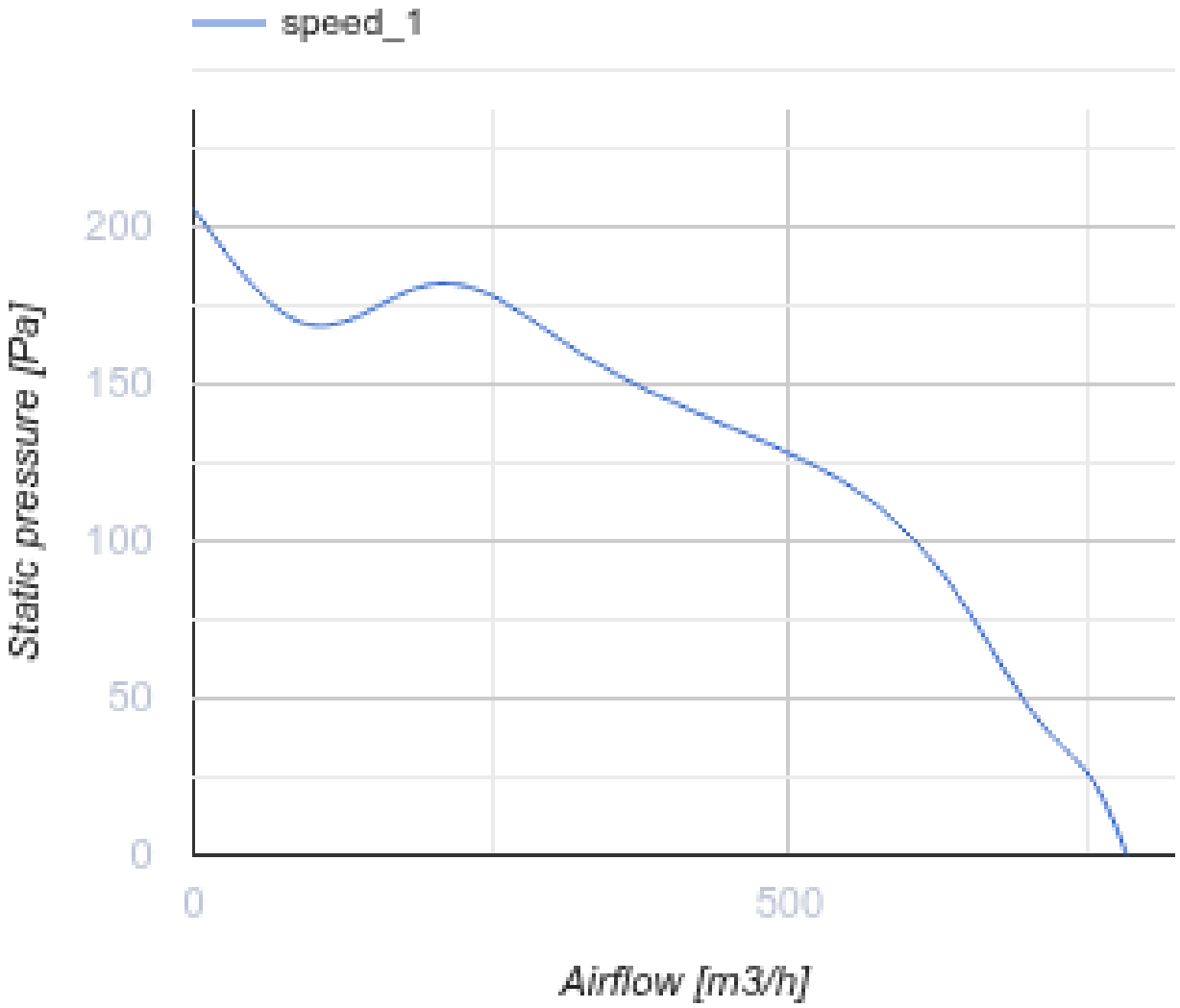
speed_1
200
150
100
50
0
Static pressure [Pa]
0
500
Airflow [m3/h]

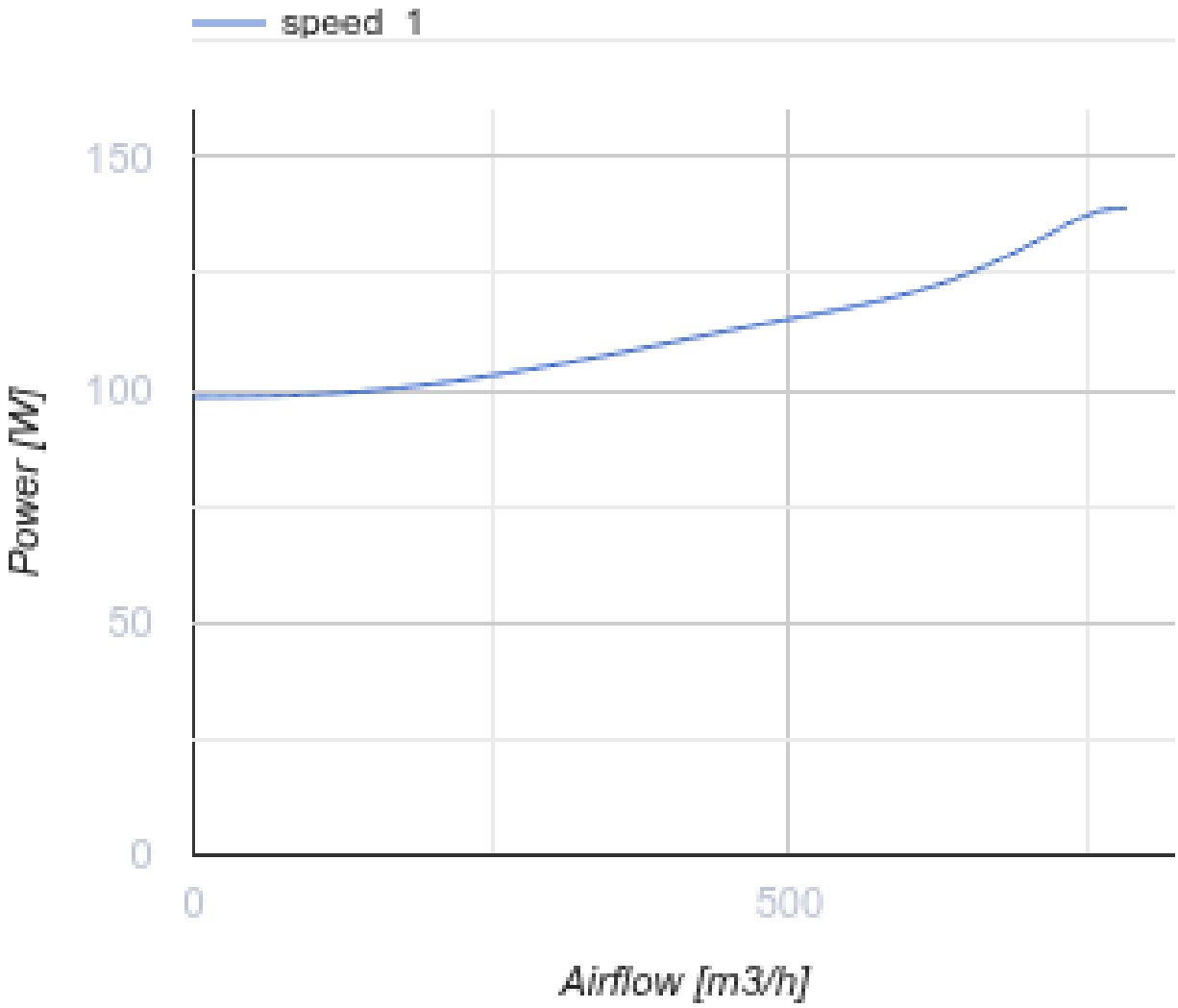


## Размеры

| ØD | ØD1 | B | H | L | L2 |
|---|---|---|---|---|---|
| 198 | 198 | 362 | 222 | 494 | 397 |

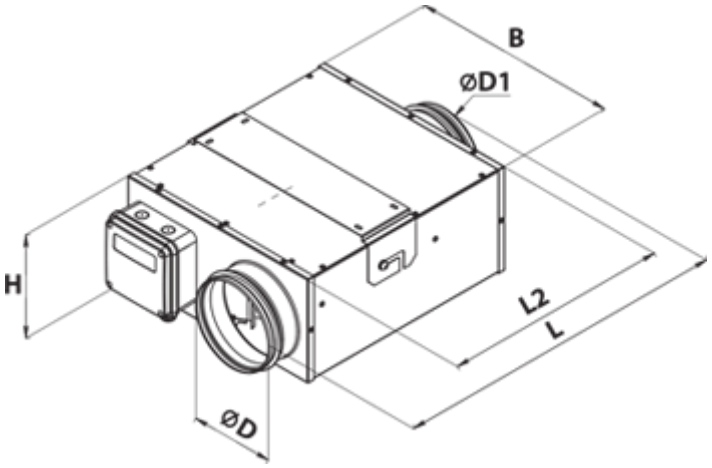
B
ØD1
H
L2
L
ØD

## Экодизайн

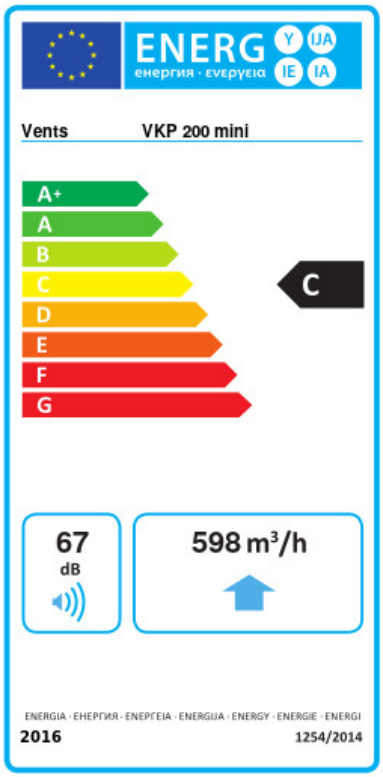


| Торговая марка | Вентс | | | | | |
|---|---|---|---|---|---|---|
| Модель | ВКП 200 мини | | | | | |
| Удельное потребление энергии (кВт.час/(м²/год)) | Холодный | | Умеренный | | Теплый | |
| | -51.8 | A+ | -24.8 | C | -9.3 | F |
| Тип установки | Однонаправленная | | | | | |
| Тип привода | Переменная скорость | | | | | |
| Тип теплообменника | Нет | | | | | |
| Максимальный расход воздуха (м³/час) | 598 | | | | | |
| Потребляемая мощность (Вт) | 120 | | | | | |
| Эталонный объемный расход (м³/с) | 0.116 | | | | | |
| Статическое давление в исходной точке (Па) | 50 | | | | | |
| Удельный потребляемая мощность в исходной точке (Вт/(м³/час)) | 0.268 | | | | | |
| Способ управления приводом | Локальное регулирование потребления | | | | | |
| Максимальные внешние утечки (%) | 2.7 | | | | | |
| Декларируемый тип вентиляционной единицы | RVU UVU | | | | | |
| Sound power level (дБ(A)) | 67 | | | | | |
| Годовое потребление электричества (кВт.час/год) | Холодный | | Умеренный | | Теплый | |
| | 142 | | 142 | | 142 | |
| Годовое сохранение тепла (кВт.час/год) | Холодный | | Умеренный | | Теплый | |
| | 5536 | | 2830 | | 1280 | |