ВКП 2Е 400x200

Центробежные вентиляторы для прямоугольных каналов

• Максимальный расход воздуха: 930
• Уровень звукового давления LpA на расстоянии 3 м: 50
• Тип двигателя: AC
• Тип крыльчатки: Центробежный назад загнутые лопатки
• Материал корпуса: Оцинкованная сталь
• Установка в любом положении

	Единица измерения	ВКП 2Е 400x200
Размер подключаемого воздуховода	мм	400x200
Минимальное напряжение питания	В	220
Максимальное напряжение питания	В	240
Частота сети питания	Гц	50/60
Номинальная мощность	Вт	138
Максимальный ток	А	0.6
Максимальный расход воздуха	$м^3$/час	930
Уровень звукового давления LpA на расстоянии 3 м	дБ(А)	50
Вес	кг	11.25
Максимальная температура перемещаемого воздуха	°C	45
Минимальная температура перемещаемого воздуха	°C	-25
Класс защиты	-	IPX4
Класс защиты привода	-	IP44

Размеры

B	B1	B2	H	H1	H2	H3	L
400	420	440	200	220	240	240	500

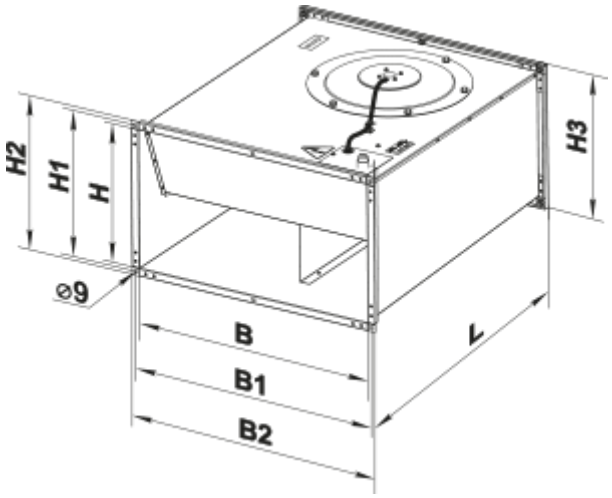
H2
H1
H
H3
⌀9
B
B1
B2
L