ВКП 4Д 700x400



Канальные центробежные вентиляторы с назад загнутыми лопатками

• Уровень звукового давления LpA на расстоянии 3 м: 57
• Тип крыльчатки: Центробежная крыльчатка с назад загнутыми лопатками
• Материал корпуса: Оцинкованная сталь
• Установка в любом положении

	Единица измерения	ВКП 4Д 700x400
Размер подключаемого воздуховода	мм	700x400
Фазность	-	3
Максимальное напряжение питания	В	400
Минимальное напряжение питания	В	400
Частота сети питания	Гц	50
Номинальная мощность	Вт	828
Максимальный ток	А	1.62
Максимальный расход воздуха	м³/час	5580
Скорость вращения	-	1418
Уровень звукового давления LpA на расстоянии 3 м	дБ(А)	57
Вес	кг	41
Максимальная температура перемещаемого воздуха	°C	60
Минимальная температура перемещаемого воздуха	°C	-30
Класс защиты	-	IPX4
Класс защиты привода	-	IP44
Материал крыльчатки	-	Алюминий

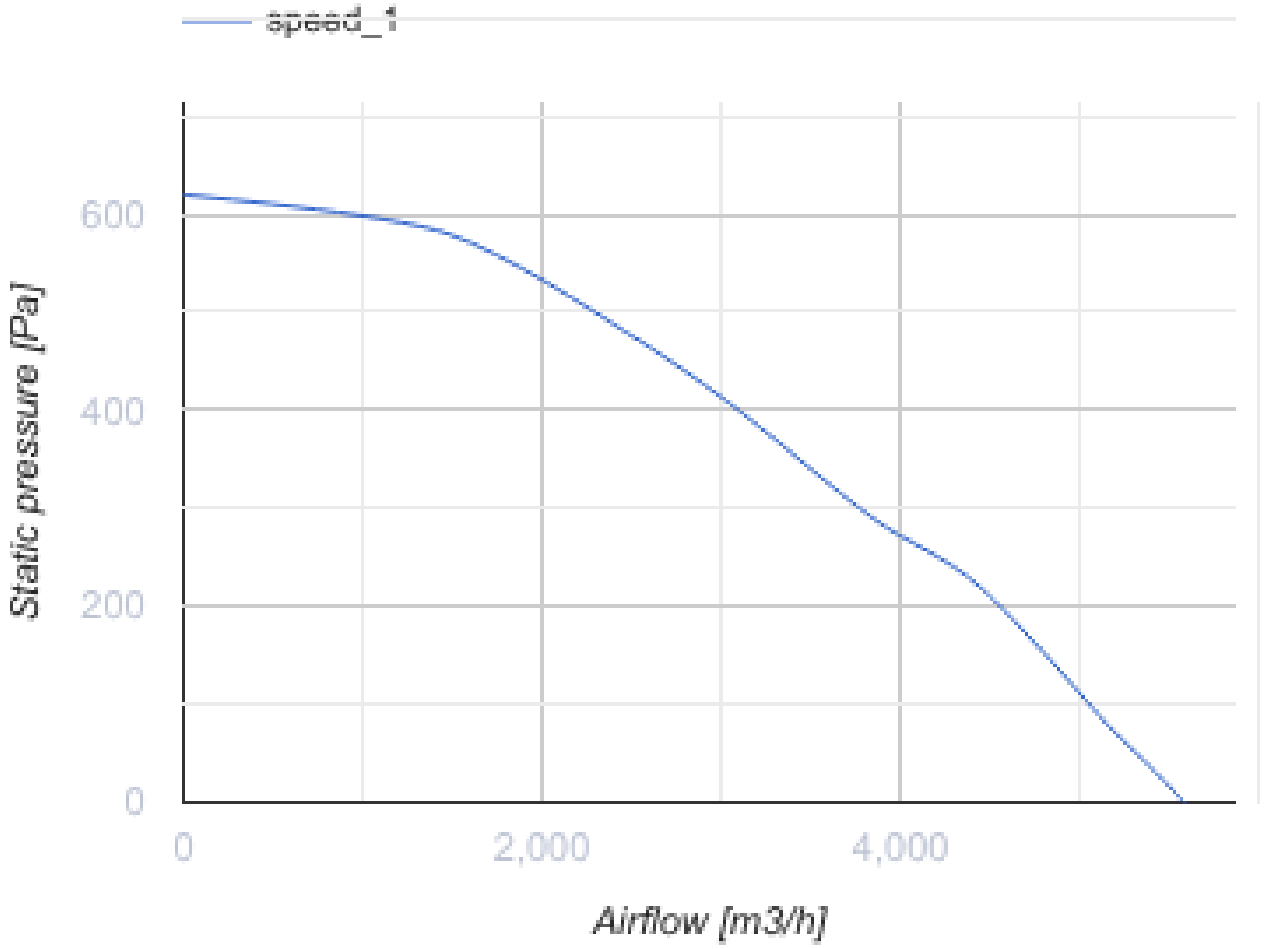

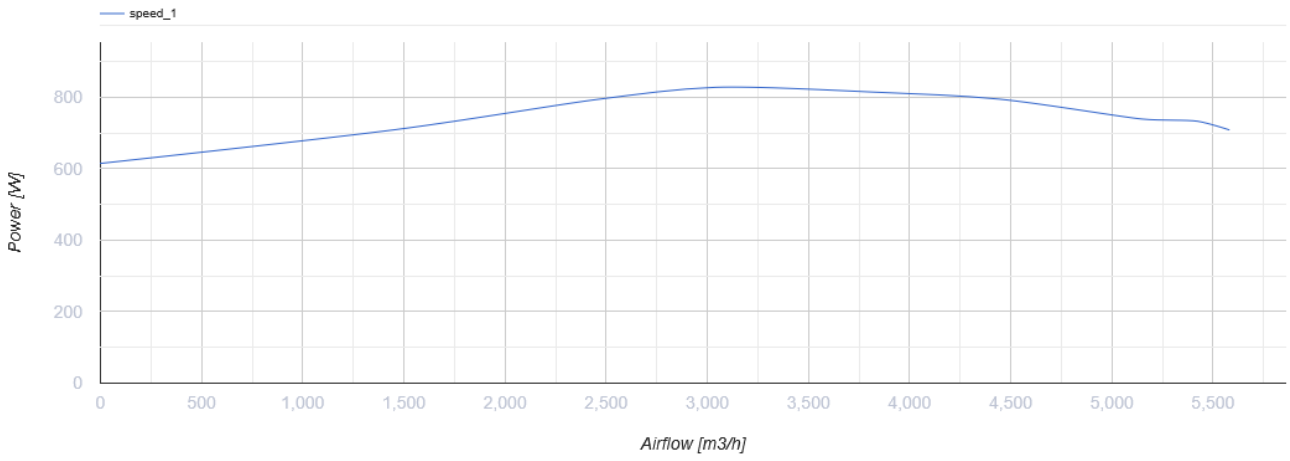

Размеры

B	B1	B2	H	H1	H2	H3	L
700	720	740	400	420	440	440	753

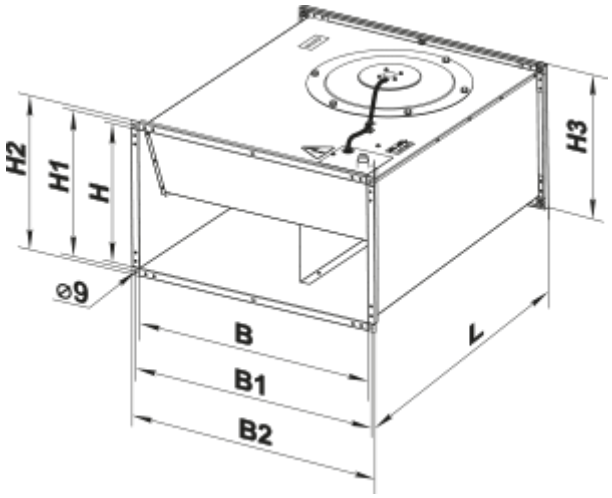

Аксессуары

Для прямоугольных каналов

Наименование	Фото	Описание
СР 700x400		Пластинчатый шумоглушитель для установки в прямоугольных каналах

Для прямоугольных каналов

Наименование	Фото	Описание
ФБ 700x400		Кассетные воздушные фильтры с прямоугольным сечением
ФБК 700x400-4		Карманные воздушные фильтры с прямоугольным сечением
ФБК 700x400-5		Карманные воздушные фильтры с прямоугольным сечением
ФБК 700x400-7		Карманные воздушные фильтры с прямоугольным сечением

Для прямоугольных каналов

Наименование	Фото	Описание
ВВГ 700x400		Гибкие виброгасящие вставки для прямоугольных каналов

Водяные нагреватели

Наименование	Фото	Описание

НКВ 700x400-2		Канальные водяные нагреватели для подогрева приточного воздуха или подогреватель для ПВУ с прямоугольным сечением
НКВ 700x400-3		Канальные водяные нагреватели для подогрева приточного воздуха или подогреватель для ПВУ с прямоугольным сечением

Электрические нагреватели

Наименование	Фото	Описание
НК 700x400-18,0-3		Канальные электрические нагреватели с прямоугольным сечением
НК 700x400-27,0-3		Канальные электрические нагреватели с прямоугольным сечением
НК 700x400-36,0-3		Канальные электрические нагреватели с прямоугольным сечением

Регуляторы воздушного потока

Наименование	Фото	Описание
РРВ 700x400		Регуляторы расхода воздуха

Водяные охладители

Наименование	Фото	Описание
ОКВ 700x400-3		Канальные водяные охладители воздуха с прямоугольным сечением

Фреоновые охладители

Наименование	Фото	Описание
ОКФ 700x400-3		Канальные охладители воздуха с прямым испарительным охлаждением с прямоугольным сечением

Экодизайн

Торговая марка	Вентс
Модель	ВКП 4Д 700x400
Тип привода	External MSD or VSD
Тип теплообменника	Нет
Статическое давление при номинальном расходе воздуха (Па)	408
Максимальные внешние утечки (%)	2.7
Статическая эффективность (%)	42.5
Эффективная мощность (кВт)	0.828
Sound power level (дБ(A))	81
Декларируемый тип вентиляционной единицы	NRVU UVU