ВКП 4Е 600x300

Центробежные вентиляторы для прямоугольных каналов

• Максимальный расход воздуха: 2470
• Уровень звукового давления LpA на расстоянии 3 м: 52
• Тип двигателя: AC
• Тип крыльчатки: Центробежный назад загнутые лопатки
• Материал корпуса: Оцинкованная сталь
• Установка в любом положении

	Единица измерения	ВКП 4Е 600x300
Размер подключаемого воздуховода	мм	600x300
Минимальное напряжение питания	В	220
Максимальное напряжение питания	В	240
Частота сети питания	Гц	50/60
Номинальная мощность	Вт	220
Максимальный ток	А	0.9
Максимальный расход воздуха	$м^3$/час	2470
Уровень звукового давления LpA на расстоянии 3 м	дБ(А)	52
Вес	кг	27.77
Максимальная температура перемещаемого воздуха	°C	45
Минимальная температура перемещаемого воздуха	°C	-25
Класс защиты	-	IPX4
Класс защиты привода	-	IP44

Размеры

B	B1	B2	H	H1	H2	H3	L
600	620	640	300	320	340	342	680

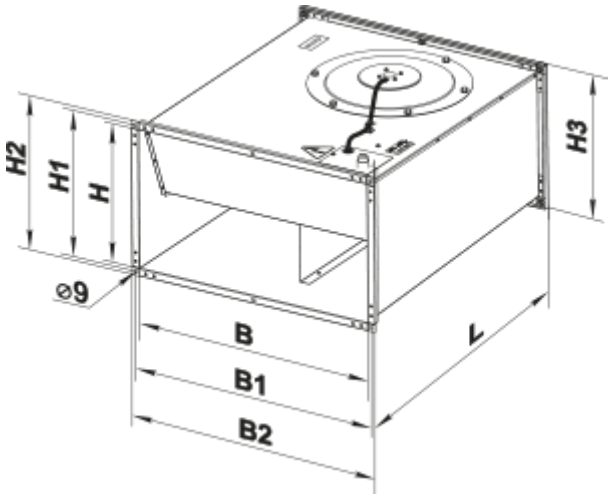
H2
H1
H
H3
⌀9
B
B1
B2
L