ВКП 4E 600x350



Канальные центробежные вентиляторы с назад загнутыми лопатками

• Уровень звукового давления LpA на расстоянии 3 м: 52
• Тип крыльчатки: Центробежная крыльчатка с назад загнутыми лопатками
• Материал корпуса: Оцинкованная сталь
• Установка в любом положении

	Единица измерения	ВКП 4E 600x350
Размер подключаемого воздуховода	мм	600x350
Фазность	-	1
Минимальное напряжение питания	В	220
Максимальное напряжение питания	В	240
Частота сети питания	Гц	50/60
Номинальная мощность	Вт	470
Максимальный ток	А	2.37
Максимальный расход воздуха	м³/час	2950
Скорость вращения	-	1370
Уровень звукового давления LpA на расстоянии 3 м	дБ(А)	52
Вес	кг	36.38
Максимальная температура перемещаемого воздуха	°C	80
Минимальная температура перемещаемого воздуха	°C	-30
Класс защиты	-	IPX4
Класс защиты привода	-	IP44
Материал крыльчатки	-	Алюминий

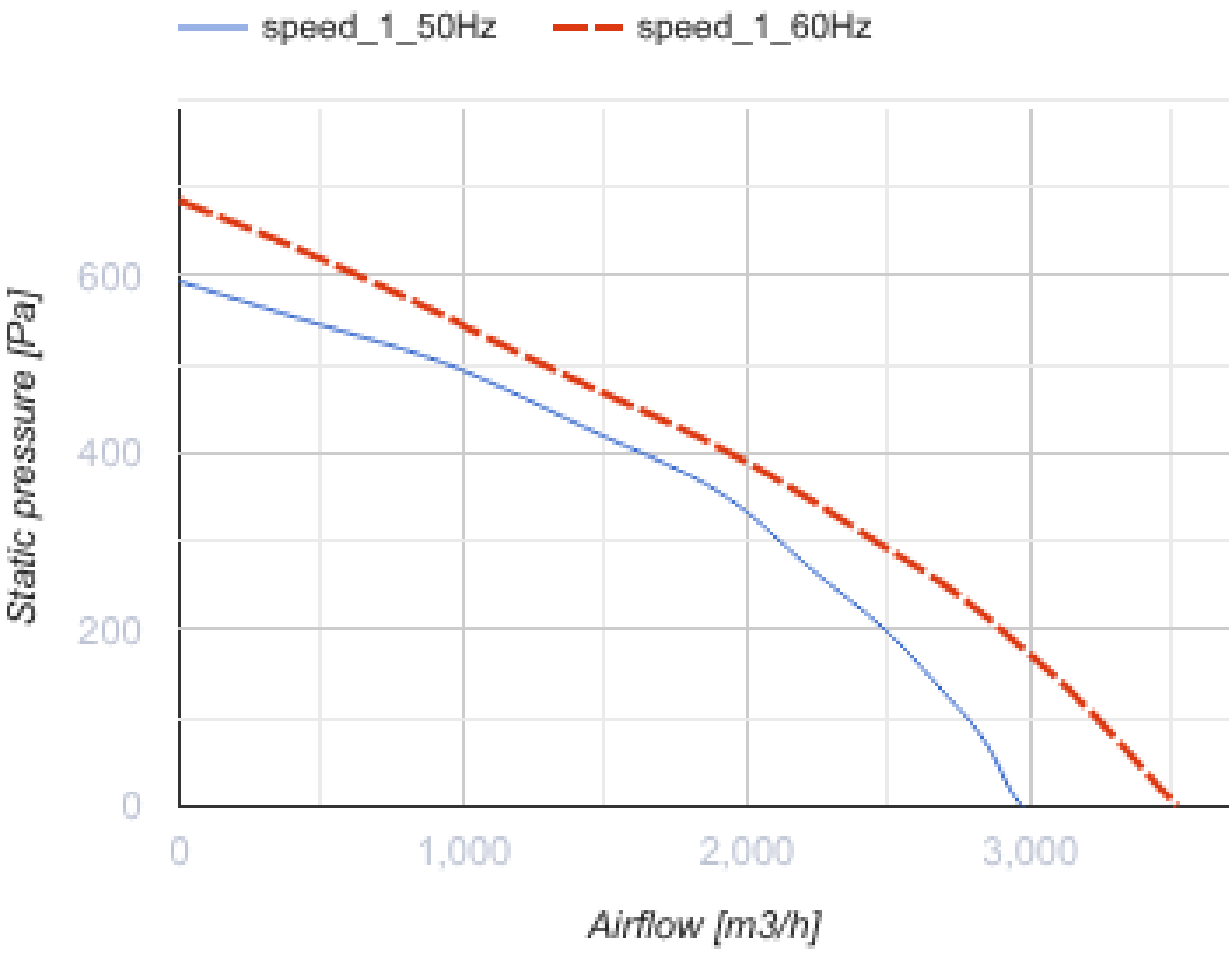
speed_1_50Hz
speed_1_60Hz
Static pressure [Pa]
600
400
200
0
0
1,000
2,000
3,000
Airflow [m3/h]

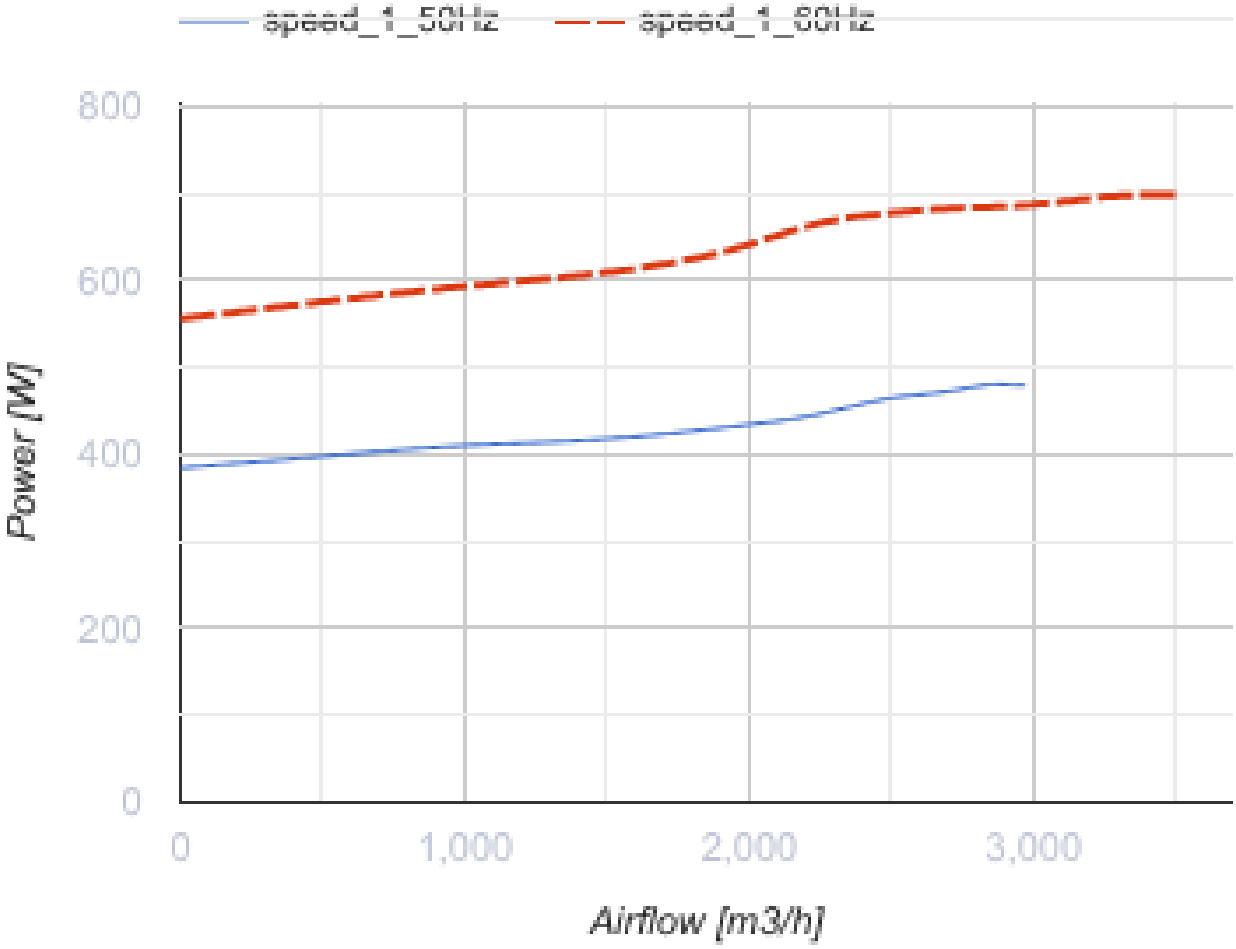

Размеры

B	B1	B2	H	H1	H2	H3	L
600	620	640	350	370	390	390	735

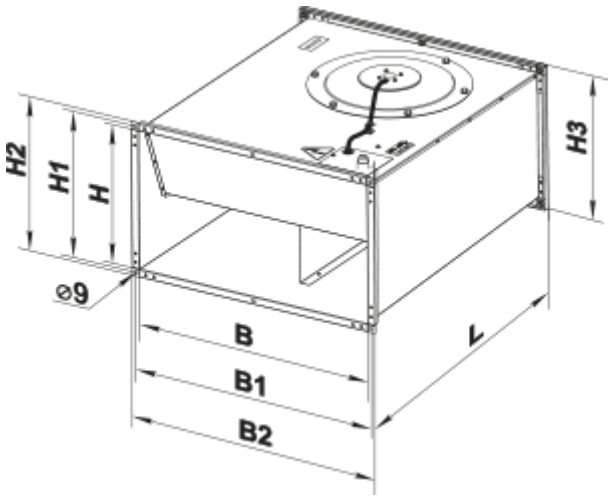

Аксессуары

Для прямоугольных каналов

Наименование	Фото	Описание
СР 600x350	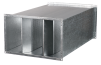	Пластинчатый шумоглушитель для установки в прямоугольных каналах

Для прямоугольных каналов

Наименование	Фото	Описание
ФБ 600x350		Кассетные воздушные фильтры с прямоугольным сечением
ФБК 600x350-4		Карманные воздушные фильтры с прямоугольным сечением
ФБК 600x350-5		Карманные воздушные фильтры с прямоугольным сечением
ФБК 600x350-7		Карманные воздушные фильтры с прямоугольным сечением

Для прямоугольных каналов

Наименование	Фото	Описание
КР 600x350		Воздушные заслонки для регулирования расхода воздуха в каналах прямоугольного сечения

Для прямоугольных каналов

Наименование	Фото	Описание
ВВГ 600x350		Гибкие виброгасящие вставки для прямоугольных каналов

Водяные нагреватели

Наименование	Фото	Описание
НКВ 600x350-2		Канальные водяные нагреватели для подогрева приточного воздуха или подогреватель для ПВУ с прямоугольным сечением

НКВ 600х350-4		Канальные водяные нагреватели для подогрева приточного воздуха или подогреватель для ПВУ с прямоугольным сечением

Электрические нагреватели

Наименование	Фото	Описание
НК 600х350-15,0-3		Канальные электрические нагреватели с прямоугольным сечением
НК 600х350-18,0-3		Канальные электрические нагреватели с прямоугольным сечением

Регуляторы воздушного потока

Наименование	Фото	Описание
РРВ 600х350		Регуляторы расхода воздуха

Водяные охладители

Наименование	Фото	Описание
ОКВ 600х350-3		Канальные водяные охладители воздуха с прямоугольным сечением

Фреоновые охладители

Наименование	Фото	Описание
ОКФ 600х350-3		Канальные охладители воздуха с прямым испарительным охлаждением с прямоугольным сечением

Экодизайн

Торговая марка	Вентс
Модель	ВКП 4Е 600х350
Тип привода	External MSD or VSD
Тип теплообменника	Нет
Статическое давление при номинальном расходе воздуха (Па)	335
Максимальные внешние утечки (%)	2.7
Статическая эффективность (%)	43.7
Декларируемый тип вентиляционной единицы	NRVU UVU
Эффективная мощность (кВт)	0.43
Sound power level (дБ(А))	87