# ВКП 4Е 600x350

Центробежные вентиляторы для прямоугольных каналов

• Максимальный расход воздуха: 2950
• Уровень звукового давления LpA на расстоянии 3 м: 52
• Тип двигателя: AC
• Тип крыльчатки: Центробежный назад загнутые лопатки
• Материал корпуса: Оцинкованная сталь
• Установка в любом положении

| | Единица измерения | ВКП 4Е 600x350 |
|---|---|---|
| Размер подключаемого воздуховода | мм | 600x350 |
| Минимальное напряжение питания | В | 220 |
| Максимальное напряжение питания | В | 240 |
| Частота сети питания | Гц | 50/60 |
| Номинальная мощность | Вт | 470 |
| Максимальный ток | А | 2.37 |
| Максимальный расход воздуха | $м^3$/час | 2950 |
| Уровень звукового давления LpA на расстоянии 3 м | дБ(А) | 52 |
| Вес | кг | 36.38 |
| Максимальная температура перемещаемого воздуха | °C | 80 |
| Минимальная температура перемещаемого воздуха | °C | -30 |
| Класс защиты | - | IPX4 |
| Класс защиты привода | - | IP44 |

## Размеры

| B | B1 | B2 | H | H1 | H2 | H3 | L |
|---|---|---|---|---|---|---|---|
| 600 | 620 | 640 | 350 | 370 | 390 | 390 | 735 |

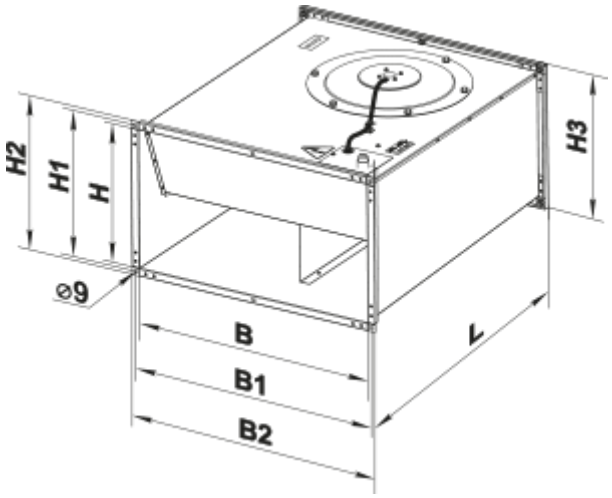
H2
H1
H
H3
⌀9
B
B1
B2
L