ВКПФ 4Д 400x200



Канальные центробежные вентиляторы с вперед загнутыми лопатками

• Уровень звукового давления LpA на расстоянии 3 м: 52
• Тип крыльчатки: Центробежная крыльчатка с вперед загнутыми лопатками
• Материал корпуса: Оцинкованная сталь
• Установка в любом положении

	Единица измерения	ВКПФ 4Д 400x200
Размер подключаемого воздуховода	мм	400x200
Фазность	-	3
Максимальное напряжение питания	В	400
Минимальное напряжение питания	В	400
Частота сети питания	Гц	50
Номинальная мощность	Вт	282
Максимальный ток	А	0.6
Максимальный расход воздуха	м³/час	1470
Скорость вращения	-	1300
Уровень звукового давления LpA на расстоянии 3 м	дБ(А)	52
Вес	кг	17.5
Максимальная температура перемещаемого воздуха	°C	45
Минимальная температура перемещаемого воздуха	°C	-25
Класс защиты	-	IPX4
Класс защиты привода	-	IP44
Материал крыльчатки	-	Оцинкованная сталь

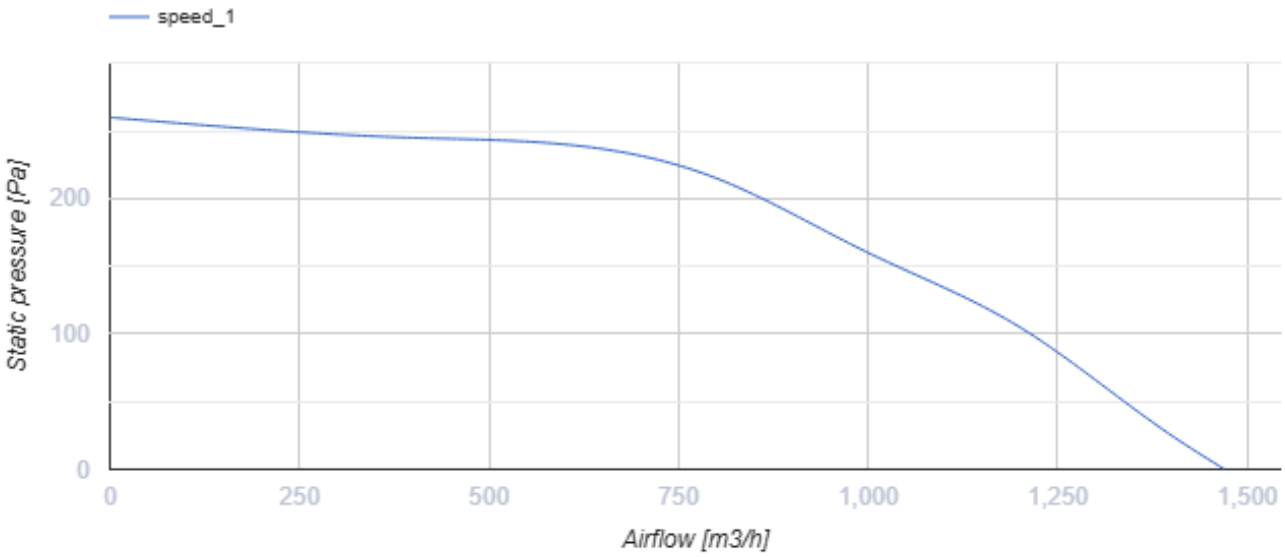

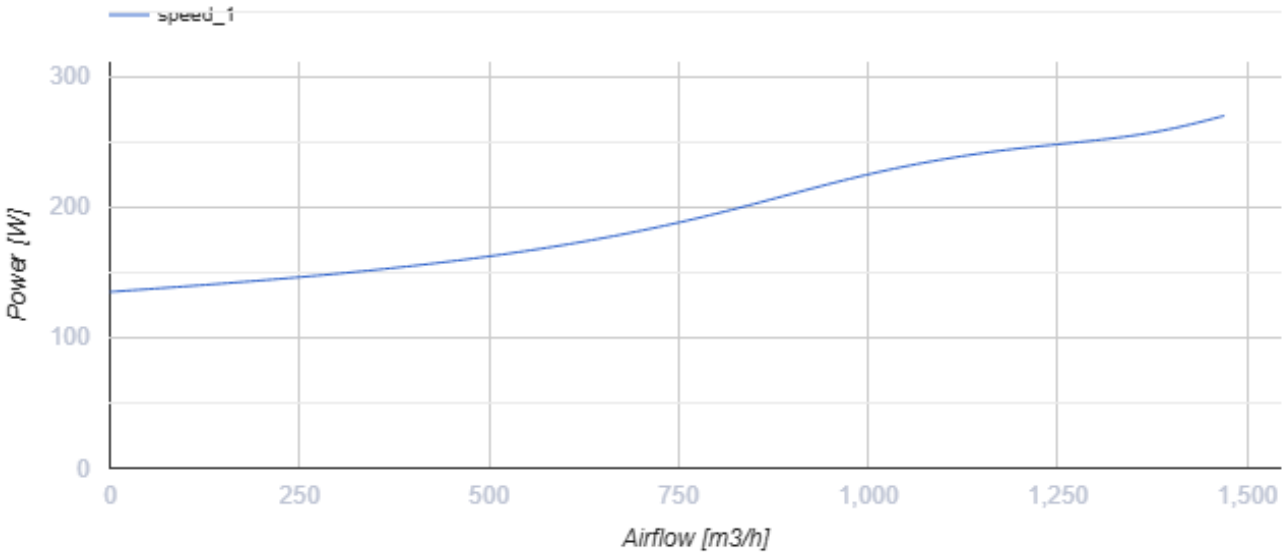

Размеры

B	B1	B2	H	H1	H2	H3	L
400	420	440	200	220	240	255	500

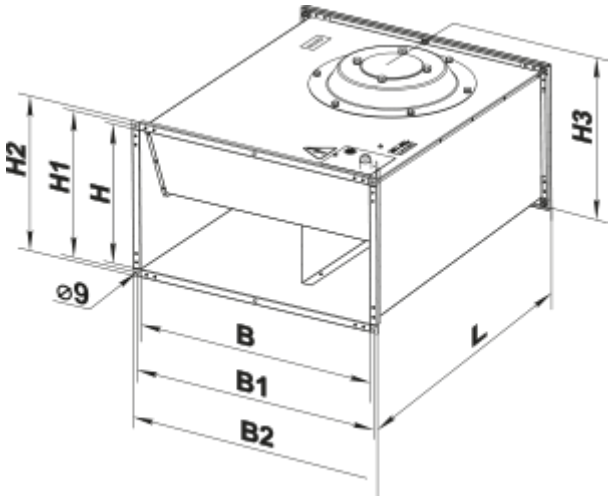

Аксессуары

Для прямоугольных каналов

Наименование	Фото	Описание
СР 400x200		Пластинчатый шумоглушитель для установки в прямоугольных каналах

Для прямоугольных каналов

Наименование	Фото	Описание
ФБ 400x200		Кассетные воздушные фильтры с прямоугольным сечением
ФБК 400x200-4		Карманные воздушные фильтры с прямоугольным сечением
ФБК 400x200-5		Карманные воздушные фильтры с прямоугольным сечением
ФБК 400x200-7		Карманные воздушные фильтры с прямоугольным сечением

Для прямоугольных каналов

Наименование	Фото	Описание
КОМ1 400x200		Обратный гравитационный клапан для перекрытия воздушного потока в прямоугольных воздуховодах
КР 400x200		Воздушные заслонки для регулирования расхода воздуха в каналах прямоугольного сечения

КГ 400x200		Гравитационный клапан автоматического перекрытия воздушного потока в прямоугольных воздуховодах

Для прямоугольных каналов

Наименование	Фото	Описание
ВВГ 400x200		Гибкие виброгасящие вставки для прямоугольных каналов

Для прямоугольных каналов

Наименование	Фото	Описание
ПР 400x200	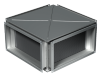	Пластинчатые рекуператоры с крестообразным проходом воздуха для прямоугольных каналов

Смесительные камеры

Наименование	Фото	Описание
СКРА 400x200/24		Смесительные камеры для перемешивания (рециркуляции) части удаляемого воздуха с наружным воздухом в нужной пропорции

Водяные нагреватели

Наименование	Фото	Описание
НКВ 400x200-2		Канальные водяные нагреватели для подогрева приточного воздуха или подогреватель для ПВУ с прямоугольным сечением
НКВ 400x200-4		Канальные водяные нагреватели для подогрева приточного воздуха или подогреватель для ПВУ с прямоугольным сечением

Электрические нагреватели

Наименование	Фото	Описание
НК 400x200-4,5-3		Канальные электрические нагреватели с прямоугольным сечением
НК 400x200-6,0-3		Канальные электрические нагреватели с прямоугольным сечением
НК 400x200-7,5-3		Канальные электрические нагреватели с прямоугольным сечением

НК 400х200-9,0-3		Канальные электрические нагреватели с прямоугольным сечением
НК 400х200-10,5-3		Канальные электрические нагреватели с прямоугольным сечением
НК 400х200-12,0-3		Канальные электрические нагреватели с прямоугольным сечением
НК 400х200-15,0-3		Канальные электрические нагреватели с прямоугольным сечением
НК 400х200-4,5-3 У		Канальные электрические нагреватели с прямоугольным сечением с блоком управления
НК 400х200-6,0-3 У		Канальные электрические нагреватели с прямоугольным сечением с блоком управления
НК 400х200-7,5-3 У		Канальные электрические нагреватели с прямоугольным сечением с блоком управления
НК 400х200-9,0-3 У		Канальные электрические нагреватели с прямоугольным сечением с блоком управления
НК 400х200-10,5-3 У		Канальные электрические нагреватели с прямоугольным сечением с блоком управления
НК 400х200-12,0-3 У		Канальные электрические нагреватели с прямоугольным сечением с блоком управления
НК 400х200-15,0-3 У		Канальные электрические нагреватели с прямоугольным сечением с блоком управления

Водяные охладители

Наименование	Фото	Описание
ОКВ 400х200-3		Канальные водяные охладители воздуха с прямоугольным сечением

Регуляторы воздушного потока

Наименование	Фото	Описание

РРВ 400х200		Регуляторы расхода воздуха

Трансформаторные регуляторы скорости

Наименование	Фото	Описание
РСА5Д-1,5-М		Регулятор скорости трехфазный

Фреоновые охладители

Наименование	Фото	Описание
ОКФ 400х200-3		Канальные охладители воздуха с прямым испарительным охлаждением с прямоугольным сечением

Экодизайн

Торговая марка	Вентс
Модель	ВКПФ 4Д 400x200
Тип привода	External MSD or VSD
Тип теплообменника	Нет
Статическое давление при номинальном расходе воздуха (Па)	218
Максимальные внешние утечки (%)	2.7
Статическая эффективность (%)	25
Эффективная мощность (кВт)	0.195
Sound power level (дБ(А))	72
Декларируемый тип вентиляционной единицы	NRVU UVU