ВКПФ 4Д 500x250



Канальные центробежные вентиляторы с вперед загнутыми лопатками

• Уровень звукового давления LpA на расстоянии 3 м: 54
• Тип крыльчатки: Центробежная крыльчатка с вперед загнутыми лопатками
• Материал корпуса: Оцинкованная сталь
• Установка в любом положении

	Единица измерения	ВКПФ 4Д 500x250
Размер подключаемого воздуховода	мм	500x250
Фазность	-	3
Минимальное напряжение питания	В	400
Максимальное напряжение питания	В	400
Частота сети питания	Гц	50
Номинальная мощность	Вт	570
Максимальный ток	А	0.94
Максимальный расход воздуха	м³/час	1850
Скорость вращения	-	1270
Уровень звукового давления LpA на расстоянии 3 м	дБ(А)	54
Вес	кг	24
Максимальная температура перемещаемого воздуха	°C	40
Минимальная температура перемещаемого воздуха	°C	-20
Класс защиты	-	IPX4
Класс защиты привода	-	IP44
Материал крыльчатки	-	Оцинкованная сталь

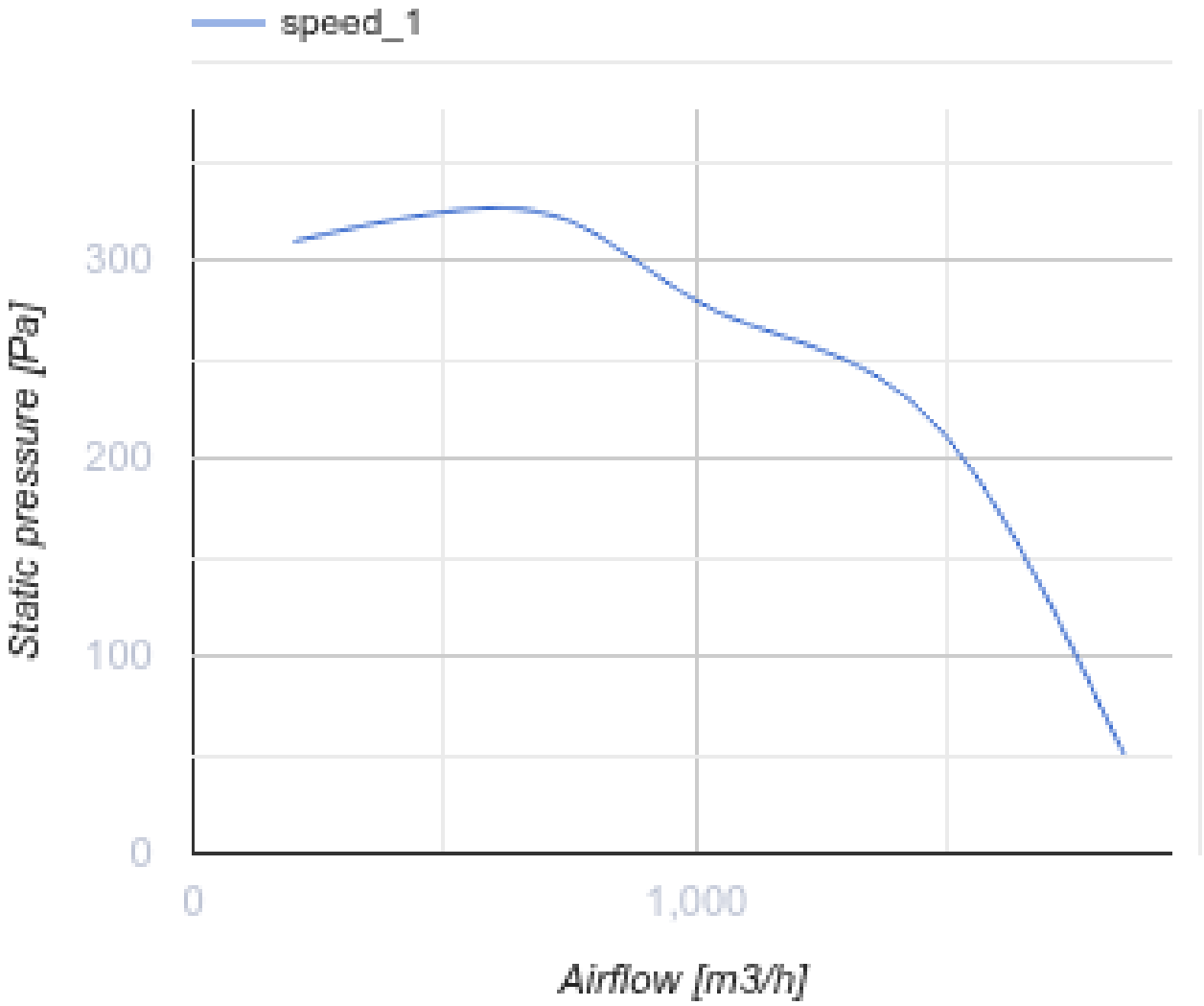
speed_1
300
200
100
0
Static pressure [Pa]
0
1,000
Airflow [m3/h]

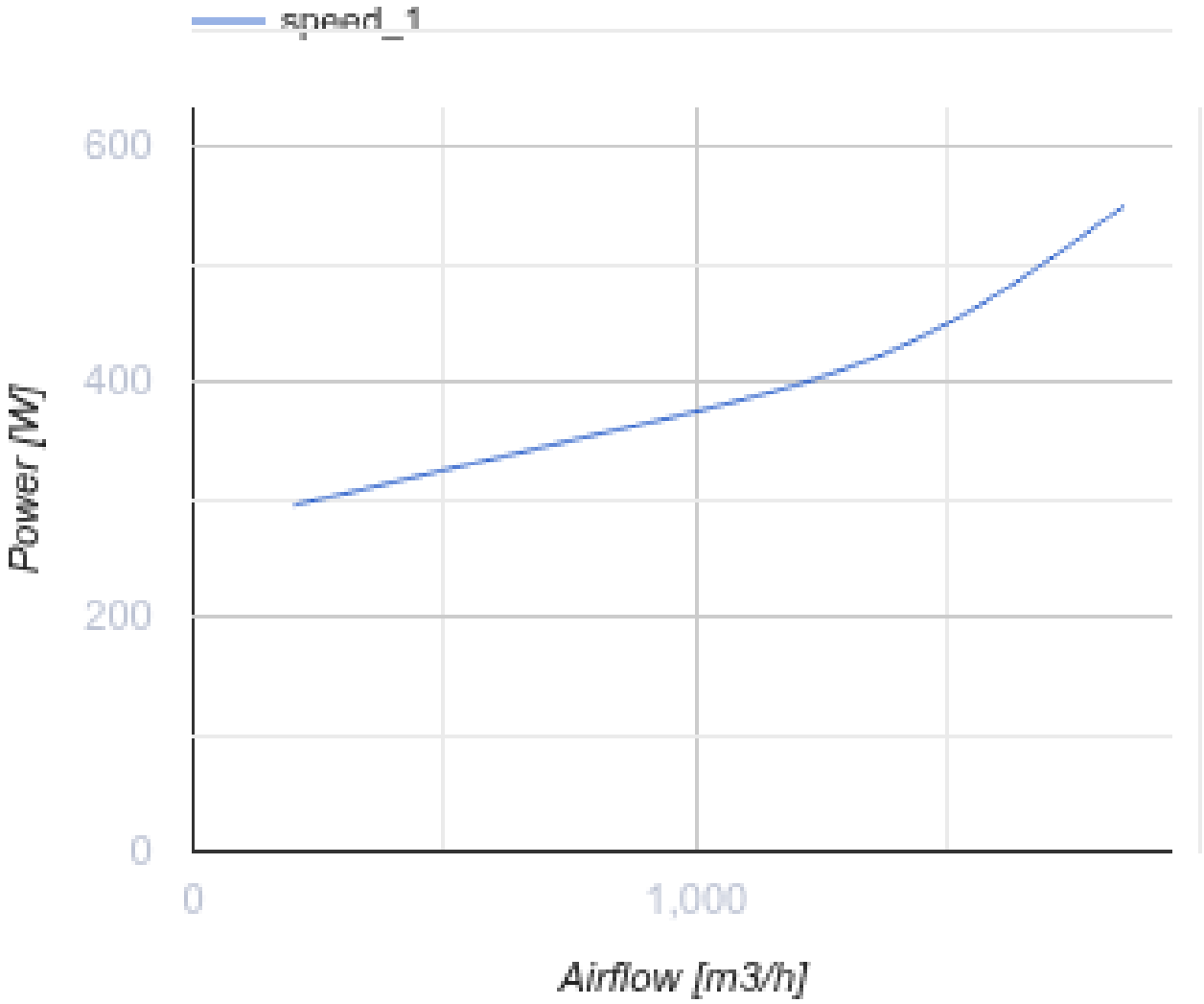

Размеры

B	B1	B2	H	H1	H2	H3	L
500	520	540	250	270	290	335	640

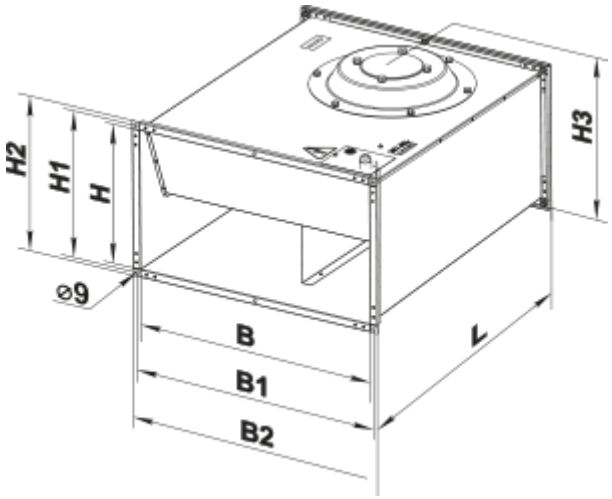

Аксессуары

Для прямоугольных каналов

Наименование	Фото	Описание
СР 500x250		Пластинчатый шумоглушитель для установки в прямоугольных каналах

Для прямоугольных каналов

Наименование	Фото	Описание
ФБ 500x250		Кассетные воздушные фильтры с прямоугольным сечением
ФБК 500x250-4		Карманные воздушные фильтры с прямоугольным сечением
ФБК 500x250-5		Карманные воздушные фильтры с прямоугольным сечением
ФБК 500x250-7		Карманные воздушные фильтры с прямоугольным сечением

Для прямоугольных каналов

Наименование	Фото	Описание
КОМ1 500x250		Обратный гравитационный клапан для перекрытия воздушного потока в прямоугольных воздуховодах
КР 500x250		Воздушные заслонки для регулирования расхода воздуха в каналах прямоугольного сечения

КГ 500x250		Гравитационный клапан автоматического перекрытия воздушного потока в прямоугольных воздуховодах

Для прямоугольных каналов

Наименование	Фото	Описание
ВВГ 500x250		Гибкие виброгасящие вставки для прямоугольных каналов

Для прямоугольных каналов

Наименование	Фото	Описание
ПР 500x250	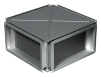	Пластинчатые рекуператоры с крестообразным проходом воздуха для прямоугольных каналов

Смесительные камеры

Наименование	Фото	Описание
СКРА 500x250/24		Смесительные камеры для перемешивания (рециркуляции) части удаляемого воздуха с наружным воздухом в нужной пропорции

Водяные нагреватели

Наименование	Фото	Описание
НКВ 500x250-2		Канальные водяные нагреватели для подогрева приточного воздуха или подогреватель для ПВУ с прямоугольным сечением
НКВ 500x250-4		Канальные водяные нагреватели для подогрева приточного воздуха или подогреватель для ПВУ с прямоугольным сечением

Электрические нагреватели

Наименование	Фото	Описание
НК 500x250-6,0-3		Канальные электрические нагреватели с прямоугольным сечением
НК 500x250-7,5-3		Канальные электрические нагреватели с прямоугольным сечением
НК 500x250-9,0-3		Канальные электрические нагреватели с прямоугольным сечением

НК 500x250-10,5-3		Канальные электрические нагреватели с прямоугольным сечением
НК 500x250-12,0-3		Канальные электрические нагреватели с прямоугольным сечением
НК 500x250-15,0-3		Канальные электрические нагреватели с прямоугольным сечением
НК 500x250-18,0-3		Канальные электрические нагреватели с прямоугольным сечением
НК 500x250-21,0-3		Канальные электрические нагреватели с прямоугольным сечением
НК 500x250-6,0-3 У		Канальные электрические нагреватели с прямоугольным сечением с блоком управления
НК 500x250-7,5-3 У		Канальные электрические нагреватели с прямоугольным сечением с блоком управления
НК 500x250-9,0-3 У		Канальные электрические нагреватели с прямоугольным сечением с блоком управления
НК 500x250-10,5-3 У		Канальные электрические нагреватели с прямоугольным сечением с блоком управления
НК 500x250-12,0-3 У		Канальные электрические нагреватели с прямоугольным сечением с блоком управления
НК 500x250-15,0-3 У		Канальные электрические нагреватели с прямоугольным сечением с блоком управления
НК 500x250-18,0-3 У		Канальные электрические нагреватели с прямоугольным сечением с блоком управления
НК 500x250-21,0-3 У		Канальные электрические нагреватели с прямоугольным сечением с блоком управления

Регуляторы воздушного потока

Наименование	Фото	Описание
РРВ 500x250		Регуляторы расхода воздуха

Трансформаторные регуляторы скорости

Наименование	Фото	Описание
РСА5Д-1,5-М		Регулятор скорости трехфазный

Водяные охладители

Наименование	Фото	Описание
ОКВ 500х250-3		Канальные водяные охладители воздуха с прямоугольным сечением

Фреоновые охладители

Наименование	Фото	Описание
ОКФ 500х250-3		Канальные охладители воздуха с прямым испарительным охлаждением с прямоугольным сечением

Экодизайн

Торговая марка	Вентс
Модель	ВКПФ 4Д 500x250
Тип привода	External MSD or VSD
Тип теплообменника	Нет
Статическое давление при номинальном расходе воздуха (Па)	310
Максимальные внешние утечки (%)	2.7
Статическая эффективность (%)	34.3
Декларируемый тип вентиляционной единицы	NRVU UVU
Эффективная мощность (кВт)	0.21
Sound power level (дБ(А))	74