ВКПФ 4Д 500x300



Канальные центробежные вентиляторы с вперед загнутыми лопатками

• Уровень звукового давления LpA на расстоянии 3 м: 56
• Тип крыльчатки: Центробежная крыльчатка с вперед загнутыми лопатками
• Материал корпуса: Оцинкованная сталь
• Установка в любом положении

	Единица измерения	ВКПФ 4Д 500x300
Размер подключаемого воздуховода	мм	500x300
Фазность	-	3
Минимальное напряжение питания	В	400
Максимальное напряжение питания	В	400
Частота сети питания	Гц	50
Номинальная мощность	Вт	855
Максимальный ток	А	1.7
Максимальный расход воздуха	м³/час	2350
Скорость вращения	-	1300
Уровень звукового давления LpA на расстоянии 3 м	дБ(А)	56
Вес	кг	33
Максимальная температура перемещаемого воздуха	°C	50
Минимальная температура перемещаемого воздуха	°C	-20
Класс защиты	-	IPX4
Класс защиты привода	-	IP44
Материал крыльчатки	-	Оцинкованная сталь

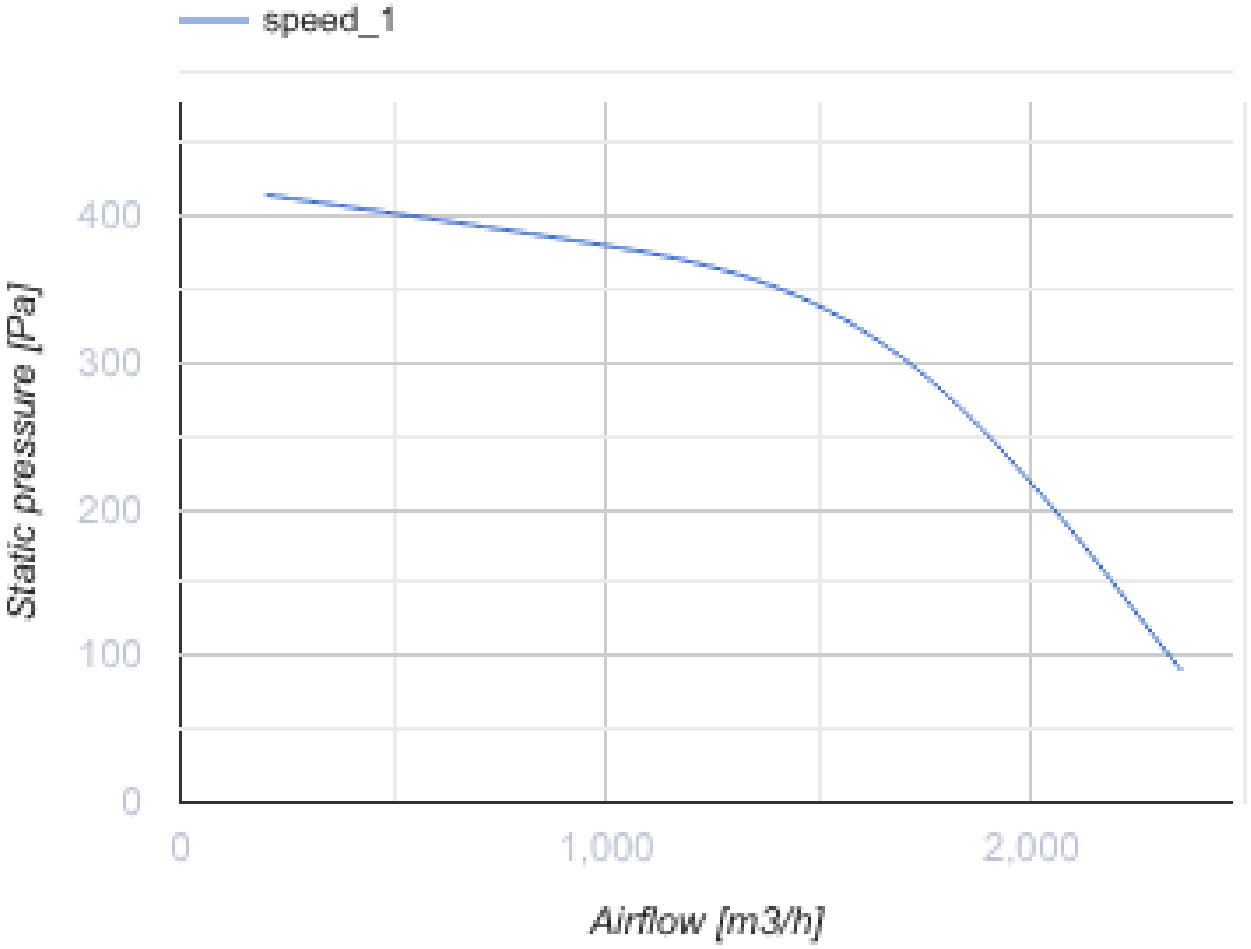
speed_1
Static pressure [Pa]
400
300
200
100
0
0
1,000
2,000
Airflow [m3/h]

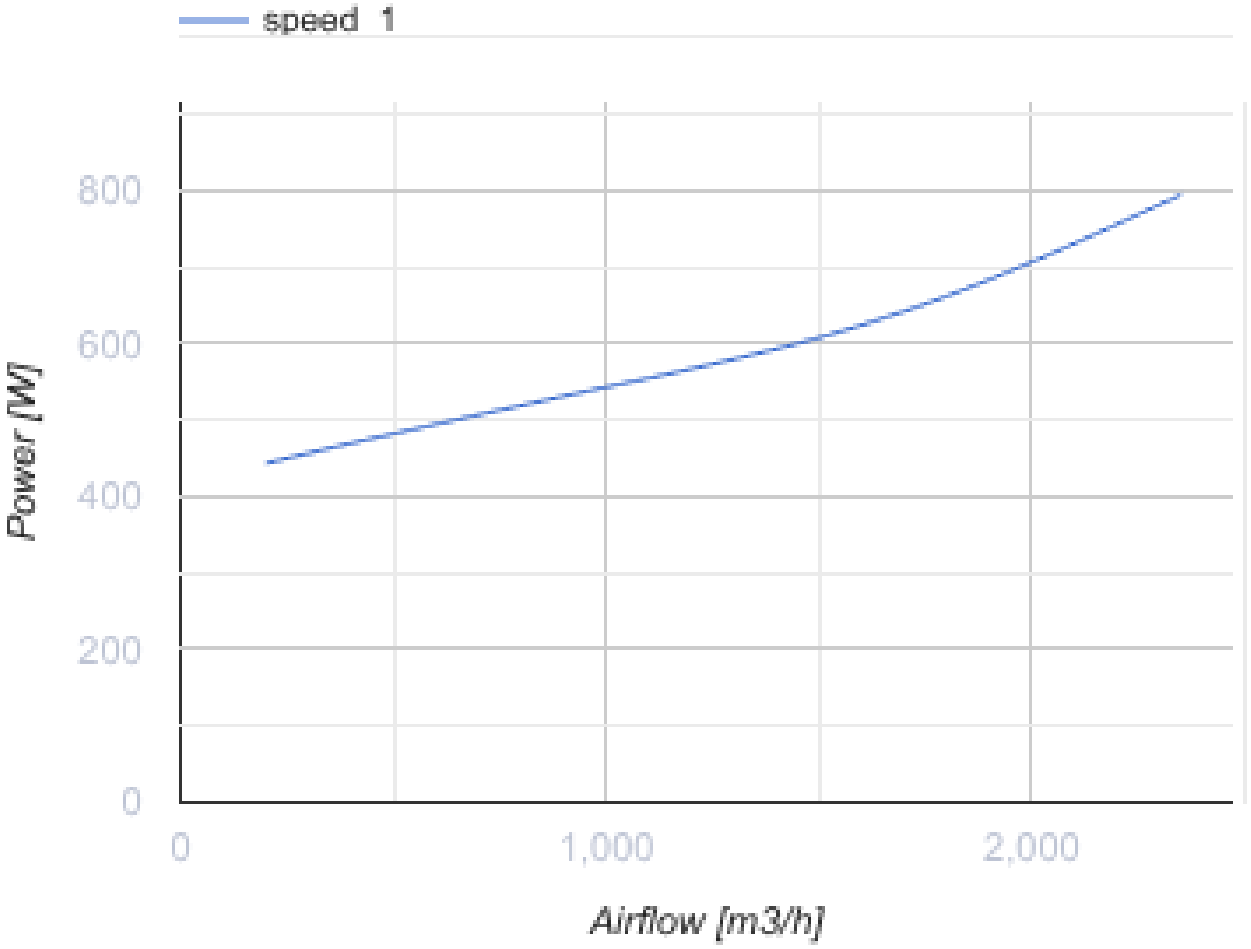

Размеры

B	B1	B2	H	H1	H2	H3	L
500	520	540	300	320	340	365	680

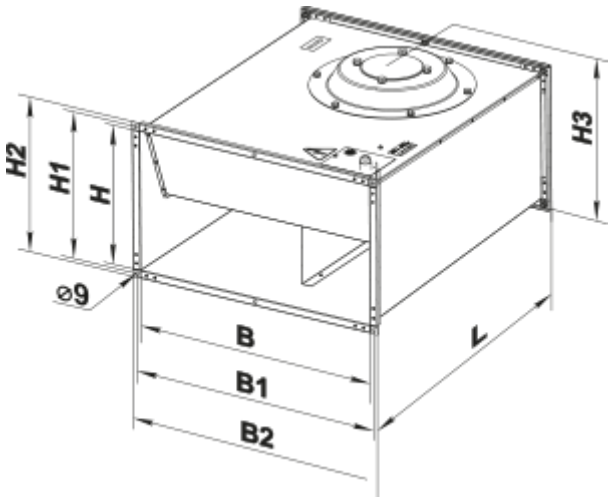

Аксессуары

Для прямоугольных каналов

Наименование	Фото	Описание
СР 500x300	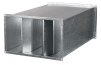	Пластинчатый шумоглушитель для установки в прямоугольных каналах

Для прямоугольных каналов

Наименование	Фото	Описание
ФБ 500x300		Кассетные воздушные фильтры с прямоугольным сечением
ФБК 500x300-4		Карманные воздушные фильтры с прямоугольным сечением
ФБК 500x300-5		Карманные воздушные фильтры с прямоугольным сечением
ФБК 500x300-7		Карманные воздушные фильтры с прямоугольным сечением

Для прямоугольных каналов

Наименование	Фото	Описание
КОМ1 500x300		Обратный гравитационный клапан для перекрытия воздушного потока в прямоугольных воздуховодах
КР 500x300		Воздушные заслонки для регулирования расхода воздуха в каналах прямоугольного сечения
КГ 500x300		Гравитационный клапан автоматического перекрытия воздушного потока в прямоугольных воздуховодах

Для прямоугольных каналов

Наименование	Фото	Описание
ВВГ 500x300		Гибкие виброгасящие вставки для прямоугольных каналов

Для прямоугольных каналов

Наименование	Фото	Описание

ПР 500x300	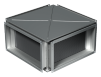	Пластинчатые рекуператоры с крестообразным проходом воздуха для прямоугольных каналов

Смесительные камеры

Наименование	Фото	Описание
СКРА 500x300/24		Смесительные камеры для перемешивания (рециркуляции) части удаляемого воздуха с наружным воздухом в нужной пропорции

Водяные нагреватели

Наименование	Фото	Описание
НКВ 500x300-2		Канальные водяные нагреватели для подогрева приточного воздуха или подогреватель для ПВУ с прямоугольным сечением
НКВ 500x300-4		Канальные водяные нагреватели для подогрева приточного воздуха или подогреватель для ПВУ с прямоугольным сечением

Электрические нагреватели

Наименование	Фото	Описание
НК 500x300-6,0-3		Канальные электрические нагреватели с прямоугольным сечением
НК 500x300-7,5-3		Канальные электрические нагреватели с прямоугольным сечением
НК 500x300-9,0-3		Канальные электрические нагреватели с прямоугольным сечением
НК 500x300-10,5-3		Канальные электрические нагреватели с прямоугольным сечением
НК 500x300-12,0-3		Канальные электрические нагреватели с прямоугольным сечением
НК 500x300-15,0-3		Канальные электрические нагреватели с прямоугольным сечением
НК 500x300-18,0-3		Канальные электрические нагреватели с прямоугольным сечением
НК 500x300-21,0-3		Канальные электрические нагреватели с прямоугольным сечением

НК 500х300-6,0-3 У		Канальные электрические нагреватели с прямоугольным сечением с блоком управления
НК 500х300-7,5-3 У		Канальные электрические нагреватели с прямоугольным сечением с блоком управления
НК 500х300-9,0-3 У		Канальные электрические нагреватели с прямоугольным сечением с блоком управления
НК 500х300-10,5-3 У		Канальные электрические нагреватели с прямоугольным сечением с блоком управления
НК 500х300-12,0-3 У		Канальные электрические нагреватели с прямоугольным сечением с блоком управления
НК 500х300-15,0-3 У		Канальные электрические нагреватели с прямоугольным сечением с блоком управления
НК 500х300-18,0-3 У		Канальные электрические нагреватели с прямоугольным сечением с блоком управления
НК 500х300-21,0-3 У		Канальные электрические нагреватели с прямоугольным сечением с блоком управления

Регуляторы воздушного потока

Наименование	Фото	Описание
РРВ 500х300		Регуляторы расхода воздуха

Водяные охладители

Наименование	Фото	Описание
ОКВ 500х300-3		Канальные водяные охладители воздуха с прямоугольным сечением

Фреоновые охладители

Наименование	Фото	Описание
ОКФ 500х300-3		Канальные охладители воздуха с прямым испарительным охлаждением с прямоугольным сечением

Трансформаторные регуляторы скорости

Наименование	Фото	Описание

РСА5Д-4,0-М		Регулятор скорости трехфазный

Экодизайн

Торговая марка	Вентс
Модель	ВКПФ 4Д 500х300
Тип привода	External MSD or VSD
Тип теплообменника	Нет
Статическое давление при номинальном расходе воздуха (Па)	345
Максимальные внешние утечки (%)	2.7
Статическая эффективность (%)	22.6
Декларируемый тип вентиляционной единицы	NRVU UVU
Эффективная мощность (кВт)	0.593
Sound power level (дБ(А))	76