ВКПФ 4Д 500x300

Центробежные вентиляторы для прямоугольных каналов

• Максимальный расход воздуха: 2350
• Уровень звукового давления LpA на расстоянии 3 м: 56
• Тип двигателя: AC
• Тип крыльчатки: Центробежный вперед загнутые лопатки
• Материал корпуса: Оцинкованная сталь
• Установка в любом положении

	Единица измерения	ВКПФ 4Д 500x300
Размер подключаемого воздуховода	мм	500x300
Скорость	-	1
Минимальное напряжение питания	В	400
Максимальное напряжение питания	В	400
Частота сети питания	Гц	50
Номинальная мощность	Вт	855
Максимальный ток	А	1.7
Максимальный расход воздуха	$м^3$/час	2350
Уровень звукового давления LpA на расстоянии 3 м	дБ(А)	56
Вес	кг	33
Максимальная температура перемещаемого воздуха	°C	50
Минимальная температура перемещаемого воздуха	°C	-20
Класс защиты	-	IPX4
Класс защиты привода	-	IP44

Размеры

B	B1	B2	H	H1	H2	H3	L
500	520	540	300	320	340	365	680

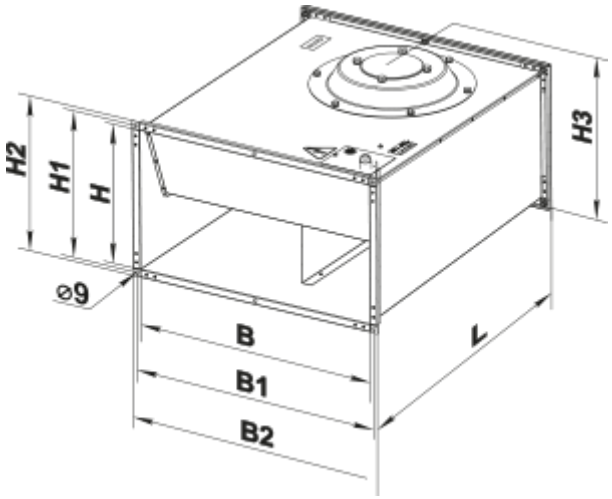
H2
H1
H
H3
⌀9
B
B1
B2
L