ВКПФ 4Д 600x300

Центробежные вентиляторы для прямоугольных каналов

• Максимальный расход воздуха: 3740
• Уровень звукового давления LpA на расстоянии 3 м: 57
• Тип двигателя: AC
• Тип крыльчатки: Центробежный вперед загнутые лопатки
• Материал корпуса: Оцинкованная сталь
• Установка в любом положении

	Единица измерения	ВКПФ 4Д 600x300
Размер подключаемого воздуховода	мм	600x300
Скорость	-	1
Минимальное напряжение питания	В	400
Максимальное напряжение питания	В	400
Частота сети питания	Гц	50
Номинальная мощность	Вт	1560
Максимальный ток	А	2.73
Максимальный расход воздуха	$м^3$/час	3740
Уровень звукового давления LpA на расстоянии 3 м	дБ(А)	57
Вес	кг	35
Максимальная температура перемещаемого воздуха	°C	65
Минимальная температура перемещаемого воздуха	°C	-25
Класс защиты	-	IPX4
Класс защиты привода	-	IP44

Размеры

B	B1	B2	H	H1	H2	H3	L
600	620	640	300	320	340	375	680

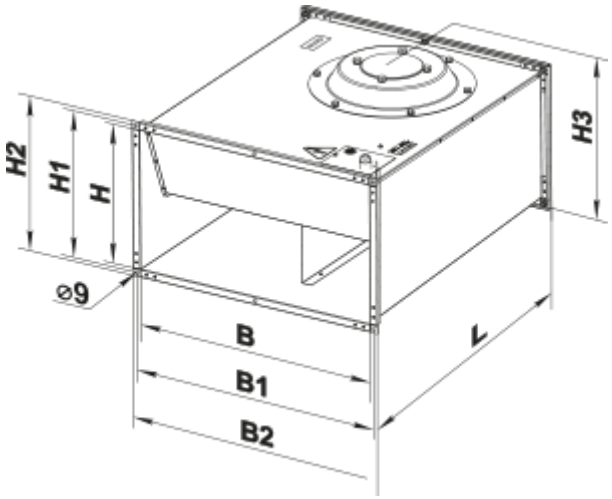
H2
H1
H
H3
⌀9
B
B1
B2
L