ВКПФ 4Д 700x400



Канальные центробежные вентиляторы с вперед загнутыми лопатками

• Уровень звукового давления LpA на расстоянии 3 м: 65
• Тип крыльчатки: Центробежная крыльчатка с вперед загнутыми лопатками
• Материал корпуса: Оцинкованная сталь
• Установка в любом положении

	Единица измерения	ВКПФ 4Д 700x400
Размер подключаемого воздуховода	мм	700x400
Фазность	-	3
Минимальное напряжение питания	В	400
Максимальное напряжение питания	В	400
Частота сети питания	Гц	50
Номинальная мощность	Вт	3630
Максимальный ток	А	6
Максимальный расход воздуха	м³/час	6450
Скорость вращения	-	1320
Уровень звукового давления LpA на расстоянии 3 м	дБ(А)	65
Вес	кг	60
Максимальная температура перемещаемого воздуха	°C	40
Минимальная температура перемещаемого воздуха	°C	-25
Класс защиты	-	IPX4
Класс защиты привода	-	IP44
Материал крыльчатки	-	Оцинкованная сталь

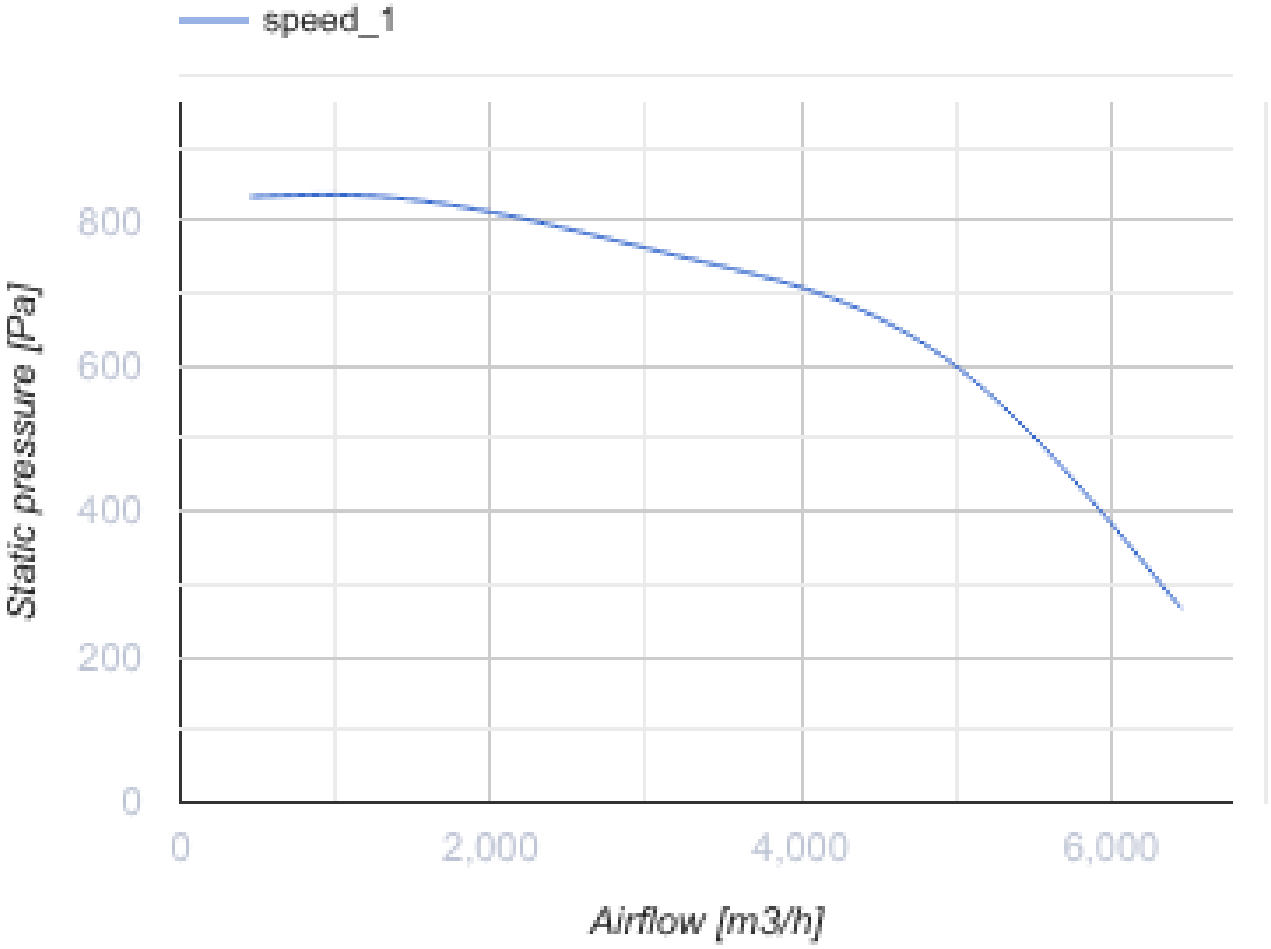
speed_1
Static pressure [Pa]
800
600
400
200
0
0
2,000
4,000
6,000
Airflow [m3/h]

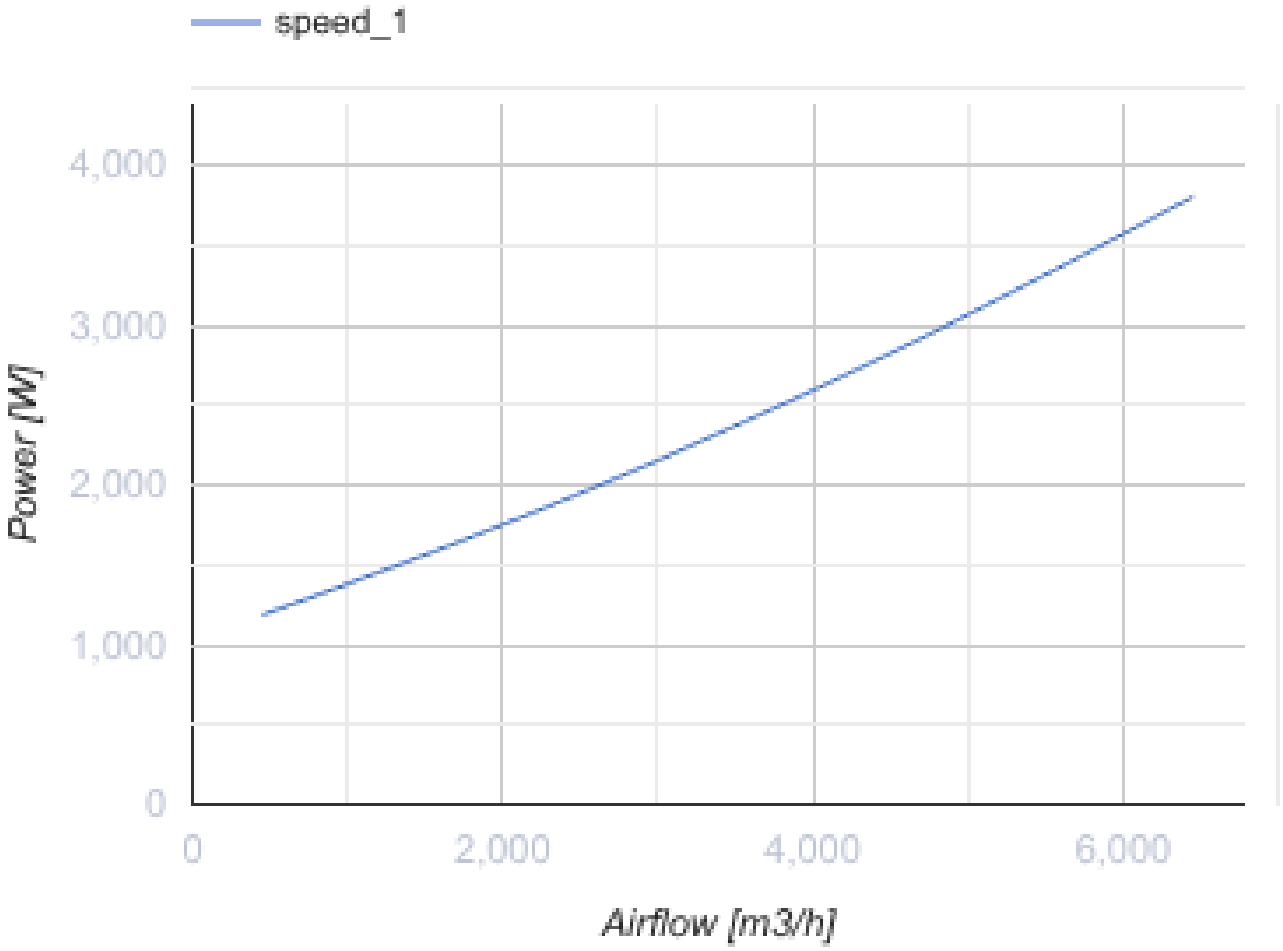

Размеры

B	B1	B2	H	H1	H2	H3	L
700	720	740	400	420	440	480	780

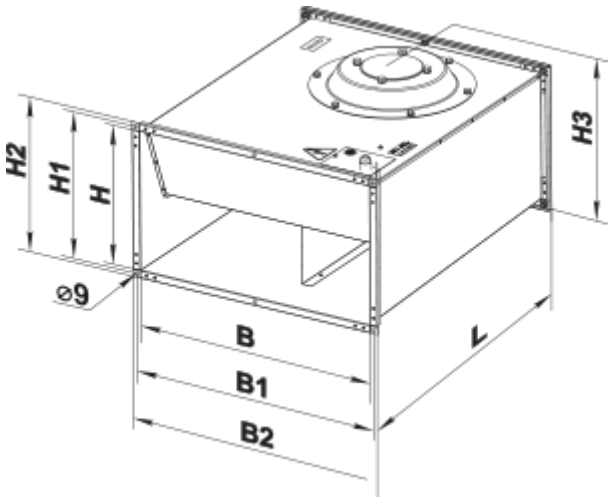

Аксессуары

Для прямоугольных каналов

Наименование	Фото	Описание
СР 700x400	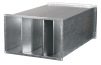	Пластинчатый шумоглушитель для установки в прямоугольных каналах

Для прямоугольных каналов

Наименование	Фото	Описание
ФБ 700x400		Кассетные воздушные фильтры с прямоугольным сечением
ФБК 700x400-4		Карманные воздушные фильтры с прямоугольным сечением
ФБК 700x400-5		Карманные воздушные фильтры с прямоугольным сечением
ФБК 700x400-7		Карманные воздушные фильтры с прямоугольным сечением

Для прямоугольных каналов

Наименование	Фото	Описание
КГ 700x400		Гравитационный клапан автоматического перекрытия воздушного потока в прямоугольных воздуховодах

Для прямоугольных каналов

Наименование	Фото	Описание
ВВГ 700x400		Гибкие виброгасящие вставки для прямоугольных каналов

Для прямоугольных каналов

Наименование	Фото	Описание
ПР 700x400	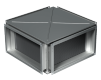	Пластинчатые рекуператоры с крестообразным проходом воздуха для прямоугольных каналов

Смесительные камеры

Наименование	Фото	Описание

СКРА 700х400/24		Смесительные камеры для перемешивания (рециркуляции) части удаляемого воздуха с наружным воздухом в нужной пропорции

Водяные нагреватели

Наименование	Фото	Описание
НКВ 700х400-2		Канальные водяные нагреватели для подогрева приточного воздуха или подогреватель для ПВУ с прямоугольным сечением
НКВ 700х400-3		Канальные водяные нагреватели для подогрева приточного воздуха или подогреватель для ПВУ с прямоугольным сечением

Электрические нагреватели

Наименование	Фото	Описание
НК 700х400-18,0-3		Канальные электрические нагреватели с прямоугольным сечением
НК 700х400-27,0-3		Канальные электрические нагреватели с прямоугольным сечением
НК 700х400-36,0-3		Канальные электрические нагреватели с прямоугольным сечением
НК 700х400-18,0-3 У		Канальные электрические нагреватели с прямоугольным сечением с блоком управления
НК 700х400-27,0-3 У		Канальные электрические нагреватели с прямоугольным сечением с блоком управления
НК 700х400-36,0-3 У		Канальные электрические нагреватели с прямоугольным сечением с блоком управления

Регуляторы воздушного потока

Наименование	Фото	Описание
РРВ 700х400		Регуляторы расхода воздуха

Трансформаторные регуляторы скорости

Наименование	Фото	Описание

РСА5Д-6,0-М		Регулятор скорости трехфазный

Водяные охладители

Наименование	Фото	Описание
ОКВ 700х400-3		Канальные водяные охладители воздуха с прямоугольным сечением

Фреоновые охладители

Наименование	Фото	Описание
ОКФ 700х400-3		Канальные охладители воздуха с прямым испарительным охлаждением с прямоугольным сечением

Экодизайн

Торговая марка	Вентс
Модель	ВКПФ 4Д 700х400
Тип привода	External MSD or VSD
Тип теплообменника	Нет
Статическое давление при номинальном расходе воздуха (Па)	751
Максимальные внешние утечки (%)	2.7
Статическая эффективность (%)	36.5
Декларируемый тип вентиляционной единицы	NRVU UVU
Эффективная мощность (кВт)	1.89
Sound power level (дБ(А))	85