# ВКПФ 4E 600x300



Канальные центробежные вентиляторы с вперед загнутыми лопатками

• Уровень звукового давления LpA на расстоянии 3 м: 59
• Тип крыльчатки: Центробежная крыльчатка с вперед загнутыми лопатками
• Материал корпуса: Оцинкованная сталь
• Установка в любом положении

| | Единица измерения | ВКПФ 4E 600x300 |
|---|---|---|
| Размер подключаемого воздуховода | мм | 600x300 |
| Фазность | - | 1 |
| Минимальное напряжение питания | В | 230 |
| Максимальное напряжение питания | В | 230 |
| Частота сети питания | Гц | 50 |
| Номинальная мощность | Вт | 1240 |
| Максимальный ток | А | 6.45 |
| Максимальный расход воздуха | м³/час | 2950 |
| Скорость вращения | - | 1360 |
| Уровень звукового давления LpA на расстоянии 3 м | дБ(А) | 59 |
| Вес | кг | 35 |
| Максимальная температура перемещаемого воздуха | °C | 50 |
| Минимальная температура перемещаемого воздуха | °C | -25 |
| Класс защиты | - | IPX4 |
| Класс защиты привода | - | IP44 |
| Материал крыльчатки | - | Оцинкованная сталь |

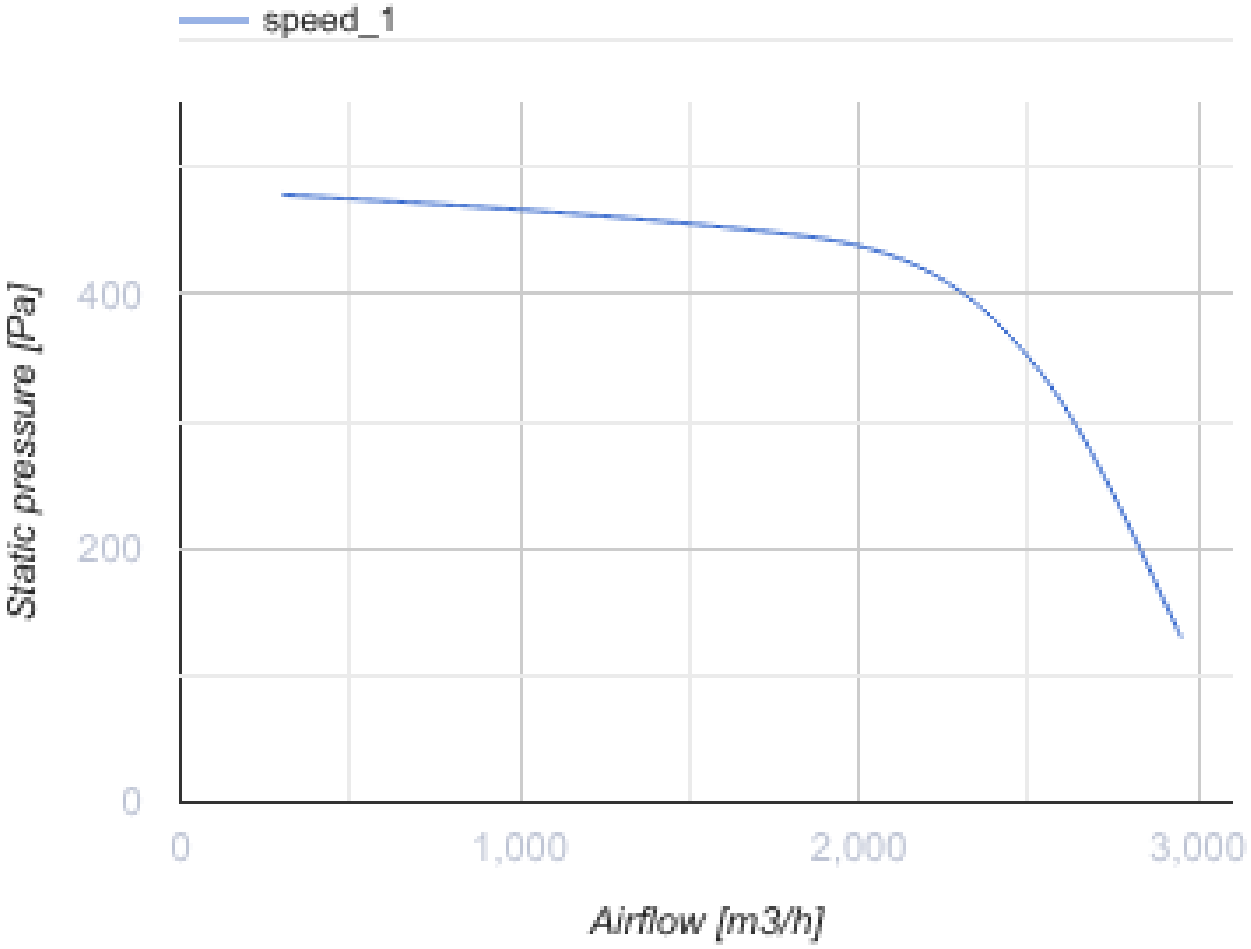
speed_1
Static pressure [Pa]
400
200
0
0
1,000
2,000
3,000
Airflow [m3/h]

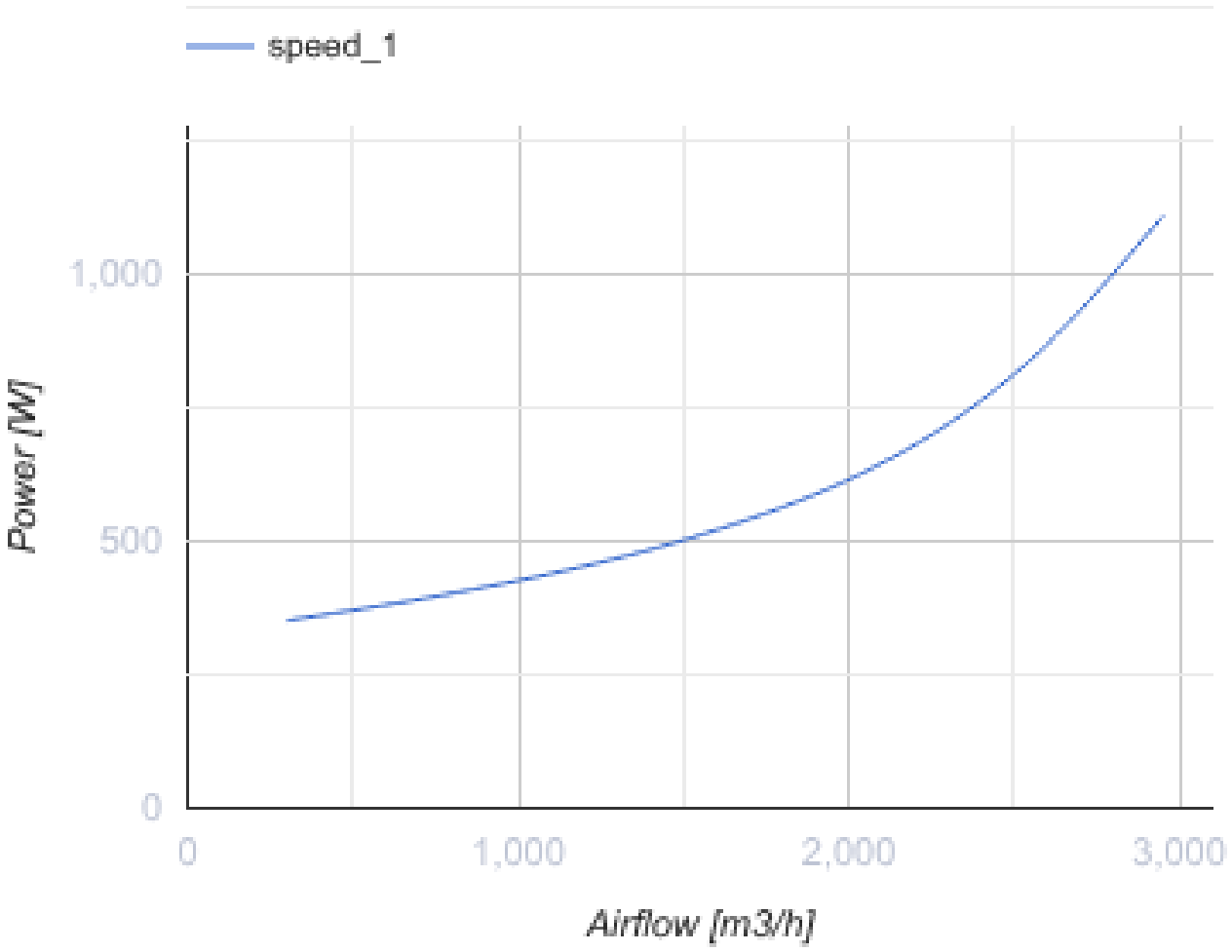


## Размеры

| B | B1 | B1 | H | H1 | H2 | H3 | L |
|---|---|---|---|---|---|---|---|
| 600 | 620 | 640 | 300 | 320 | 340 | 375 | 680 |

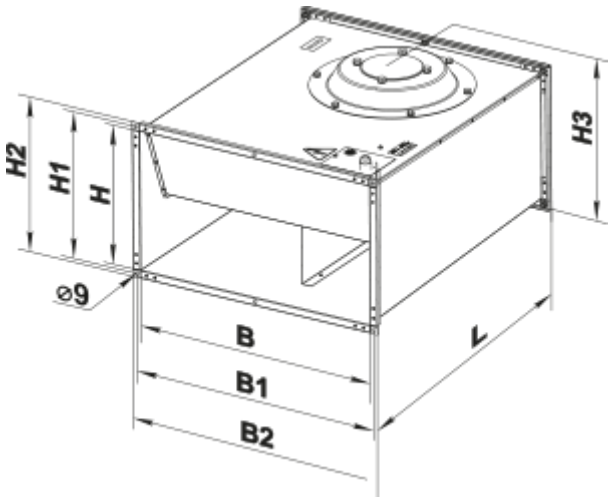

# Аксессуары

### Для прямоугольных каналов

| Наименование | Фото | Описание |
|---|---|---|
| СР 600x300 | 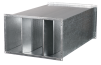 | Пластинчатый шумоглушитель для установки в прямоугольных каналах |

### Для прямоугольных каналов

| Наименование | Фото | Описание |
|---|---|---|
| ФБ 600x300 |  | Кассетные воздушные фильтры с прямоугольным сечением |
| ФБК 600x300-4 |  | Карманные воздушные фильтры с прямоугольным сечением |
| ФБК 600x300-5 |  | Карманные воздушные фильтры с прямоугольным сечением |
| ФБК 600x300-7 |  | Карманные воздушные фильтры с прямоугольным сечением |

### Для прямоугольных каналов

| Наименование | Фото | Описание |
|---|---|---|
| КОМ1 600x300 |  | Обратный гравитационный клапан для перекрытия воздушного потока в прямоугольных воздуховодах |
| КР 600x300 |  | Воздушные заслонки для регулирования расхода воздуха в каналах прямоугольного сечения |
| КГ 600x300 |  | Гравитационный клапан автоматического перекрытия воздушного потока в прямоугольных воздуховодах |

### Для прямоугольных каналов

| Наименование | Фото | Описание |
|---|---|---|
| ВВГ 600x300 |  | Гибкие виброгасящие вставки для прямоугольных каналов |

### Для прямоугольных каналов

| Наименование | Фото | Описание |
|---|---|---|

| | | |
|---|---|---|
| ПР 600x300 | 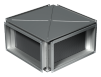 | Пластинчатые рекуператоры с крестообразным проходом воздуха для прямоугольных каналов |

### Смесительные камеры

| Наименование | Фото | Описание |
|---|---|---|
| СКРА 600x300/24 |  | Смесительные камеры для перемешивания (рециркуляции) части удаляемого воздуха с наружным воздухом в нужной пропорции |

### Водяные нагреватели

| Наименование | Фото | Описание |
|---|---|---|
| НКВ 600x300-2 |  | Канальные водяные нагреватели для подогрева приточного воздуха или подогреватель для ПВУ с прямоугольным сечением |
| НКВ 600x300-4 |  | Канальные водяные нагреватели для подогрева приточного воздуха или подогреватель для ПВУ с прямоугольным сечением |

### Электрические нагреватели

| Наименование | Фото | Описание |
|---|---|---|
| НК 600x300-9,0-3 |  | Канальные электрические нагреватели с прямоугольным сечением |
| НК 600x300-12,0-3 |  | Канальные электрические нагреватели с прямоугольным сечением |
| НК 600x300-15,0-3 |  | Канальные электрические нагреватели с прямоугольным сечением |

### Регуляторы воздушного потока

| Наименование | Фото | Описание |
|---|---|---|
| РРВ 600x300 |  | Регуляторы расхода воздуха |

### Трансформаторные регуляторы скорости

| Наименование | Фото | Описание |
|---|---|---|
| РСА5Е-7,5-Т |  | Регуляторы применяются для управления производительностью однофазных вентиляторов путем ступенчатого регулирования скорости вращения электродвигателей |

### Водяные охладители

| Наименование | Фото | Описание |
|---|---|---|
| ОКВ 600х300-3 |  | Канальные водяные охладители воздуха с прямоугольным сечением |

### Фреоновые охладители

| Наименование | Фото | Описание |
|---|---|---|
| ОКФ 600х300-3 |  | Канальные охладители воздуха с прямым испарительным охлаждением с прямоугольным сечением |

## Экодизайн

| Торговая марка | Вентс |
|---|---|
| Модель | ВКПФ 4Е 600х300 |
| Тип привода | External MSD or VSD |
| Тип теплообменника | Нет |
| Статическое давление при номинальном расходе воздуха (Па) | 479 |
| Максимальные внешние утечки (%) | 2.7 |
| Статическая эффективность (%) | 34.7 |
| Декларируемый тип вентиляционной единицы | NRVU UVU |
| Эффективная мощность (кВт) | 0.775 |
| Sound power level (дБ(А)) | 79 |