ВКПФ 4Е 600x350

Центробежные вентиляторы для прямоугольных каналов

• Максимальный расход воздуха: 4260
• Уровень звукового давления LpA на расстоянии 3 м: 59
• Тип двигателя: AC
• Тип крыльчатки: Центробежный вперед загнутые лопатки
• Материал корпуса: Оцинкованная сталь
• Установка в любом положении

	Единица измерения	ВКПФ 4Е 600x350
Размер подключаемого воздуховода	мм	600x350
Скорость	-	1
Минимальное напряжение питания	В	230
Максимальное напряжение питания	В	230
Частота сети питания	Гц	50
Номинальная мощность	Вт	2840
Максимальный ток	А	13.9
Максимальный расход воздуха	$м^3$/час	4260
Уровень звукового давления LpA на расстоянии 3 м	дБ(А)	59
Вес	кг	49.5
Максимальная температура перемещаемого воздуха	°C	40
Минимальная температура перемещаемого воздуха	°C	-20
Класс защиты	-	IPX4
Класс защиты привода	-	IP44

Размеры

B	B1	B2	H	H1	H2	H3	L
600	620	640	350	370	390	425	735

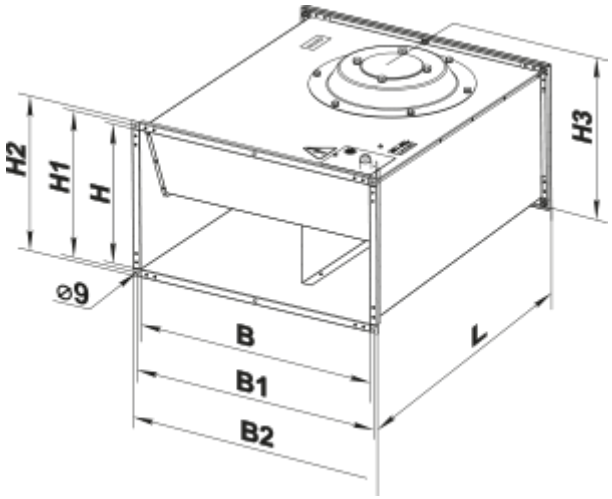
H2
H1
H
H3
⌀9
B
B1
B2
L