ВКПФ 6Д 900x500



Канальные центробежные вентиляторы с вперед загнутыми лопатками

• Уровень звукового давления LpA на расстоянии 3 м: 61
• Тип крыльчатки: Центробежная крыльчатка с вперед загнутыми лопатками
• Материал корпуса: Оцинкованная сталь
• Установка в любом положении

	Единица измерения	ВКПФ 6Д 900x500
Размер подключаемого воздуховода	мм	900x500
Фазность	-	3
Максимальное напряжение питания	В	400
Минимальное напряжение питания	В	400
Частота сети питания	Гц	50
Номинальная мощность	Вт	3870
Максимальный ток	А	7
Максимальный расход воздуха	м³/час	9540
Скорость вращения	-	930
Уровень звукового давления LpA на расстоянии 3 м	дБ(А)	61
Вес	кг	90
Максимальная температура перемещаемого воздуха	°C	55
Минимальная температура перемещаемого воздуха	°C	-20
Класс защиты	-	IPX4
Класс защиты привода	-	IP44
Материал крыльчатки	-	Оцинкованная сталь

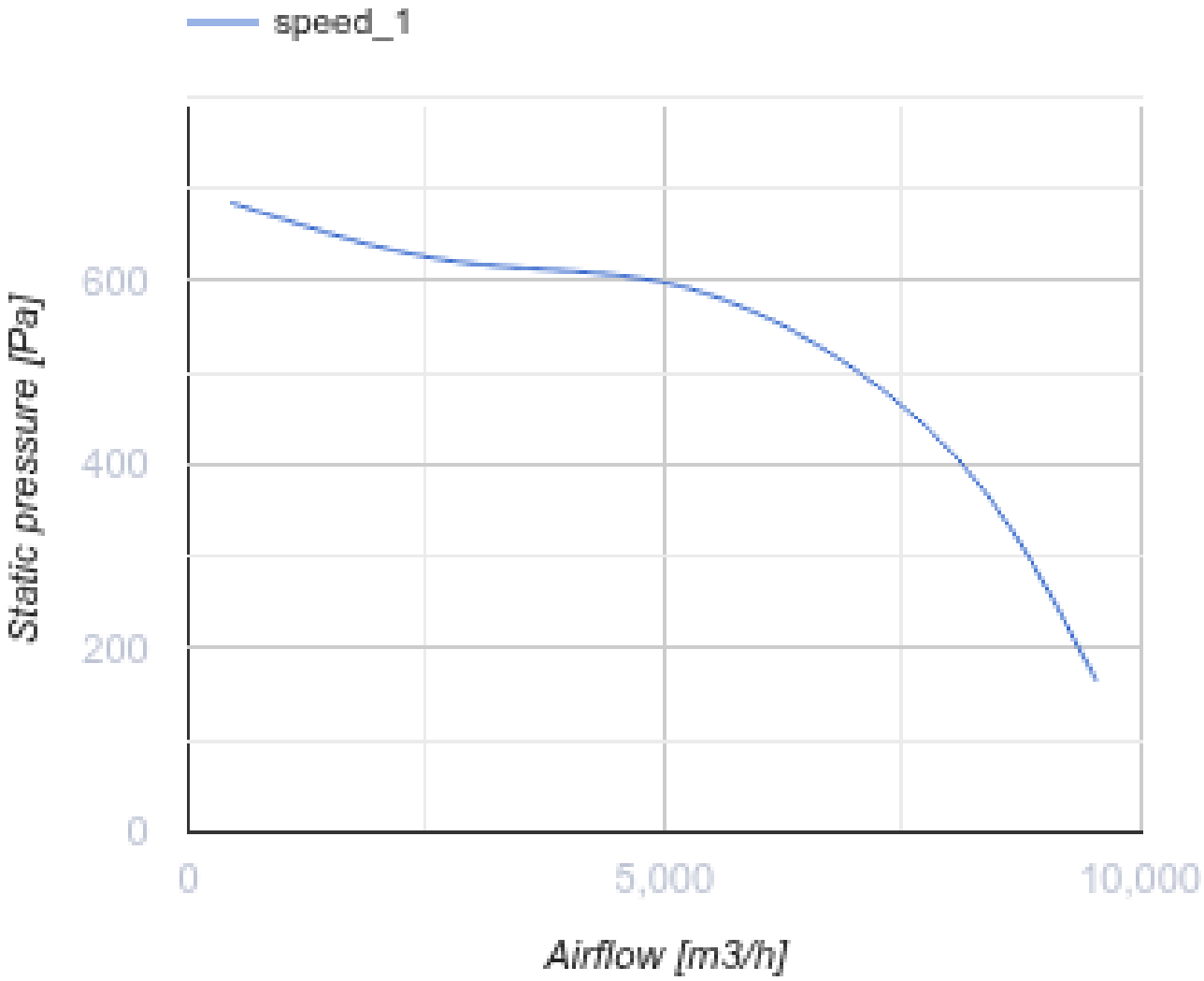
speed_1
Static pressure [Pa]
600
400
200
0
0
5,000
10,000
Airflow [m3/h]

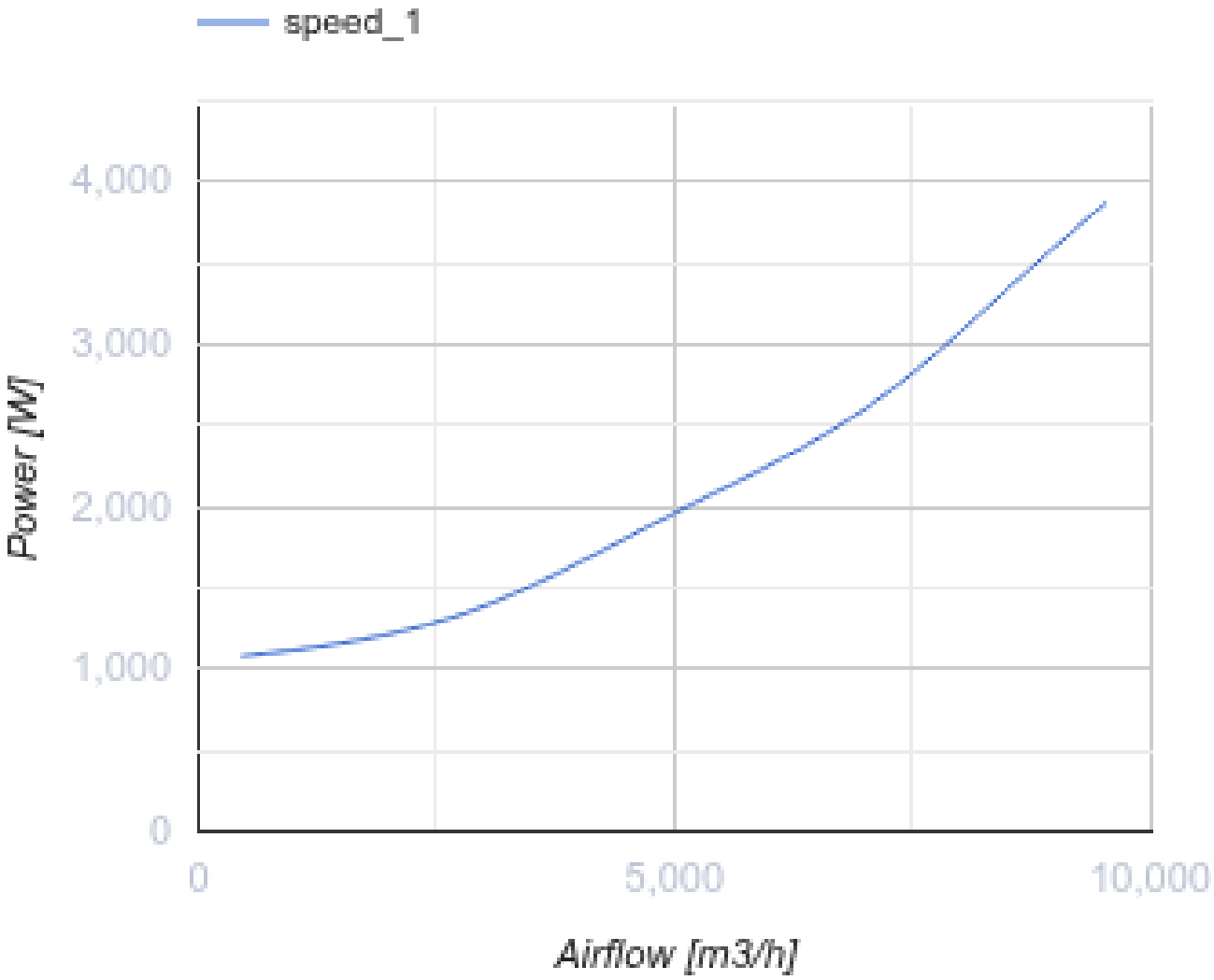

Размеры

B	B1	B2	H	H1	H2	H3	L
900	920	940	500	520	540	580	954

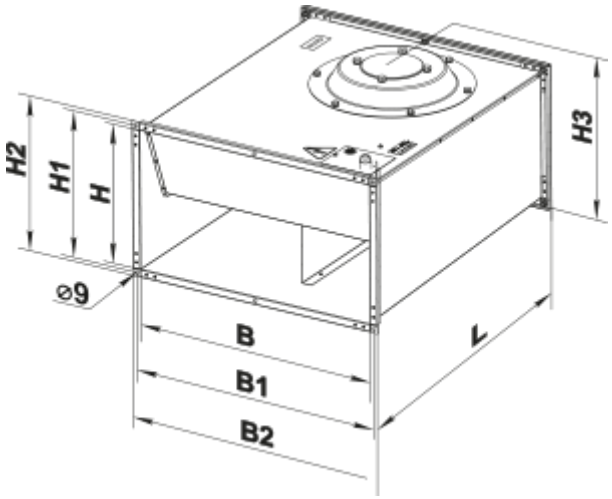

Аксессуары

Для прямоугольных каналов

Наименование	Фото	Описание
СР 900x500		Пластинчатый шумоглушитель для установки в прямоугольных каналах

Для прямоугольных каналов

Наименование	Фото	Описание
ФБ 900x500		Кассетные воздушные фильтры с прямоугольным сечением
ФБК 900x500-4		Карманные воздушные фильтры с прямоугольным сечением
ФБК 900x500-5		Карманные воздушные фильтры с прямоугольным сечением
ФБК 900x500-7		Карманные воздушные фильтры с прямоугольным сечением

Для прямоугольных каналов

Наименование	Фото	Описание
КГ 900x500		Гравитационный клапан автоматического перекрытия воздушного потока в прямоугольных воздуховодах

Для прямоугольных каналов

Наименование	Фото	Описание

ВВГ 900x500		Гибкие виброгасящие вставки для прямоугольных каналов

Для прямоугольных каналов

Наименование	Фото	Описание
ПР 900x500	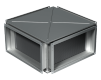	Пластинчатые рекуператоры с крестообразным проходом воздуха для прямоугольных каналов

Смесительные камеры

Наименование	Фото	Описание
СКРА 900x500/24		Смесительные камеры для перемешивания (рециркуляции) части удаляемого воздуха с наружным воздухом в нужной пропорции

Водяные нагреватели

Наименование	Фото	Описание
НКВ 900x500-2		Канальные водяные нагреватели для подогрева приточного воздуха или подогреватель для ПВУ с прямоугольным сечением
НКВ 900x500-3		Канальные водяные нагреватели для подогрева приточного воздуха или подогреватель для ПВУ с прямоугольным сечением

Электрические нагреватели

Наименование	Фото	Описание
НК 900x500-45,0-3		Канальные электрические нагреватели с прямоугольным сечением
НК 900x500-54,0-3		Канальные электрические нагреватели с прямоугольным сечением
НК 900x500-45,0-3 У		Канальные электрические нагреватели с прямоугольным сечением с блоком управления
НК 900x500-54,0-3 У		Канальные электрические нагреватели с прямоугольным сечением с блоком управления

Регуляторы воздушного потока

Наименование	Фото	Описание

РРВ 900х500		Регуляторы расхода воздуха

Трансформаторные регуляторы скорости

Наименование	Фото	Описание
РСА5Д-8,0-М		Регулятор скорости трехфазный

Водяные охладители

Наименование	Фото	Описание
ОКВ 900х500-3		Канальные водяные охладители воздуха с прямоугольным сечением

Фреоновые охладители

Наименование	Фото	Описание
ОКФ 900х500-3		Канальные охладители воздуха с прямым испарительным охлаждением с прямоугольным сечением

Экодизайн

Торговая марка	Вентс
Модель	ВКПФ 6Д 900х500
Тип привода	External MSD or VSD
Тип теплообменника	Нет
Статическое давление при номинальном расходе воздуха (Па)	590
Максимальные внешние утечки (%)	2.7
Статическая эффективность (%)	43.2
Эффективная мощность (кВт)	2.01
Sound power level (дБ(А))	81
Декларируемый тип вентиляционной единицы	NRVU UVU