ВКПФИ 4Д 600x300

Центробежные звуко-и теплоизолированные вентиляторы для прямоугольных каналов

- Максимальный расход воздуха: 3740
- Уровень звукового давления LpA на расстоянии 3 м: 50
- Шумоизоляция
- Тип двигателя: AC
- Тип крыльчатки: Центробежный вперед загнутые лопатки
- Материал корпуса: Оцинкованная сталь
- Установка в любом положении

	Единица измерения	ВКПФИ 4Д 600x300
Размер подключаемого воздуховода	мм	600x300
Скорость	-	1
Минимальное напряжение питания	В	400
Максимальное напряжение питания	В	400
Частота сети питания	Гц	50
Номинальная мощность	Вт	1560
Максимальный ток	А	2.73
Максимальный расход воздуха	$м^3$/час	3740
Уровень звукового давления LpA на расстоянии 3 м	дБ(А)	50
Вес	кг	56
Максимальная температура перемещаемого воздуха	°C	65
Минимальная температура перемещаемого воздуха	°C	-25
Класс защиты	-	IPX4
Класс защиты привода	-	IP44

Размеры

B	B1	B2	B3	H	H1	H2	H3	L
600	620	640	670	300	320	340	480	680

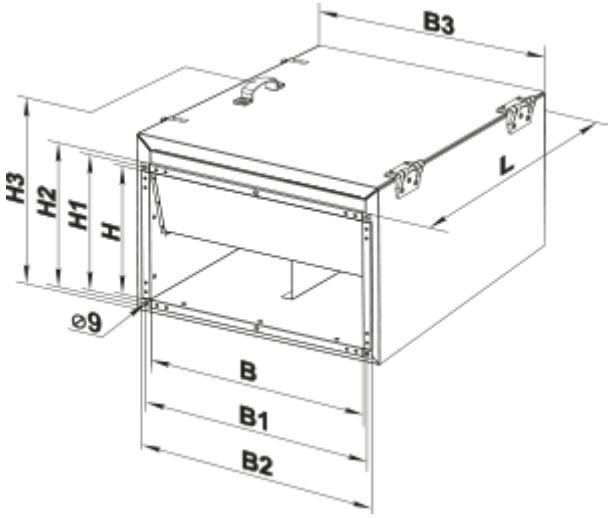
B3
H3
H2
H1
H
L
⌀9
B
B1
B2