ВКПФИ 4Д 800x500

Центробежные звуко-и теплоизолированные вентиляторы для прямоугольных каналов

- Максимальный расход воздуха: 8120
- Уровень звукового давления LpA на расстоянии 3 м: 61
- Шумоизоляция
- Тип двигателя: АС
- Тип крыльчатки: Центробежный вперед загнутые лопатки
- Материал корпуса: Оцинкованная сталь
- Установка в любом положении

	Единица измерения	ВКПФИ 4Д 800x500
Размер подключаемого воздуховода	мм	800x500
Скорость	-	1
Минимальное напряжение питания	В	400
Максимальное напряжение питания	В	400
Частота сети питания	Гц	50
Номинальная мощность	Вт	5850
Максимальный ток	А	9.35
Максимальный расход воздуха	$м^3$/час	8120
Уровень звукового давления LpA на расстоянии 3 м	дБ(А)	61
Вес	кг	127
Максимальная температура перемещаемого воздуха	°C	40
Минимальная температура перемещаемого воздуха	°C	-25
Класс защиты	-	IPX4
Класс защиты привода	-	IP44

Размеры

B	B1	B2	B3	H	H1	H2	H3	L
800	820	-	900	500	520	-	720	935

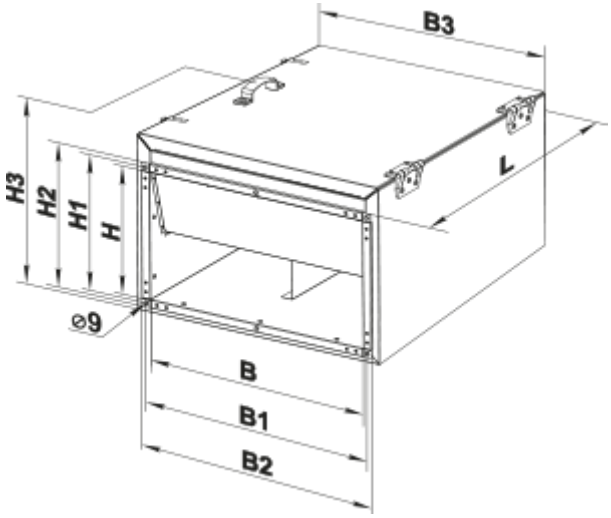
B3
H3
H2
H1
H
L
⌀9
B
B1
B2