ВКПФИ 4E 500x300



Канальные центробежные вентиляторы с вперед загнутыми лопатками в шумоизолированном корпусе

• Уровень звукового давления LpA на расстоянии 3 м: 47
• В звукоизолированном корпусе
• Тип крыльчатки: Центробежная крыльчатка с вперед загнутыми лопатками
• Материал корпуса: Оцинкованная сталь
• Установка в любом положении

	Единица измерения	ВКПФИ 4E 500x300
Размер подключаемого воздуховода	мм	500x300
Фазность	-	1
Минимальное напряжение питания	В	230
Максимальное напряжение питания	В	230
Частота сети питания	Гц	50
Номинальная мощность	Вт	710
Максимальный ток	А	3.1
Максимальный расход воздуха	м³/час	2350
Скорость вращения	-	1230
Уровень звукового давления LpA на расстоянии 3 м	дБ(А)	47
Вес	кг	52.5
Максимальная температура перемещаемого воздуха	°C	70
Минимальная температура перемещаемого воздуха	°C	-25
Класс защиты	-	IPX4
Класс защиты привода	-	IP44
Материал крыльчатки	-	Оцинкованная сталь

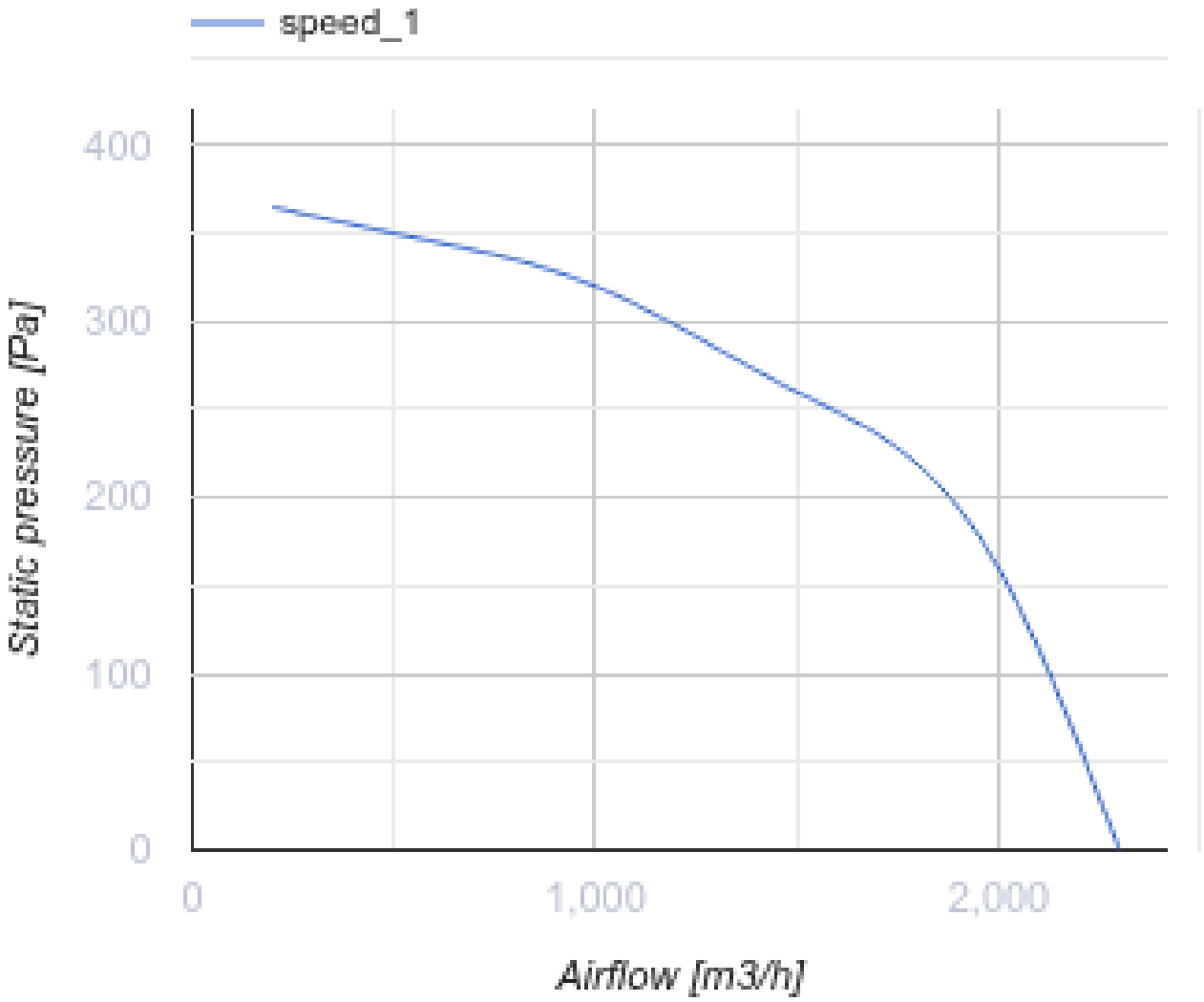
speed_1
400
300
200
100
0
Static pressure [Pa]
0
1,000
2,000
Airflow [m3/h]

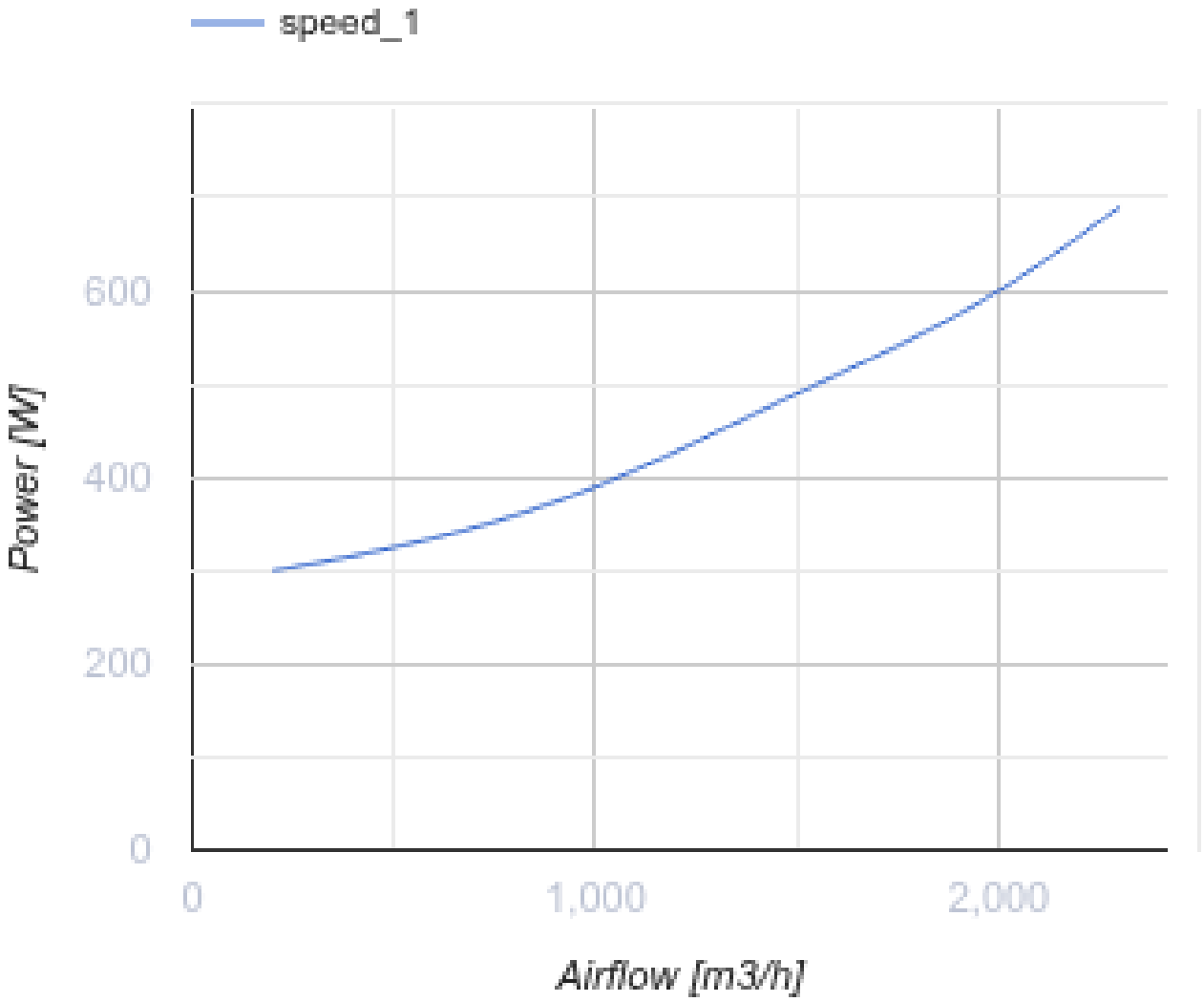

Размеры

B	B1	B2	B3	H	H1	H2	H3	L
500	520	540	570	300	320	340	460	680

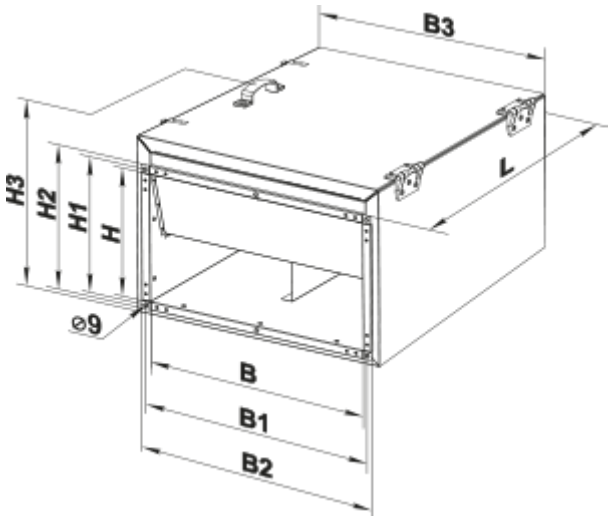

Аксессуары

Для прямоугольных каналов

Наименование	Фото	Описание
СР 500x300		Пластинчатый шумоглушитель для установки в прямоугольных каналах

Для прямоугольных каналов

Наименование	Фото	Описание
ФБ 500x300		Кассетные воздушные фильтры с прямоугольным сечением
ФБК 500x300-4		Карманные воздушные фильтры с прямоугольным сечением
ФБК 500x300-5		Карманные воздушные фильтры с прямоугольным сечением
ФБК 500x300-7		Карманные воздушные фильтры с прямоугольным сечением

Для прямоугольных каналов

Наименование	Фото	Описание
КОМ1 500x300		Обратный гравитационный клапан для перекрытия воздушного потока в прямоугольных воздуховодах
КР 500x300		Воздушные заслонки для регулирования расхода воздуха в каналах прямоугольного сечения

КГ 500x300		Гравитационный клапан автоматического перекрытия воздушного потока в прямоугольных воздуховодах

Для прямоугольных каналов

Наименование	Фото	Описание
ВВГ 500x300		Гибкие виброгасящие вставки для прямоугольных каналов

Для прямоугольных каналов

Наименование	Фото	Описание
ПР 500x300	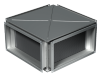	Пластинчатые рекуператоры с крестообразным проходом воздуха для прямоугольных каналов

Смесительные камеры

Наименование	Фото	Описание
СКРА 500x300/24		Смесительные камеры для перемешивания (рециркуляции) части удаляемого воздуха с наружным воздухом в нужной пропорции

Водяные нагреватели

Наименование	Фото	Описание
НКВ 500x300-2		Канальные водяные нагреватели для подогрева приточного воздуха или подогреватель для ПВУ с прямоугольным сечением
НКВ 500x300-4		Канальные водяные нагреватели для подогрева приточного воздуха или подогреватель для ПВУ с прямоугольным сечением

Электрические нагреватели

Наименование	Фото	Описание
НК 500x300-6,0-3		Канальные электрические нагреватели с прямоугольным сечением
НК 500x300-7,5-3		Канальные электрические нагреватели с прямоугольным сечением
НК 500x300-9,0-3		Канальные электрические нагреватели с прямоугольным сечением

НК 500x300-10,5-3		Канальные электрические нагреватели с прямоугольным сечением
НК 500x300-12,0-3		Канальные электрические нагреватели с прямоугольным сечением
НК 500x300-15,0-3		Канальные электрические нагреватели с прямоугольным сечением
НК 500x300-18,0-3		Канальные электрические нагреватели с прямоугольным сечением
НК 500x300-21,0-3		Канальные электрические нагреватели с прямоугольным сечением

Регуляторы воздушного потока

Наименование	Фото	Описание
РРВ 500x300		Регуляторы расхода воздуха

Трансформаторные регуляторы скорости

Наименование	Фото	Описание
РСА5Е-3,5-Т		Регуляторы применяются для управления производительностью однофазных вентиляторов путем ступенчатого регулирования скорости вращения электродвигателей

Водяные охладители

Наименование	Фото	Описание
ОКВ 500x300-3		Канальные водяные охладители воздуха с прямоугольным сечением

Фреоновые охладители

Наименование	Фото	Описание
ОКФ 500x300-3		Канальные охладители воздуха с прямым испарительным охлаждением с прямоугольным сечением

Экодизайн

Торговая марка	Вентс
Модель	ВКПФИ 4Е 500х300
Тип привода	External MSD or VSD
Тип теплообменника	Нет
Статическое давление при номинальном расходе воздуха (Па)	290
Максимальные внешние утечки (%)	2.7
Статическая эффективность (%)	23.7
Эффективная мощность (кВт)	0.445
Sound power level (дБ(А))	67
Декларируемый тип вентиляционной единицы	NRVU UVU