ВКПФИ 6Д 1000x500

Центробежные звуко-и теплоизолированные вентиляторы для прямоугольных каналов

• Максимальный расход воздуха: 9540
• Уровень звукового давления LpA на расстоянии 3 м: 55
• Шумоизоляция
• Тип двигателя: AC
• Тип крыльчатки: Центробежный вперед загнутые лопатки
• Материал корпуса: Оцинкованная сталь
• Установка в любом положении

	Единица измерения	ВКПФИ 6Д 1000x500
Размер подключаемого воздуховода	мм	1000x500
Скорость	-	1
Минимальное напряжение питания	В	400
Максимальное напряжение питания	В	400
Частота сети питания	Гц	50
Номинальная мощность	Вт	3870
Максимальный ток	А	7
Максимальный расход воздуха	$м^3$/час	9540
Уровень звукового давления LpA на расстоянии 3 м	дБ(А)	55
Вес	кг	150
Максимальная температура перемещаемого воздуха	°C	55
Минимальная температура перемещаемого воздуха	°C	-20
Класс защиты	-	IPX4
Класс защиты привода	-	IP44

Размеры
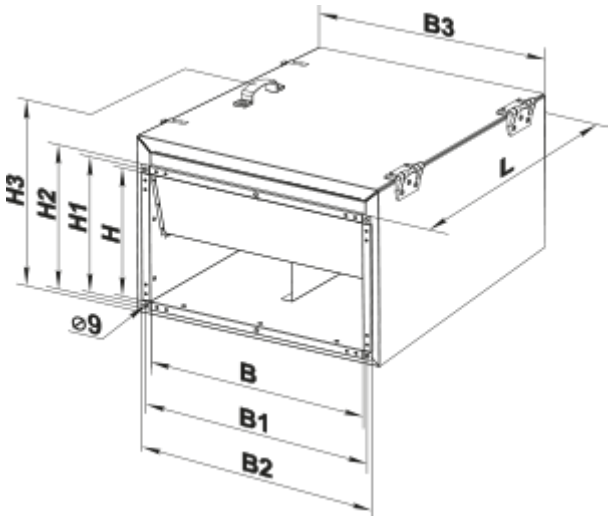
B	B1	B2	B3	H	H1	H2	H3	L
1000	1020	-	1100	500	520	-	720	1000