ВКПИ 2E 400x200

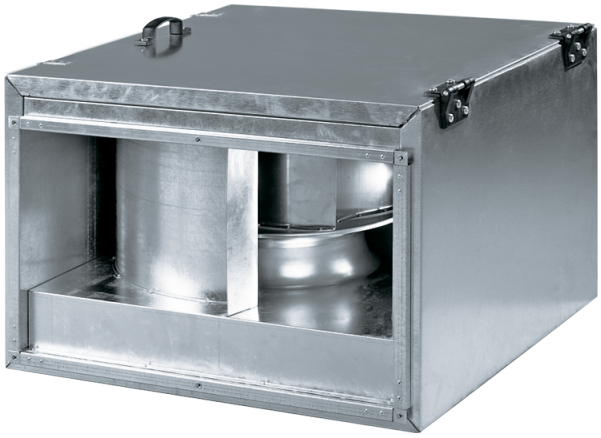

Канальные центробежные вентиляторы с обратно загнутыми лопатками в шумоизолированном корпусе

• Уровень звукового давления LpA на расстоянии 3 м: 45
• В звукоизолированном корпусе
• Тип крыльчатки: Центробежная крыльчатка с назад загнутыми лопатками
• Материал корпуса: Оцинкованная сталь
• Установка в любом положении

	Единица измерения	ВКПИ 2E 400x200
Размер подключаемого воздуховода	мм	400x200
Фазность	-	1
Минимальное напряжение питания	В	220
Максимальное напряжение питания	В	240
Частота сети питания	Гц	50/60
Номинальная мощность	Вт	138
Максимальный ток	А	0.6
Максимальный расход воздуха	м³/час	930
Скорость вращения	-	2600
Уровень звукового давления LpA на расстоянии 3 м	дБ(А)	45
Вес	кг	24.5
Максимальная температура перемещаемого воздуха	°C	45
Минимальная температура перемещаемого воздуха	°C	-25
Класс защиты	-	IPX4
Класс защиты привода	-	IP44
Материал крыльчатки	-	Пластик

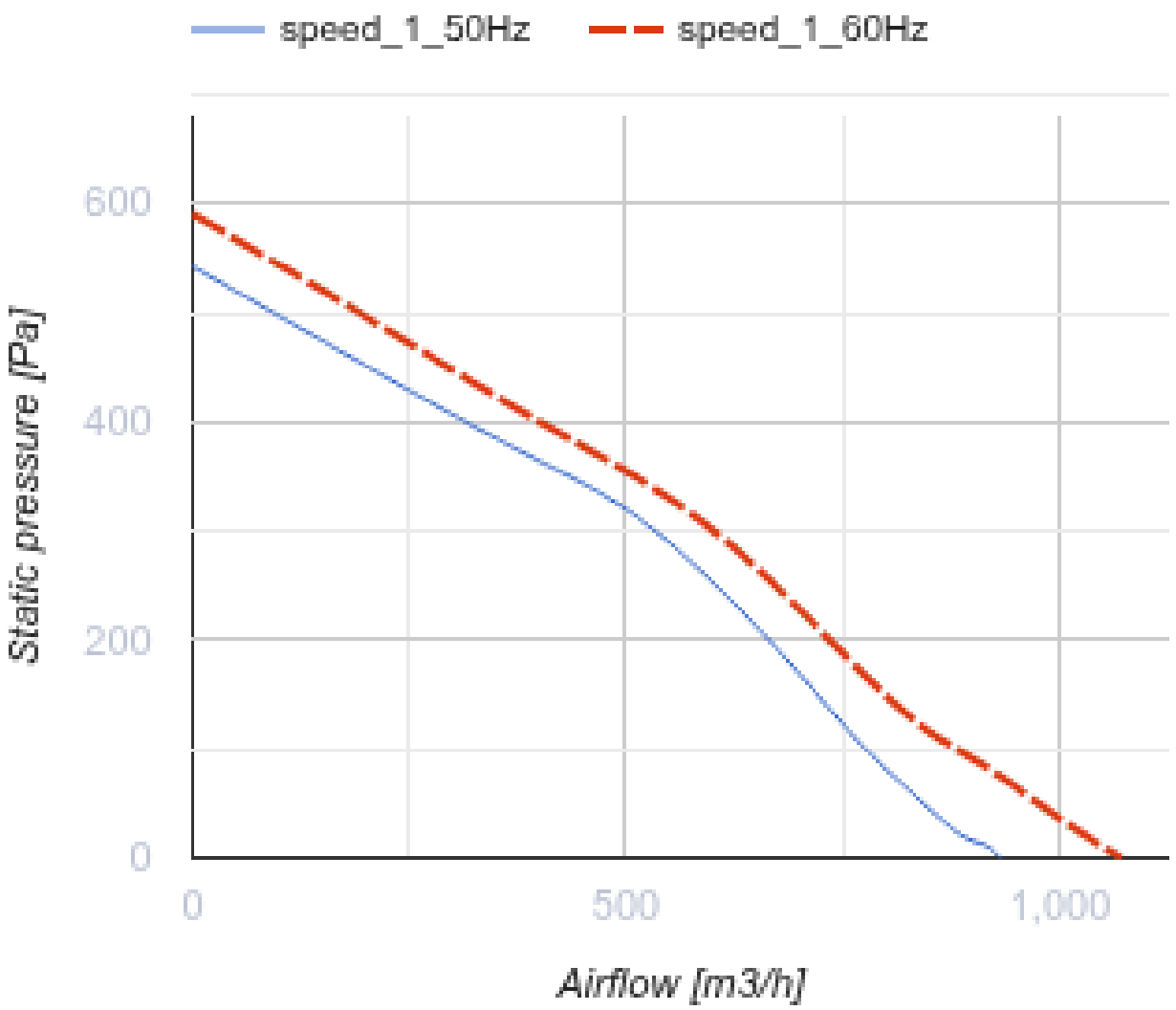
speed_1_50Hz
speed_1_60Hz
600
400
200
0
Static pressure [Pa]
0
500
1,000
Airflow [m3/h]

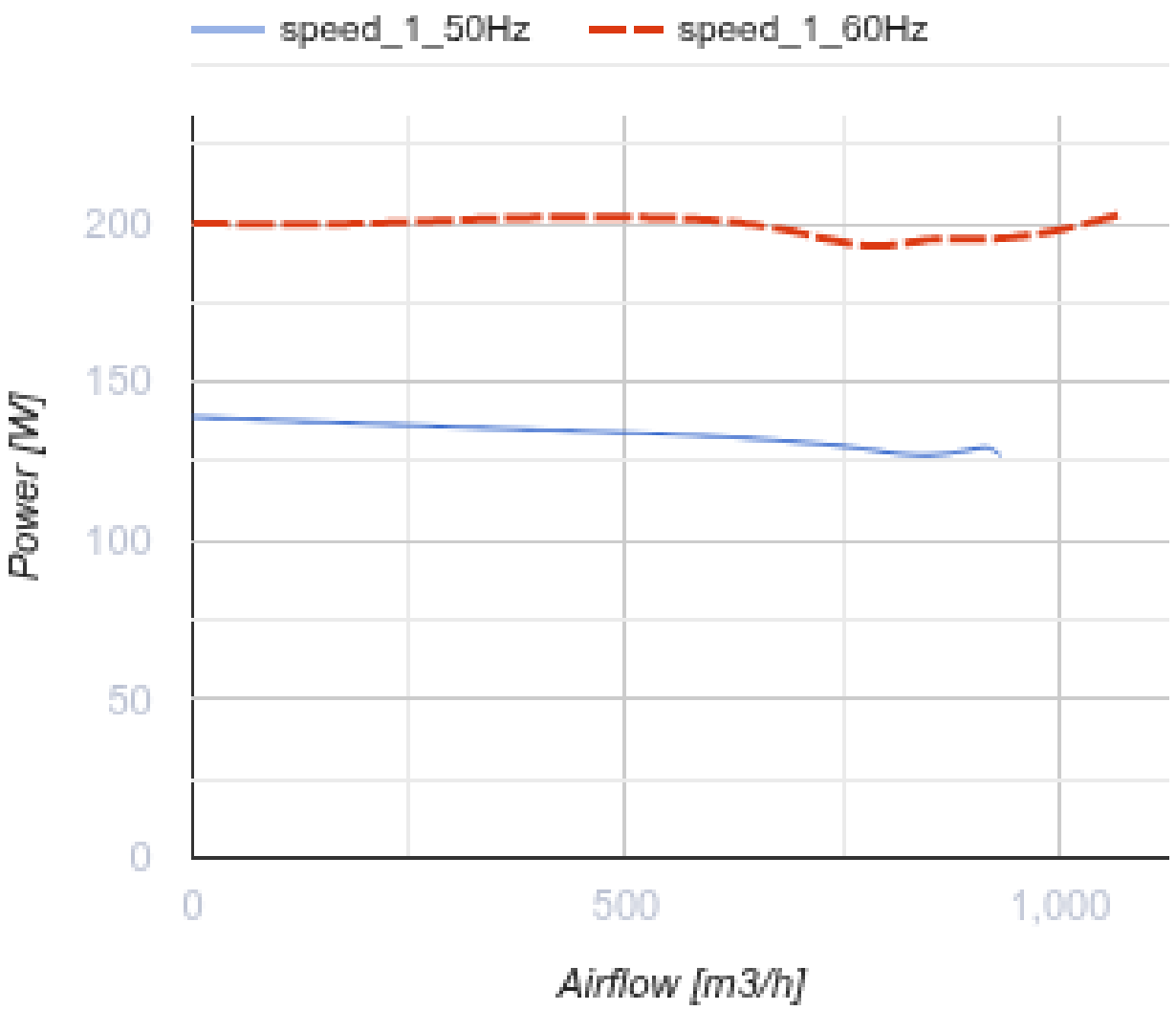

Размеры

B	B1	B2	B3	H	H1	H2	H3	L
400	420	440	500	200	220	240	360	500

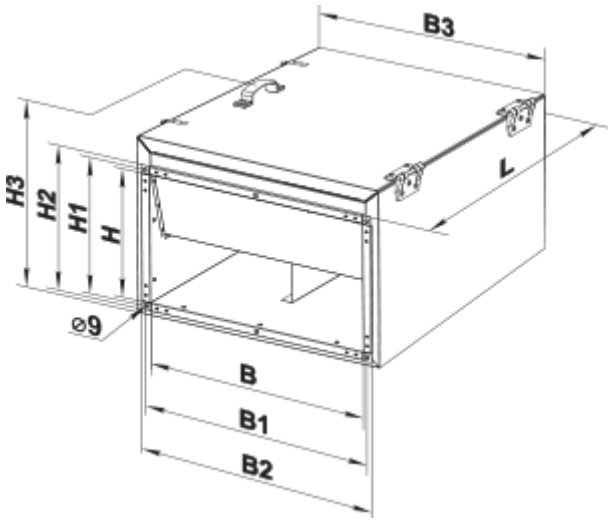

Аксессуары

Для прямоугольных каналов

Наименование	Фото	Описание
СР 400x200		Пластинчатый шумоглушитель для установки в прямоугольных каналах

Для прямоугольных каналов

Наименование	Фото	Описание
ФБ 400x200		Кассетные воздушные фильтры с прямоугольным сечением
ФБК 400x200-4		Карманные воздушные фильтры с прямоугольным сечением
ФБК 400x200-5		Карманные воздушные фильтры с прямоугольным сечением
ФБК 400x200-7		Карманные воздушные фильтры с прямоугольным сечением

Для прямоугольных каналов

Наименование	Фото	Описание
КОМ1 400x200		Обратный гравитационный клапан для перекрытия воздушного потока в прямоугольных воздуховодах

КР 400x200		Воздушные заслонки для регулирования расхода воздуха в каналах прямоугольного сечения

Для прямоугольных каналов

Наименование	Фото	Описание
ВВГ 400x200		Гибкие виброгасящие вставки для прямоугольных каналов

Водяные нагреватели

Наименование	Фото	Описание
НКВ 400x200-2		Канальные водяные нагреватели для подогрева приточного воздуха или подогреватель для ПВУ с прямоугольным сечением
НКВ 400x200-4		Канальные водяные нагреватели для подогрева приточного воздуха или подогреватель для ПВУ с прямоугольным сечением

Электрические нагреватели

Наименование	Фото	Описание
НК 400x200-4,5-3		Канальные электрические нагреватели с прямоугольным сечением
НК 400x200-6,0-3		Канальные электрические нагреватели с прямоугольным сечением
НК 400x200-7,5-3		Канальные электрические нагреватели с прямоугольным сечением
НК 400x200-9,0-3		Канальные электрические нагреватели с прямоугольным сечением
НК 400x200-10,5-3		Канальные электрические нагреватели с прямоугольным сечением
НК 400x200-12,0-3		Канальные электрические нагреватели с прямоугольным сечением
НК 400x200-15,0-3		Канальные электрические нагреватели с прямоугольным сечением

Водяные охладители

Наименование	Фото	Описание

ОКВ 400x200-3		Канальные водяные охладители воздуха с прямоугольным сечением

Регуляторы воздушного потока

Наименование	Фото	Описание
РРВ 400x200		Регуляторы расхода воздуха

Фреоновые охладители

Наименование	Фото	Описание
ОКФ 400x200-3		Канальные охладители воздуха с прямым испарительным охлаждением с прямоугольным сечением

Экодизайн

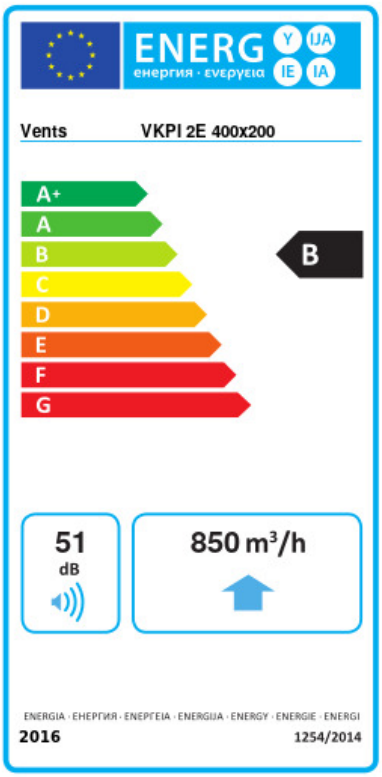

Торговая марка	Вентс					
Модель	ВКПИ 2E 400x200					
Удельное потребление энергии (кВт.час/(м²/год))	Холодный		Умеренный		Теплый	
	-53.7	A+	-26.6	B	-11.1	E
Тип установки	Однонаправленная					
Тип привода	Multi-speed					
Тип теплообменника	Нет					
Максимальный расход воздуха (м³/час)	850					
Потребляемая мощность (Вт)	138					
Эталонный объемный расход (м³/с)	0.165					
Статическое давление в исходной точке (Па)	50					
Удельный потребляемая мощность в исходной точке (Вт/(м³/час))	0.128					
Способ управления приводом	Локальное регулирование потребления					
Максимальные внешние утечки (%)	2.7					
Декларируемый тип вентиляционной единицы	RVU UVU					
Sound power level (дБ(A))	51					
Годовое потребление электричества (кВт.час/год)	Холодный		Умеренный		Теплый	
	68		68		68	
Годовое сохранение тепла (кВт.час/год)	Холодный		Умеренный		Теплый	
	5536		2830		1280	