ВКПИ 2Е 500x250

Центробежные звуко и теплоизолированные вентиляторы для прямоугольных каналов

- Максимальный расход воздуха: 1720
- Уровень звукового давления LpA на расстоянии 3 м: 51
- Шумоизоляция
- Тип двигателя: АС
- Тип крыльчатки: Центробежный назад загнутые лопатки
- Материал корпуса: Оцинкованная сталь
- Установка в любом положении

	Единица измерения	ВКПИ 2Е 500x250
Размер подключаемого воздуховода	мм	500x250
Скорость	-	1
Минимальное напряжение питания	В	220
Максимальное напряжение питания	В	240
Частота сети питания	Гц	50/60
Номинальная мощность	Вт	305
Максимальный ток	А	1.32
Максимальный расход воздуха	$м^3$/час	1720
Уровень звукового давления LpA на расстоянии 3 м	дБ(А)	51
Вес	кг	27.6
Максимальная температура перемещаемого воздуха	°C	45
Минимальная температура перемещаемого воздуха	°C	-25
Класс защиты	-	IPX4
Класс защиты привода	-	IP44

Размеры

B	B1	B2	B3	H	H1	H2	H3	L
500	520	540	600	250	270	290	410	640

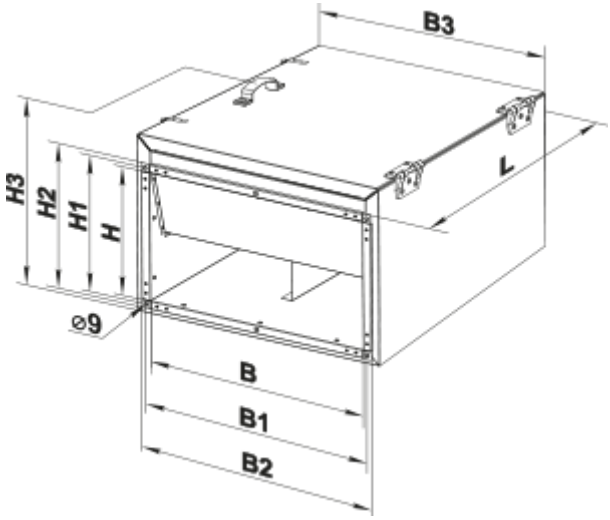
B3
H3
H2
H1
H
L
⌀9
B
B1
B2