# ВКПИ 300x150 Л1 ЕС



Канальные центробежные вентиляторы с назад загнутыми лопатками в шумоизолированном корпусі с ЕС-двигателями

• Уровень звукового давления LpA на расстоянии 3 м: 30
• В звукоизолированном корпусе
• Тип крыльчатки: Центробежная крыльчатка с назад загнутыми лопатками
• Материал корпуса: Оцинкованная сталь
• Установка в любом положении

| | Единица измерения | ВКПИ 300x150 Л1 ЕС |
|---|---|---|
| Размер подключаемого воздуховода | мм | 300x150 |
| Фазность | - | 1 |
| Минимальное напряжение питания | В | 230 |
| Максимальное напряжение питания | В | 230 |
| Частота сети питания | Гц | 50/60 |
| Номинальная мощность | Вт | 101 |
| Максимальный ток | А | 0.8 |
| Максимальный расход воздуха | м³/час | 665 |
| Скорость вращения | - | 3500 |
| Уровень звукового давления LpA на расстоянии 3 м | дБ(А) | 30 |
| Вес | кг | 10.3 |
| Максимальная температура перемещаемого воздуха | °C | 50 |
| Минимальная температура перемещаемого воздуха | °C | -25 |
| Класс защиты | - | IPX4 |
| Класс защиты привода | - | IP54 |
| Материал крыльчатки | - | Пластик |

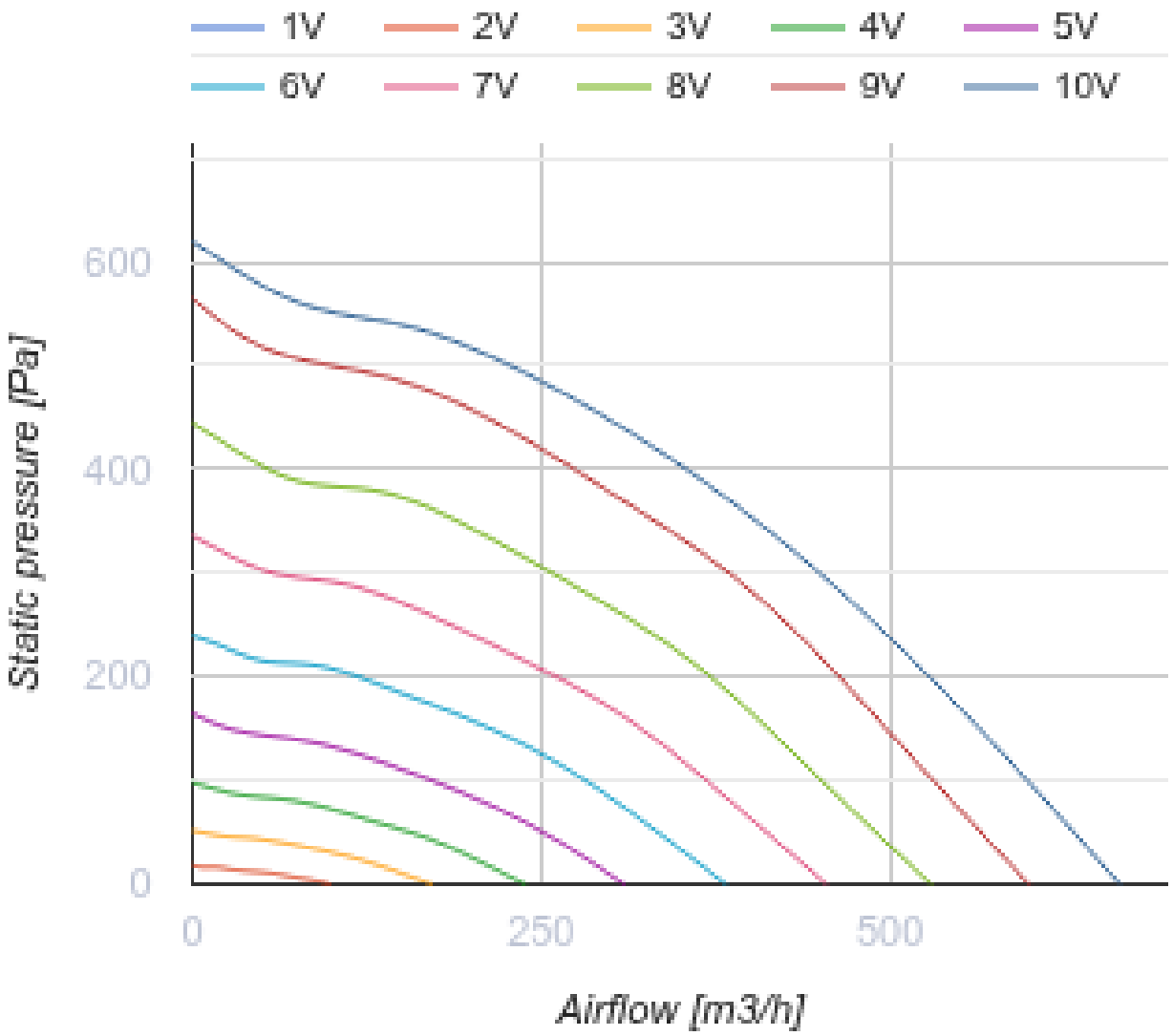
1V
2V
3V
4V
5V
6V
7V
8V
9V
10V
600
400
200
0
Static pressure [Pa]
0
250
500
Airflow [m3/h]

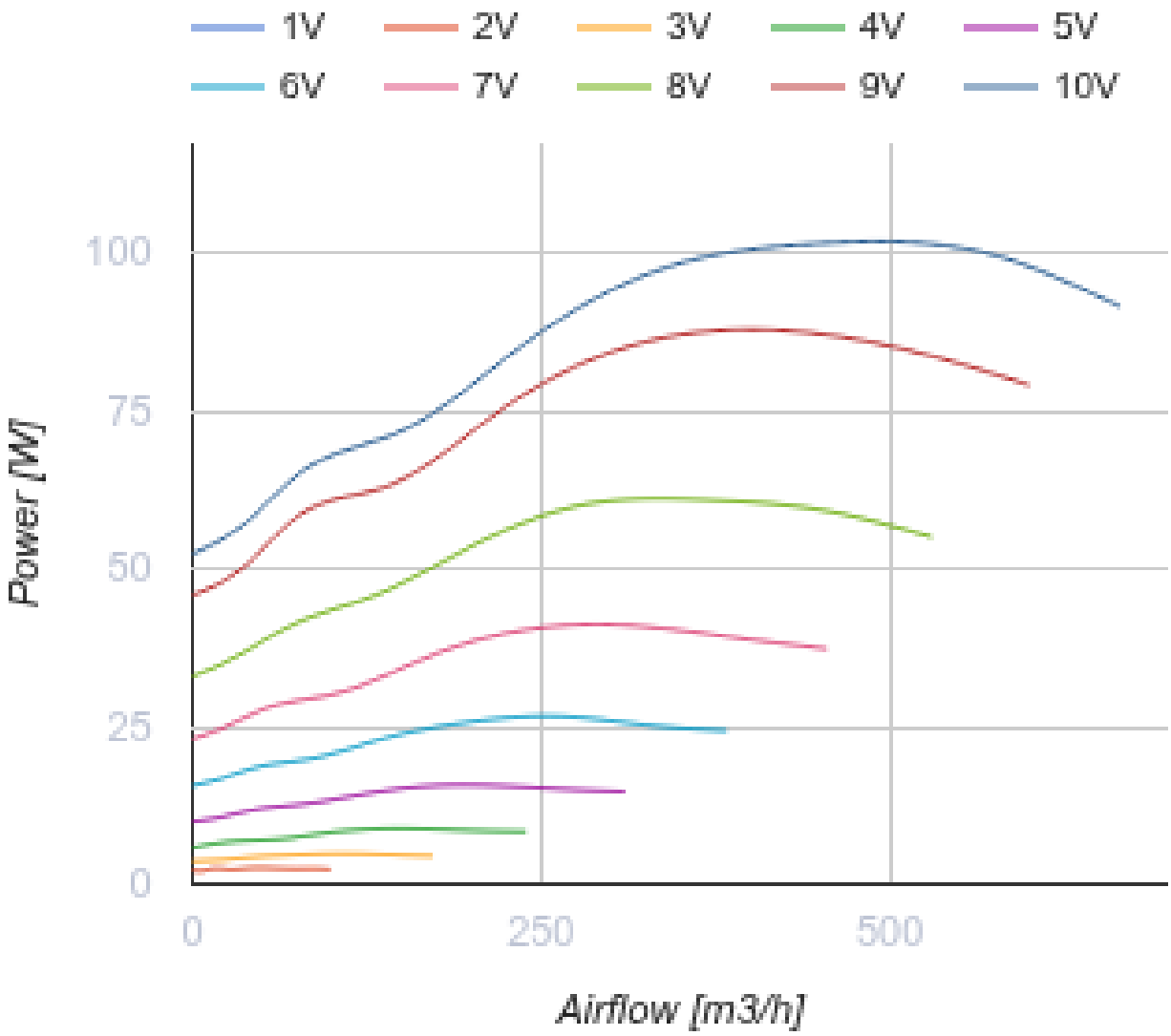


## Размеры

| B | B1 | B3 | H | H1 | H3 | L |
|---|---|---|---|---|---|---|
| 300 | 320 | 364 | 150 | 170 | 271 | 370 |

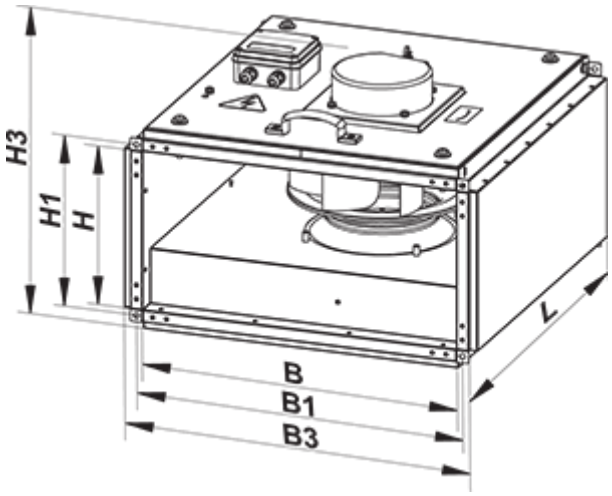


## Аксессуары

### Для прямоугольных каналов

| Наименование | Фото | Описание |
|---|---|---|
| ВВГ 300х150 |  | Гибкие виброгасящие вставки для прямоугольных каналов |

## Экодизайн

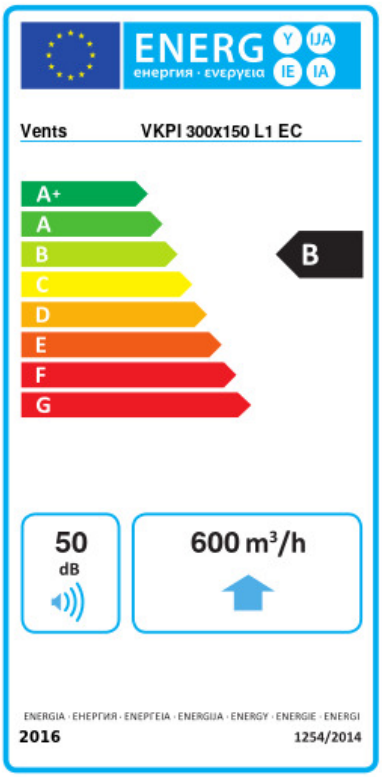


| Торговая марка | Вентс | | | | | |
|---|---|---|---|---|---|---|
| Модель | ВКПИ 300x150 Л1 ЕС | | | | | |
| Удельное потребление энергии (кВт.час/(м²/год)) | Холодный | | Умеренный | | Теплый | |
| | -54.1 | A+ | -27.1 | B | -11.6 | E |
| Тип установки | Однонаправленная | | | | | |
| Тип привода | Переменная скорость | | | | | |
| Тип теплообменника | Нет | | | | | |
| Максимальный расход воздуха (м³/час) | 600 | | | | | |
| Потребляемая мощность (Вт) | 99 | | | | | |
| Эталонный объемный расход (м³/с) | 0.117 | | | | | |
| Статическое давление в исходной точке (Па) | 50 | | | | | |
| Удельный потребляемая мощность в исходной точке (Вт/(м³/час)) | 0.092 | | | | | |
| Способ управления приводом | Локальное регулирование потребления | | | | | |
| Максимальные внешние утечки (%) | 2.7 | | | | | |
| Декларируемый тип вентиляционной единицы | RVU UVU | | | | | |
| Sound power level (дБ(A)) | 50 | | | | | |
| Годовое потребление электричества (кВт.час/год) | Холодный | | Умеренный | | Теплый | |
| | 49 | | 49 | | 49 | |
| Годовое сохранение тепла (кВт.час/год) | Холодный | | Умеренный | | Теплый | |
| | 5536 | | 2830 | | 1280 | |